AENK4L0B.book Page 37 Thursday, August 29, 2019 10:31 AM

Lực siết
Đai ốc cần đẩy (a): 26 N·m (2,7 kgf-m, 19,5 lbf-ft)

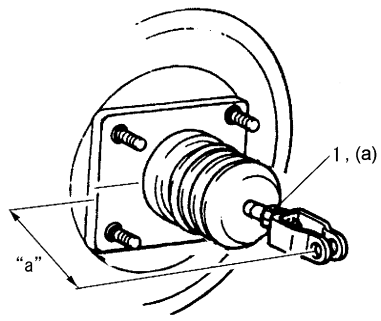

I8G001410023-01

Điều chỉnh cần pít-tông bộ trợ lực phanh

AENK4L0B4106027

LƯU Ý

Chỉ điều chỉnh cần pít-tông bộ trợ lực phanh khi xi-lanh phanh chính được thay mới.

1) Trước khi điều chỉnh cần pít-tông bộ trợ lực phanh, đặt đồ gá (1) nằm trong xi-lanh phanh chính được trang bị như phụ tùng thay thế, vào bộ trợ lực phanh như được minh họa trong hình. Kiểm tra khe hở giữa đồ gá (1) và vít điều chỉnh cần dẫn pít-tông (2).

LƯU Ý

Đặt đồ gá sao cho không có khe hở giữa đồ gá và bộ trợ lực phanh.

Khe hở giữa đồ gá và vít điều chỉnh cần dẫn pít-tông
"a": 0 mm (0 in.)

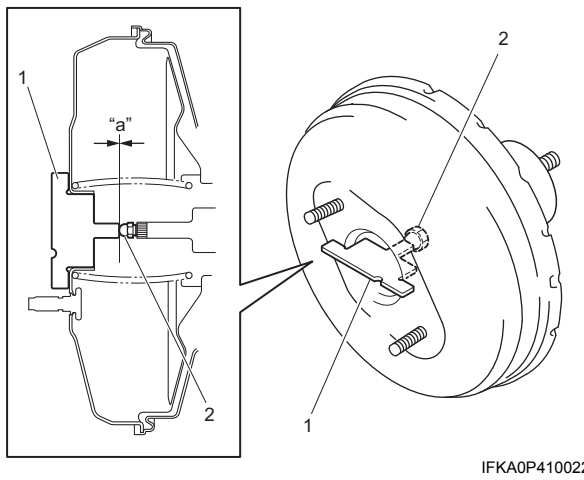

IFKA0P410022-01

2) Nếu phải điều chỉnh cần pít-tông bộ trợ lực phanh, cố định cần pít-tông bộ trợ lực phanh tại chỗ bằng dụng cụ chuyên dụng như được minh họa trong hình, sau đó điều chỉnh chiều dài của vít điều chỉnh cần dẫn pít-tông (1).

Dụng cụ chuyên dụng
(A): 09952-16010

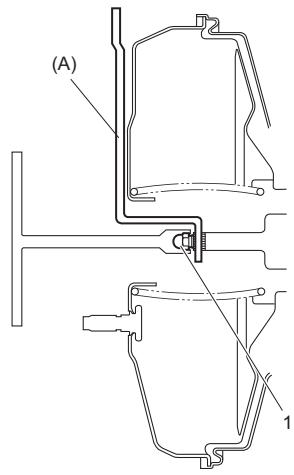

I8B701410008-02

3) Sau khi điều chỉnh cần pít-tông bộ trợ lực phanh, kiểm tra lại khe hở giữa đồ gá và vít điều chỉnh cần dẫn pít-tông.

Thông số kỹ thuật

Thông số lực siết

AENK4L0B4107001

Bộ phận siết	Lực siết			Lưu ý
	N·m	kgf-m	lbf-ft	
Đai ốc trục bàn đạp phanh	23	2,3	17,0	☞(Trang 4A-11)
Đai ốc xi-lanh phanh chính	13	1,3	9,5	☞(Trang 4A-25)
Đai ốc đường ống phanh (model không trang bị hệ thống ESP®)	16	1,6	12,0	☞(Trang 4A-25)
Đai ốc đường ống phanh (model có trang bị hệ thống ESP®)	21	2,1	15,5	☞(Trang 4A-25)
Đai ốc giá đỡ	10	1,0	7,5	☞(Trang 4A-28)
Đai ốc bộ trợ lực phanh	13	1,3	9,5	☞(Trang 4A-35)
Đai ốc bàn đạp phanh	13	1,3	9,5	☞(Trang 4A-35)
Đai ốc cần đẩy	26	2,7	19,5	☞(Trang 4A-37)

AENK4L0B.book Page 38 Thursday, August 29, 2019 10:31 AM

Tham khảo:
Để biết thông tin về lực siết của các bản siết lực không được trình bày trong trang này, tham khảo:
“Các bộ phận của bàn đạp phanh” (Trang 4A-10)
“Các bộ phận của ống mềm dầu phanh và đường ống phanh” (Trang 4A-14)
“Các bộ phận của xi-lanh phanh chính” (Trang 4A-23)
“Các bộ phận của bình chứa xi-lanh phanh chính” (Trang 4A-25)
“Các bộ phận của bộ trợ lực phanh” (Trang 4A-30)
“Thông tin về bản siết lực” trong Phần 0A (Trang 0A-5)

Dụng cụ và thiết bị chuyên dụng

Vật liệu bảo dưỡng khuyên dùng

AENK4L0B4108001

Vật liệu	Sản phẩm hoặc thông số kỹ thuật khuyên dùng của SUZUKI		Lưu ý
Mỡ	Mỡ SUZUKI Super Grease A	Mã phụ tùng: 99000-25011	☞(Trang 4A-11)
	—	Mã phụ tùng: 99000-59124-006	☞(Trang 4A-25)

LƯU Ý

(Các) vật liệu bảo dưỡng cần thiết cũng được mô tả trong:
“Các bộ phận của bàn đạp phanh” (Trang 4A-10)
“Các bộ phận của xi-lanh phanh chính” (Trang 4A-23)

Dụng cụ chuyên dụng

AENK4L0B4108002

09918-78230 Thiết bị kiểm tra rò rỉ xi-lanh chính ☞(Trang 4A-28) / ☞(Trang 4A-29) 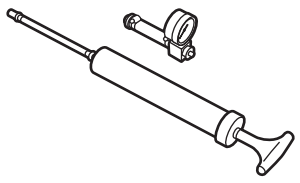	09950-78220 Cờ-lê (10 x 12 mm) ☞(Trang 4A-23) / ☞(Trang 4A-24) 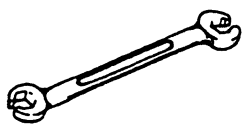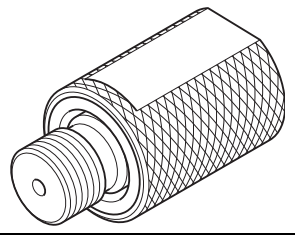
09952-16010 Dụng cụ điều chỉnh cần dẫn pít-tông trợ lực ☞(Trang 4A-37) 	09952-48010 Đầu nối đồ gá xi-lanh chính ☞(Trang 4A-28) / ☞(Trang 4A-29)