AENK4L0B.book Page 37 Thursday, August 29, 2019 10:31 AM

Lực siết
Đai ốc cần đẩy (a): 26 N·m (2,7 kgf-m, 19,5 lbf-ft)

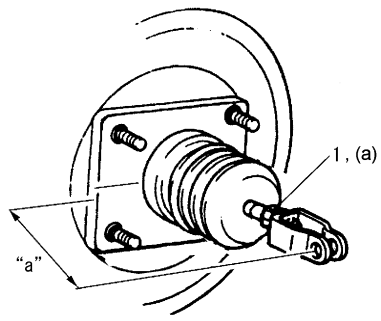

I8G001410023-01

Điều chỉnh cần pít-tông bộ trợ lực phanh

AENK4L0B4106027

LƯU Ý

Chỉ điều chỉnh cần pít-tông bộ trợ lực phanh khi xi-lanh phanh chính được thay mới.

1) Trước khi điều chỉnh cần pít-tông bộ trợ lực phanh, đặt đồ gá (1) nằm trong xi-lanh phanh chính được trang bị như phụ tùng thay thế, vào bộ trợ lực phanh như được minh họa trong hình. Kiểm tra khe hở giữa đồ gá (1) và vít điều chỉnh cần dẫn pít-tông (2).

LƯU Ý

Đặt đồ gá sao cho không có khe hở giữa đồ gá và bộ trợ lực phanh.

Khe hở giữa đồ gá và vít điều chỉnh cần dẫn pít-tông
"a": 0 mm (0 in.)

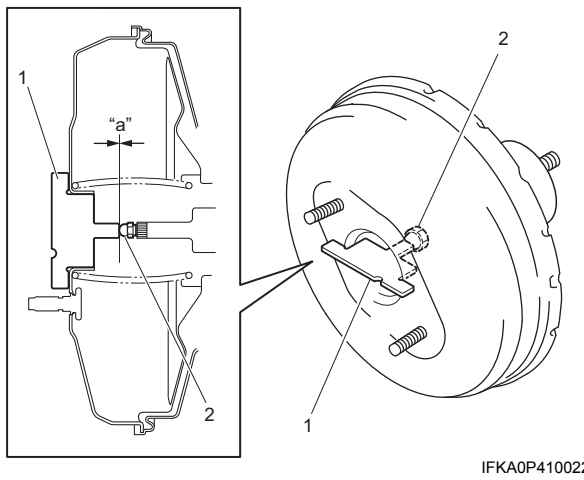

IFKA0P410022-01

2) Nếu phải điều chỉnh cần pít-tông bộ trợ lực phanh, cố định cần pít-tông bộ trợ lực phanh tại chỗ bằng dụng cụ chuyên dụng như được minh họa trong hình, sau đó điều chỉnh chiều dài của vít điều chỉnh cần dẫn pít-tông (1).

Dụng cụ chuyên dụng
(A): 09952-16010

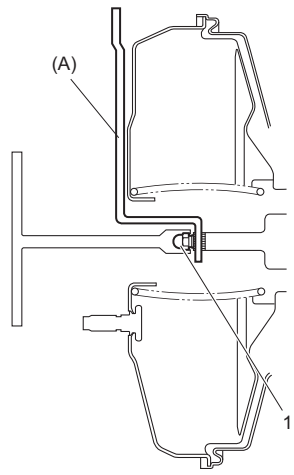

I8B701410008-02

3) Sau khi điều chỉnh cần pít-tông bộ trợ lực phanh, kiểm tra lại khe hở giữa đồ gá và vít điều chỉnh cần dẫn pít-tông.

Thông số kỹ thuật

Thông số lực siết

AENK4L0B4107001

Bộ phận siết	Lực siết			Lưu ý
	N·m	kgf-m	lbf-ft	
Đai ốc trục bàn đạp phanh	23	2,3	17,0	☞(Trang 4A-11)
Đai ốc xi-lanh phanh chính	13	1,3	9,5	☞(Trang 4A-25)
Đai ốc đường ống phanh (model không trang bị hệ thống ESP®)	16	1,6	12,0	☞(Trang 4A-25)
Đai ốc đường ống phanh (model có trang bị hệ thống ESP®)	21	2,1	15,5	☞(Trang 4A-25)
Đai ốc giá đỡ	10	1,0	7,5	☞(Trang 4A-28)
Đai ốc bộ trợ lực phanh	13	1,3	9,5	☞(Trang 4A-35)
Đai ốc bàn đạp phanh	13	1,3	9,5	☞(Trang 4A-35)
Đai ốc cần đẩy	26	2,7	19,5	☞(Trang 4A-37)