AENK4L0B.book Page 3 Thursday, August 29, 2019 10:31 AM

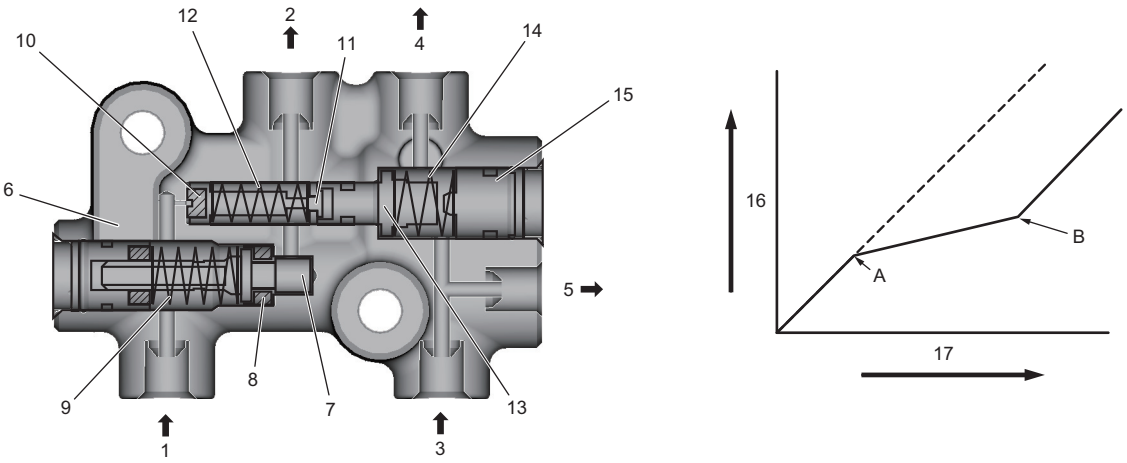

IK4L0A410044-02

1. Từ xi-lanh chính (thứ cấp)	7. Pít-tông van	13. Pít-tông cân bằng
2. Đến xi-lanh bánh xe sau	8. Phốt van	14. Lò xo cân bằng
3. Từ xi-lanh chính (sơ cấp)	9. Lò xo	15. Nút chụp đường mạch tắt
4. Đến bộ kẹp phanh trước bên phải	10. Phốt làm kín đường mạch tắt	16. Áp suất thủy lực đầu ra (đến xi-lanh bánh xe sau)
5. Đến bộ kẹp phanh trước bên trái	11. Van pít-tông mạch tắt	17. Áp suất thủy lực đầu vào (từ xi-lanh phanh chính)
6. Thân xi-lanh	12. Lò xo đường mạch tắt	

Thông tin và quy trình chẩn đoán

Chẩn đoán triệu chứng phanh

AENK4L0B4104001

Tình trạng	Nguyên nhân có thể	Sửa chữa/Mục tham khảo
Phanh không đủ lực	Rò rỉ dầu phanh từ đường ống phanh	*Xác định điểm rò rỉ và khắc phục. ☞(Trang 4A-23)*
	Đĩa phanh hoặc bố phanh dính dầu phanh, mỡ hoặc nhớt khác	*Làm sạch hoặc thay thế.* • *Đĩa phanh trước: ☞(Trang 4B-5)* • *Bố phanh trước: ☞(Trang 4B-3)*
	Phanh quá nóng	*Xác định nguyên nhân và sửa chữa.*
	Guốc phanh tiếp xúc kém trên trống phanh	*Điều chỉnh độ tiếp xúc thích hợp. ☞(Trang 4C-3)*
	Guốc phanh dính dầu hoặc bị ướt	*Thay thế.* • *Tang trống phanh sau: ☞(Trang 4C-3)* • *Guốc phanh sau: ☞(Trang 4C-4)*
	Bố phanh và/hoặc guốc phanh mòn nặng	*Thay thế.* • *Bố phanh trước: ☞(Trang 4B-3)* • *Guốc phanh sau: ☞(Trang 4C-4)*
	Xi-lanh bánh xe bị hỏng	*Sửa chữa hoặc thay thế. ☞(Trang 4C-5)*
	Trục trặc bộ kẹp phanh	*Sửa chữa hoặc thay thế. ☞(Trang 4B-6)*
	Có lẫn khí trong hệ thống	*Xả khí hệ thống phanh. ☞(Trang 4A-8)*
	Hỏng bên trong bộ trợ lực phanh	*Thay bộ trợ lực phanh. ☞(Trang 4A-33)*
	Áp suất không đủ âm cho bộ kẹp phanh	*Kiểm tra tình trạng động cơ và ống chân không.*
	Áp suất âm cho bộ trợ lực phanh không đủ	*Kiểm tra tình trạng động cơ và ống chân không.*
	Hệ thống ABS/ESP® gặp sự cố	*Kiểm tra hệ thống và thay thế nếu cần.* • *Model có trang bị hệ thống ABS: ☞(Trang 4E-10)* • *Model có trang bị hệ thống ESP®: ☞(Trang 4F-11)*