AENK4L0B.book Page 6 Thursday, August 29, 2019 10:31 AM

Tình trạng	Nguyên nhân có thể	Sửa chữa/Mục tham khảo
Đèn cảnh báo hệ thống phanh vẫn SÁNG (trong hơn 2 giây) sau khi khởi động động cơ	Phanh tay được sử dụng	*Nhả phanh tay và kiểm tra để đảm bảo đèn cảnh báo tắt.*
	Lượng dầu phanh không đủ	*Kiểm tra mực dầu phanh. ☞(Trang 4A-6)*
	Công tắc phanh tay và/hoặc công tắc mực dầu phanh bị lỗi	*Kiểm tra công tắc phanh và/hoặc công tắc mực dầu phanh.* • *Công tắc phanh tay: ☞(Trang 4D-5)* • *Công tắc mực dầu phanh: ☞(Trang 4A-6)*
	Hệ thống giao tiếp CAN trục trặc	*Kiểm tra hệ thống giao tiếp CAN. ☞(Trang 10H-29)*
	Cụm đồng hồ bị lỗi	*Thay cụm đồng hồ. ☞(Trang 9C-10)*
Đèn cảnh báo hệ thống phanh không SÁNG sau khi xoay công tắc máy về vị trí "ON"	Mạch cấp nguồn và mạch nối đất cụm đồng hồ bị lỗi	*Kiểm tra cụm đồng hồ và mạch của nó. ☞(Trang 9C-7)*
	Cụm đồng hồ bị lỗi	*Thay cụm đồng hồ. ☞(Trang 9C-10)*

Hướng dẫn sửa chữa

Kiểm tra mực dầu phanh

AENK4L0B4106001

- Sử dụng dầu phanh được ghi trên nắp bình chứa xi-lanh phanh chính hoặc trong Sách hướng dẫn sử dụng.
- Kiểm tra để đảm bảo mực dầu phanh nằm giữa dấu MAX và MIN trên bình chứa của xi-lanh phanh chính.

LƯU Ý

Nếu đèn cảnh báo hệ thống phanh sáng khi lái xe hoặc mực dầu phanh trên bình chứa xi-lanh phanh chính ở mức "MIN" hoặc thấp hơn, cần kiểm tra những điểm sau:

- **Độ dày của bố phanh trước và guốc phanh sau**
- **Rò rỉ dầu ở phốt pít-tông của bộ kẹp phanh trước**
- **Rò rỉ dầu ở xi-lanh bánh xe phanh sau**
- **Nứt hoặc hư hỏng ở ống mềm dầu phanh và đường ống phanh**
- **Rò rỉ dầu từ xi-lanh phanh chính và bình chứa**

Trong trường hợp có bất kỳ hiện tượng bất thường nào, cần phải sửa chữa hoặc thay thế những bộ phận bị ảnh hưởng.
Sau khi hoàn thành kiểm tra và sửa chữa, châm thêm dầu phanh để mực dầu phanh nằm giữa dấu "MAX" và "MIN" trên bình chứa xi-lanh phanh chính.

Kiểm tra công tắc mực dầu phanh

AENK4L0B4106002

1) Tháo cụm đồng hồ. ☞(Trang 9C-10)
2) Kiểm tra sự thông mạch giữa các cực của giắc cắm công tắc mực dầu phanh (1). Nếu kết quả kiểm tra không như quy định, hãy thay bình chứa.

Thông số kỹ thuật công tắc mực dầu phanh
Vị trí MAX (phao lên): Không có sự thông mạch
Vị trí MIN (phao xuống): Có sự thông mạch

LHD

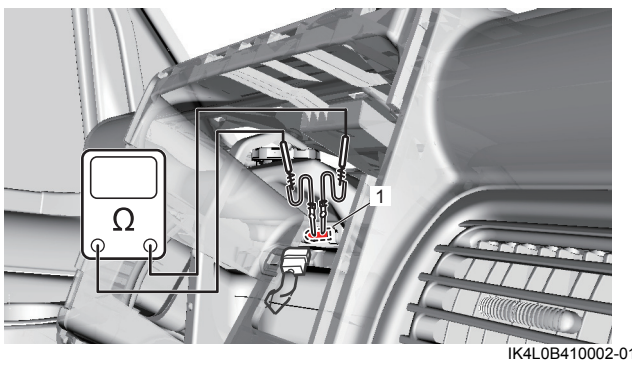

IK4L0B410002-01

RHD

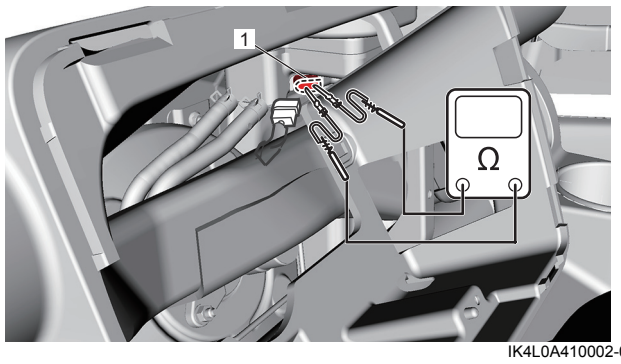

IK4L0A410002-02

AENK4L0B.book Page 7 Thursday, August 29, 2019 10:31 AM

Thay dầu phanh

AENK4L0B4106003

CHÚ Ý

- **Sử dụng dầu phanh không phù hợp hoặc bị nhiễm bẩn có thể gây lỗi hệ thống phanh. Sử dụng dầu dành cho hệ thống treo hoặc loại dầu khác chứa dầu khoáng thay thế cho dầu phanh sẽ khiến các bộ phận cao su trong hệ thống thủy lực phanh bị phồng lên hoặc biến dạng. Nếu nước lẫn vào dầu phanh, điểm sôi sẽ bị giảm.**
  - **Chỉ sử dụng dầu phanh quy định từ thùng chứa được niêm phong.**
  - **Không sử dụng thùng chứa đã đựng dầu khoáng hoặc có nước để chứa dầu phanh khi cần châm cho hệ thống phanh.**
  - **Luôn đậy kín tất cả các thùng chứa dầu để ngăn nhiễm bẩn và hơi ẩm xâm nhập.**
- **Dầu phanh gây tổn hại cực mạnh đến bề mặt sơn.**
  Nếu dầu phanh dính vào bề mặt sơn, hãy lau sạch dầu ngay và rửa sạch bề mặt bằng nước.

LƯU Ý

- **Thay dầu phanh theo trình tự sau.**
  - **Phanh trước bên phải → Phanh trước bên trái → Phanh sau bên trái**
- **Giữ dầu trong bình chứa ít nhất là đầy nửa bình trong khi thay dầu phanh.**

1) Tháo ốp loa. ☞(Trang 9O-6)
2) Dùng ống nhỏ giọt hoặc dụng cụ loại tương đương hút dầu phanh từ bình chứa dầu phanh (1).

LHD

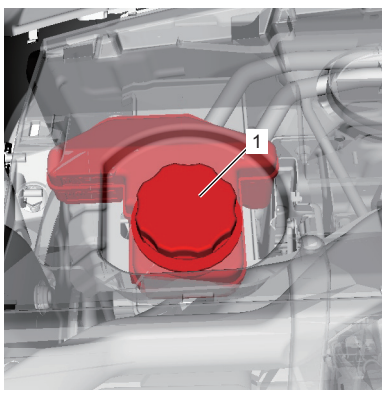

IK4L0B410003-01

RHD

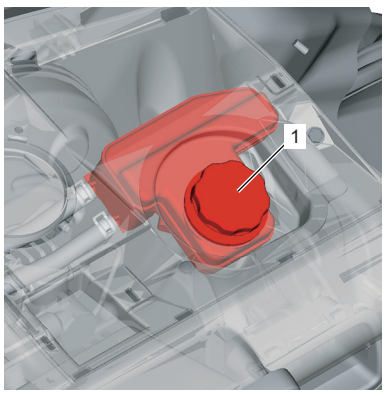

IK4L0A410003-02

3) Thêm dầu phanh mới vào bình chứa dầu phanh.

   <u>Thông số kỹ thuật dầu phanh</u>
   : Tham khảo nắp bình chứa

4) Tháo nắp chụp nút xả khí trên bộ kẹp phanh. Gắn một ống nhựa trong chống hóa chất (1) vào nút xả khí và đưa đầu còn lại vào trong thùng chứa (2).

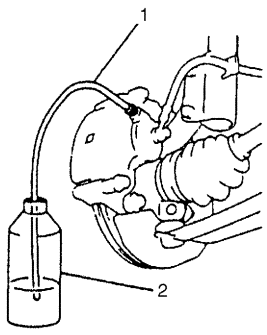

I2RH01410015-01

5) Nhấn bàn đạp phanh vài lần khi nút xả khí được nới lỏng.
6) Nếu dầu phanh mới bắt đầu chảy ra, hãy siết chặt nút xả khí đến lực siết quy định.
   - Trước: ☞(Trang 4B-2)
   - Sau: ☞(Trang 4C-2)
7) Thực hiện Bước 3) – 5) cho các bánh xe còn lại.
8) Nếu cần, xả khí hệ thống phanh. ☞(Trang 4A-8)
9) Lắp ốp loa. ☞(Trang 9O-6)