AENK4L0B.book Page 6 Thursday, August 29, 2019 10:31 AM

Tình trạng	Nguyên nhân có thể	Sửa chữa/Mục tham khảo
Đèn cảnh báo hệ thống phanh vẫn SÁNG (trong hơn 2 giây) sau khi khởi động động cơ	Phanh tay được sử dụng	*Nhả phanh tay và kiểm tra để đảm bảo đèn cảnh báo tắt.*
	Lượng dầu phanh không đủ	*Kiểm tra mực dầu phanh. ☞(Trang 4A-6)*
	Công tắc phanh tay và/hoặc công tắc mực dầu phanh bị lỗi	*Kiểm tra công tắc phanh và/hoặc công tắc mực dầu phanh.* • *Công tắc phanh tay: ☞(Trang 4D-5)* • *Công tắc mực dầu phanh: ☞(Trang 4A-6)*
	Hệ thống giao tiếp CAN trục trặc	*Kiểm tra hệ thống giao tiếp CAN. ☞(Trang 10H-29)*
	Cụm đồng hồ bị lỗi	*Thay cụm đồng hồ. ☞(Trang 9C-10)*
Đèn cảnh báo hệ thống phanh không SÁNG sau khi xoay công tắc máy về vị trí "ON"	Mạch cấp nguồn và mạch nối đất cụm đồng hồ bị lỗi	*Kiểm tra cụm đồng hồ và mạch của nó. ☞(Trang 9C-7)*
	Cụm đồng hồ bị lỗi	*Thay cụm đồng hồ. ☞(Trang 9C-10)*

Hướng dẫn sửa chữa

Kiểm tra mực dầu phanh

AENK4L0B4106001

- Sử dụng dầu phanh được ghi trên nắp bình chứa xi-lanh phanh chính hoặc trong Sách hướng dẫn sử dụng.
- Kiểm tra để đảm bảo mực dầu phanh nằm giữa dấu MAX và MIN trên bình chứa của xi-lanh phanh chính.

LƯU Ý

Nếu đèn cảnh báo hệ thống phanh sáng khi lái xe hoặc mực dầu phanh trên bình chứa xi-lanh phanh chính ở mức "MIN" hoặc thấp hơn, cần kiểm tra những điểm sau:

- **Độ dày của bố phanh trước và guốc phanh sau**
- **Rò rỉ dầu ở phốt pít-tông của bộ kẹp phanh trước**
- **Rò rỉ dầu ở xi-lanh bánh xe phanh sau**
- **Nứt hoặc hư hỏng ở ống mềm dầu phanh và đường ống phanh**
- **Rò rỉ dầu từ xi-lanh phanh chính và bình chứa**

Trong trường hợp có bất kỳ hiện tượng bất thường nào, cần phải sửa chữa hoặc thay thế những bộ phận bị ảnh hưởng.
Sau khi hoàn thành kiểm tra và sửa chữa, châm thêm dầu phanh để mực dầu phanh nằm giữa dấu "MAX" và "MIN" trên bình chứa xi-lanh phanh chính.

Kiểm tra công tắc mực dầu phanh

AENK4L0B4106002

1) Tháo cụm đồng hồ. ☞(Trang 9C-10)
2) Kiểm tra sự thông mạch giữa các cực của giắc cắm công tắc mực dầu phanh (1). Nếu kết quả kiểm tra không như quy định, hãy thay bình chứa.

Thông số kỹ thuật công tắc mực dầu phanh
Vị trí MAX (phao lên): Không có sự thông mạch
Vị trí MIN (phao xuống): Có sự thông mạch

LHD

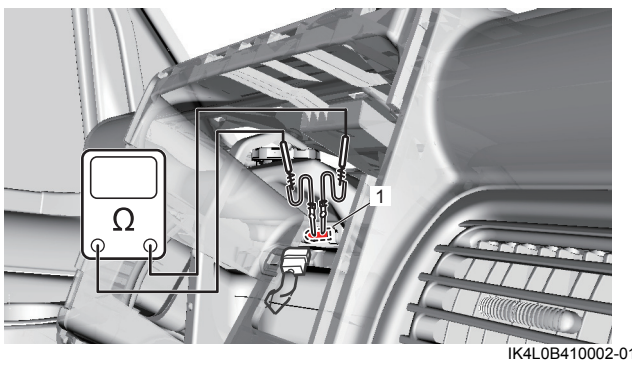

IK4L0B410002-01

RHD

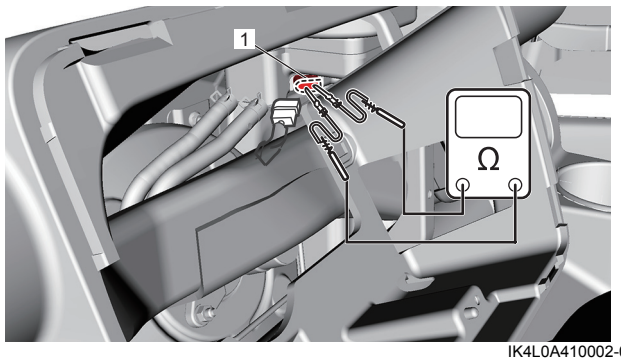

IK4L0A410002-02