AENK4L0B.book Page 10 Thursday, August 29, 2019 10:31 AM

4) Để chắc chắn rằng gioăng chắn bụi (2) đã được lắp khít vào rãnh trong xi-lanh, hãy kéo pít-tông phanh (1) ra ngoài một chút nhưng không kéo hết.

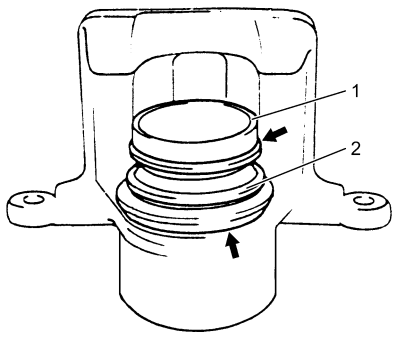

IAP70A420019-01

5) Dùng tay đưa pít-tông phanh vào xi-lanh.
6) Lắp nút xả khí vào bộ kẹp phanh trước và siết đến lực siết quy định.

Lực siết
Nút xả khí: 8,3 N·m (0,85 kgf-m, 6,5 lbf-ft)

Chốt trượt

1) Kiểm tra những điểm sau đây trước khi lắp chốt trượt vào giá bộ kẹp phanh trước.
   a) Kiểm tra (các) chốt trượt xem có bị gỉ, ăn mòn hay bị hư hỏng nào không. Thay chốt trượt nếu bị lỗi.
   b) Lắp đầu chụp chốt mới (1) vào giá bộ kẹp phanh trước (2) với các đầu có hướng như minh họa dưới đây.

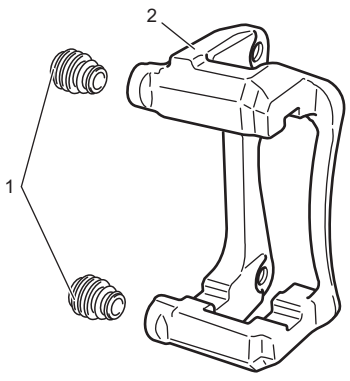

IK4L0A420026-01

   c) Bôi mỡ cao su có trong bộ phụ tùng đầu chụp chốt vào chốt trượt (1).

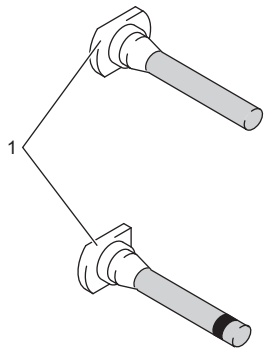

IK4L0A420027-01

2) Lắp chốt trượt không có bạc lót (1) vào mặt trên và chốt trượt có bạc lót (2) vào mặt dưới của giá bộ kẹp phanh trước (3) như trong hình.

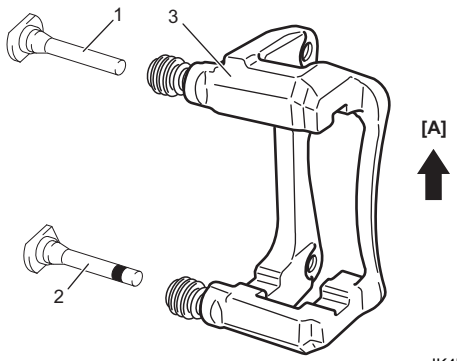

IK4L0A420028-02

[A]: Hướng lên trên

Kiểm tra bộ kẹp phanh trước

AENK4L0B4206009

LƯU Ý

Thực hiện kiểm tra này trong các trường hợp sau đây.

- **Khi thay bố phanh trước bằng bố phanh mới.**
- **Khi kiểm tra độ dày của bố phanh trước.**
- **Trước khi lắp lại bộ kẹp phanh trước.**

Bộ kẹp phanh và giá đỡ

Kiểm tra bộ kẹp phanh và giá đỡ trước xem có bị biến dạng, nứt, hỏng và gỉ sét không. Thay cụm bộ kẹp phanh trước nếu bị lỗi.

Gioăng chắn bụi

Kiểm tra gioăng chắn bụi (1) xem có bị vỡ, nứt và rò rỉ dầu phanh không. Thay gioăng chắn bụi nếu bị lỗi.

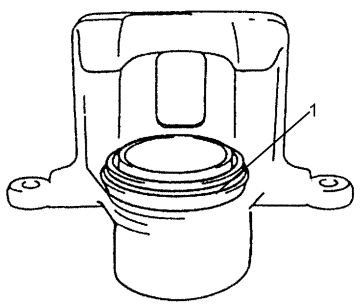

I8RW01420003-01

AENK4L0B.book Page 11 Thursday, August 29, 2019 10:31 AM

Chốt trượt
Trước khi lắp bộ kẹp phanh trước vào giá bộ kẹp phanh trước (3), kiểm tra chốt trượt (1) xem chuyển động có êm không. Thay chốt trượt và đầu chụp chốt (2) nếu bị lỗi.

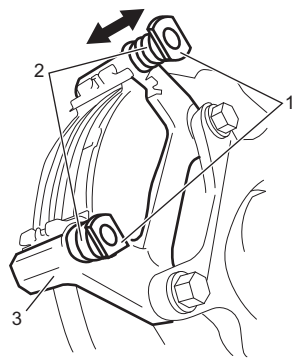

IK4L0A420029-01

Thông số kỹ thuật

Thông số lực siết

AENK4L0B4207001

Bộ phận siết	Lực siết			Lưu ý
	N·m	kgf-m	lbf-ft	
Bu-lông chốt bộ kẹp phanh trước	37	3,8	27,5	☞(Trang 4B-4) / ☞(Trang 4B-7)
Bu-lông đĩa phanh	50	5,1	37,0	☞(Trang 4B-5)
Bu-lông giá bộ kẹp phanh trước	85	8,7	63,0	☞(Trang 4B-6) / ☞(Trang 4B-7)
Bu-lông nối ống mềm dầu phanh trước	23	2,3	17,0	☞(Trang 4B-7)
Nút xả khí	8,3	0,85	6,5	☞(Trang 4B-10)

Tham khảo:
Để biết thông tin về lực siết của các bản siết lực không được trình bày trong trang này, tham khảo:
“Các bộ phận của phanh trước” (Trang 4B-2)
“Thông tin về bản siết lực” trong Phần 0A (Trang 0A-5)