AENK4L0B.book Page 1 Thursday, August 29, 2019 10:31 AM

Phanh trước

Mô tả chung

Mô tả phanh trước

AENK4L0B4201001

Hệ thống phanh trước là loại phanh đĩa thông gió cho tất cả các model.

AENK4L0B.book Page 2 Thursday, August 29, 2019 10:31 AM

Hướng dẫn sửa chữa

Các bộ phận của phanh trước

AENK4L0B4206001

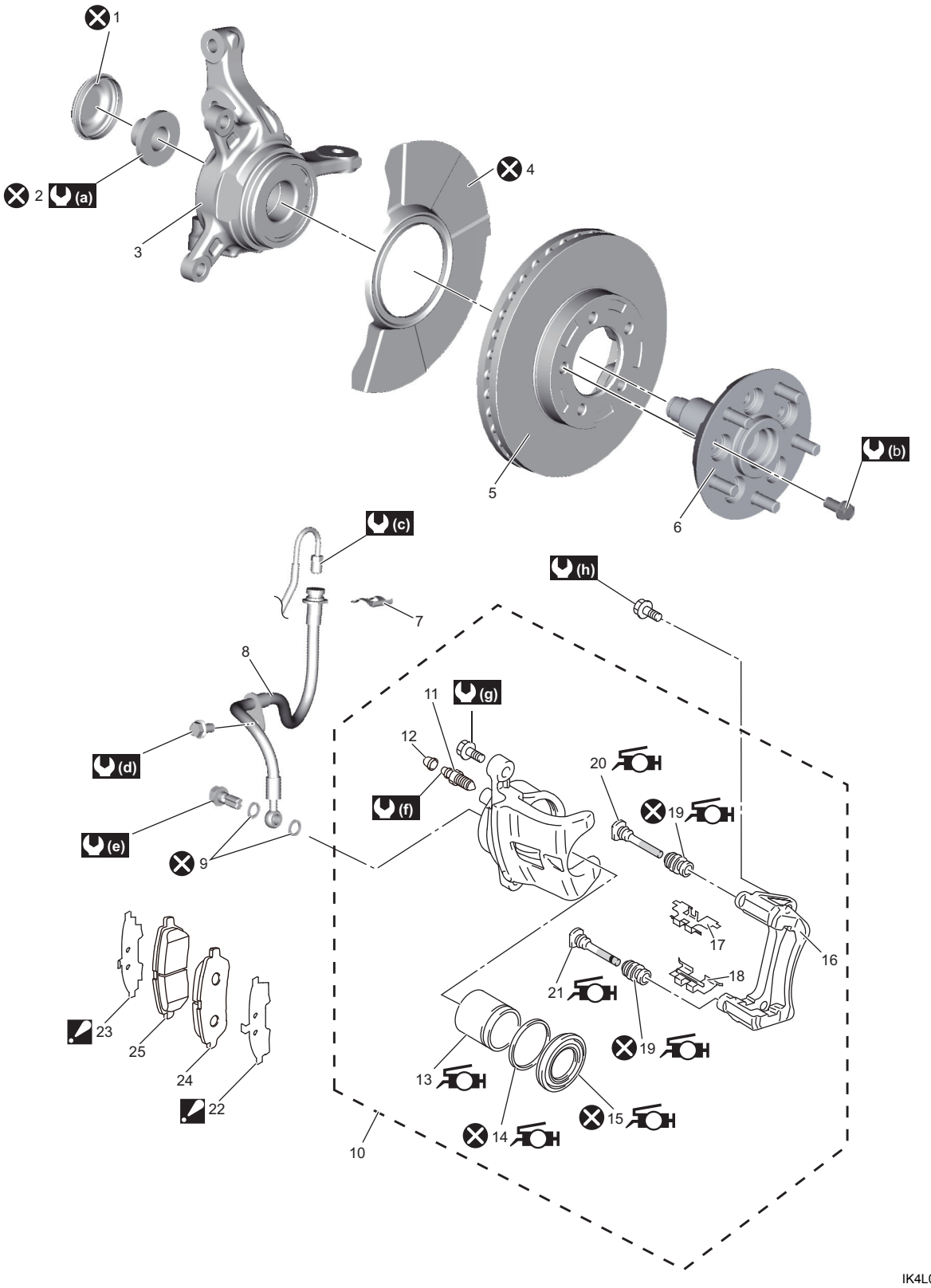

IK4L0A420001-07