AENK4L0B.book Page 2 Thursday, August 29, 2019 10:31 AM

Hướng dẫn sửa chữa

Các bộ phận của phanh trước

AENK4L0B4206001

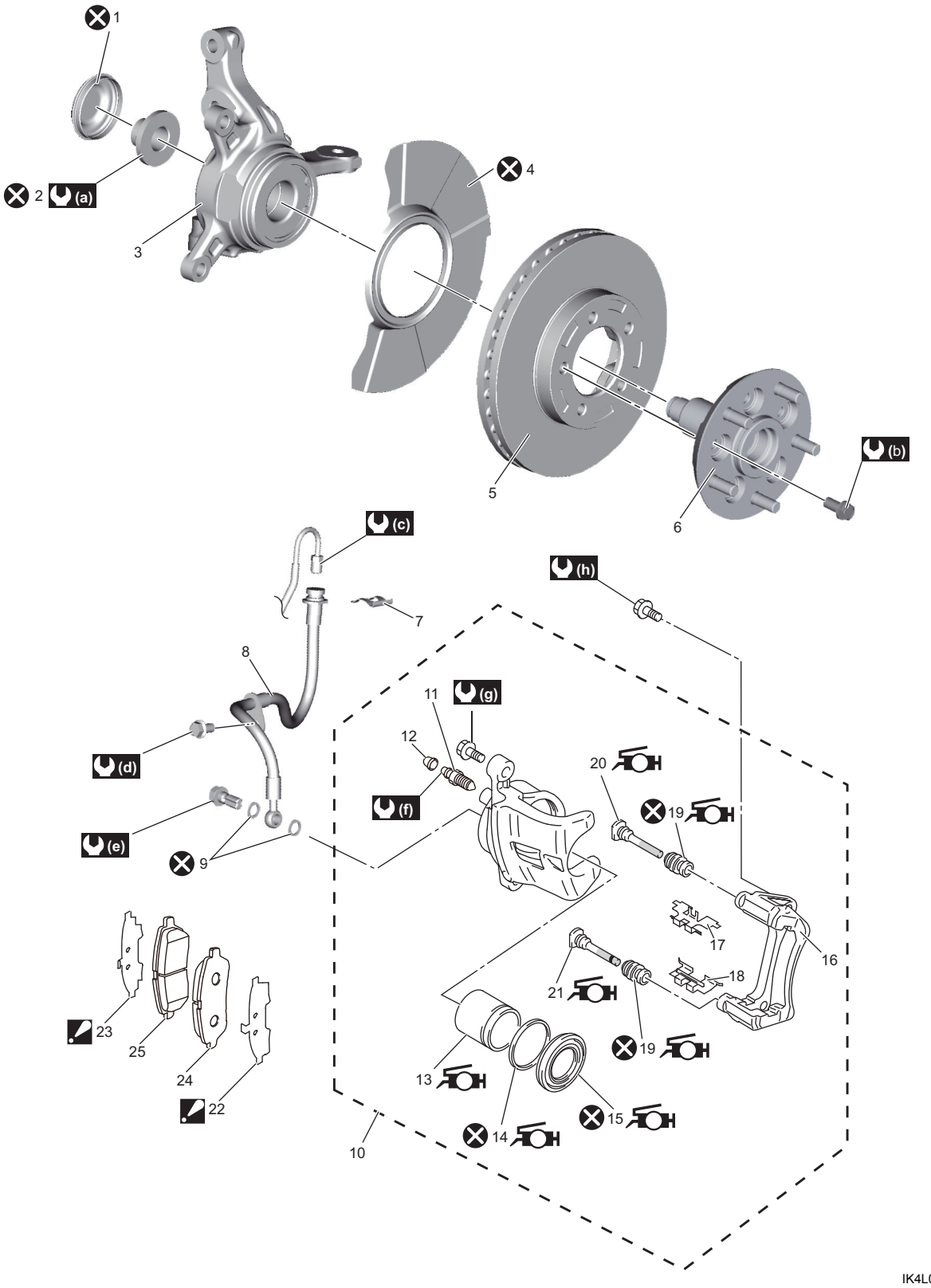

IK4L0A420001-07