AENK4L0B.book Page 3 Thursday, August 29, 2019 10:31 AM

1. Nắp chụp	13. Pít-tông phanh	25. Bố phanh trong
2. Đai ốc trục	14. Phốt pít-tông	(a) : 250 N·m (25,5 kgf-m,184,5 lbf-ft)
3. Cam lái	15. Gioăng chắn bụi	(b) : 50 N·m (5,1 kgf-m, 37,0 lbf-ft)
4. Chụp chắn bụi đĩa phanh trước	16. Giá bộ kẹp phanh trước	(c) : 16 N·m (1,6 kgf-m, 12,0 lbf-ft)
5. Đĩa phanh trước	17. Lò xo má phanh (mặt trên)	(d) : 26 N·m (2,7 kgf-m, 19,5 lbf-ft)
6. Moay-ơ bánh trước	18. Lò xo má phanh (mặt dưới)	(e) : 23 N·m (2,3 kgf-m, 17,0 lbf-ft)
7. Phe gài chữ E	19. Đầu chụp chốt	(f) : 8,3 N·m (0,85 kgf-m, 6,5 lbf-ft)
8. Ống mềm dầu phanh trước	20. Chốt trượt không có bạc lót : Bôi mỡ cao su có trong bộ phụ tùng đầu chụp chốt.	(g) : 37 N·m (3,8 kgf-m, 27,5 lbf-ft)
9. Gioăng lắp ống mềm dầu phanh	21. Chốt trượt có bạc lót : Bôi mỡ cao su có trong bộ phụ tùng đầu chụp chốt.	(h) : 85 N·m (8,7 kgf-m, 63,0 lbf-ft)
10. Bộ kẹp phanh trước	22. Miếng đệm (bên ngoài) : Nếu thay các bố phanh, sử dụng miếng đệm mới trong phần phụ tùng.	⊗ : Không tái sử dụng.
11. Nút xả khí	23. Miếng đệm (bên trong) : Nếu thay các bố phanh, sử dụng miếng đệm mới trong phần phụ tùng.	
12. Nắp chụp nút xả khí	24. Bố phanh ngoài	

Kiểm tra bố phanh trước trên xe

AENK4L0B4206002

Kiểm tra má phanh trước (1) định kỳ theo lịch bảo dưỡng và bất cứ khi nào tháo bánh xe (để kiểm tra tình trạng quay của lốp và các tình trạng khác). Kiểm tra độ dày má phanh trước của bố phanh bên trong và bên ngoài.

Nếu má phanh trước bị mòn và độ dày má phanh trước (khoảng cách “a” trong hình) nhỏ hơn giới hạn, hãy thay đồng thời tất cả các bố phanh.

<u>Độ dày bố phanh trước (độ dày má phanh trước)</u>
Tiêu chuẩn: 10 mm (0,39 in.)
Giới hạn: 2 mm (0,08 in.)

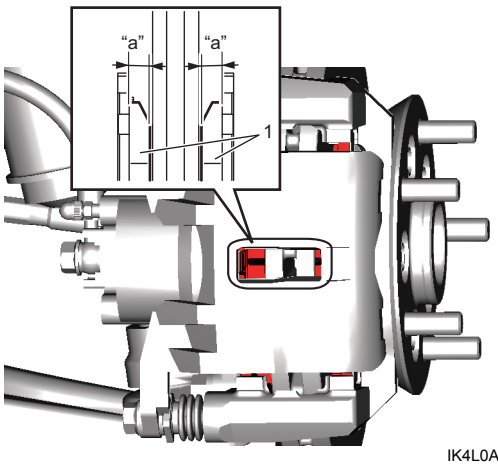

IK4L0A420002-01

Tháo và lắp bố phanh trước

AENK4L0B4206003

CHÚ Ý

Việc không thực hiện đúng các phòng ngừa khi tháo và lắp bộ kẹp phanh trước có thể dẫn đến hư hỏng ống mềm dầu phanh trước và/hoặc pít-tông phanh.

- **Cẩn thận để không làm hỏng ống mềm dầu phanh trước trong khi tháo và lắp bố phanh trước.**
- **Tránh nhấn bàn đạp phanh trong quá trình tháo và lắp bố phanh trước để không làm pít-tông phanh bị ép ra ngoài xi-lanh.**

LƯU Ý

- **Kiểm tra sự rò rỉ dầu phanh khi tháo bố phanh trước. Sửa chữa bộ kẹp phanh trước nếu phát hiện rò rỉ.**
- **Thay đồng thời tất cả các bố phanh ngay cả khi chỉ có một bố phanh bị hỏng.**

Tháo

1) Nâng xe lên và tháo bánh trước. ☞(Trang 2D-3)
2) Tháo bu-lông chốt bộ kẹp phanh trước (1).

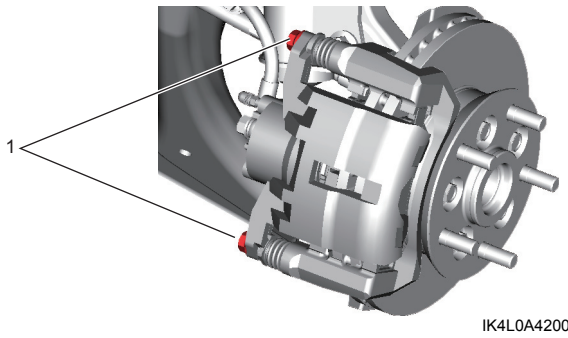

IK4L0A420003-02

3) Tháo bộ kẹp phanh trước (1) khỏi giá bộ kẹp phanh trước (2).