AENK4L0B.book Page 5 Thursday, August 29, 2019 10:31 AM

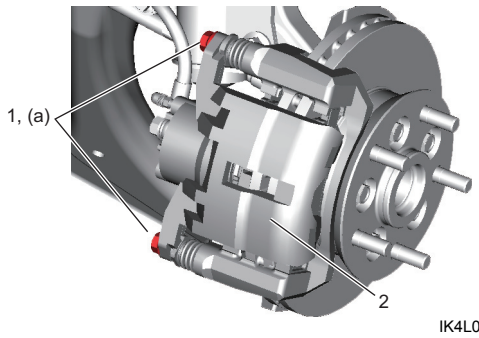

IK4L0A420009-01

6) Lắp bánh trước. ☞(Trang 2D-3)
7) Kiểm tra để đảm bảo hệ thống phanh hoạt động tốt.

Kiểm tra bố phanh trước

AENK4L0B4206004

CHÚ Ý

Nếu má phanh trước được đánh bóng bằng giấy nhám, các hạt mài mòn sẽ dính trên má phanh và làm hỏng đĩa phanh trước.
Không được đánh bóng má phanh bằng giấy nhám. Thay mới bố phanh trước.

LƯU Ý

- **Kiểm tra sự rò rỉ của dầu phanh khi tháo bố phanh trước và sửa bộ kẹp phanh trước nếu phát hiện rò rỉ.**
- **Thay đồng thời tất cả các bố phanh ngay cả khi chỉ có một bố phanh bị hỏng**

Kiểm tra độ dày của từng má phanh trước. Nếu có bất kỳ má phanh nào mỏng hơn giới hạn hoặc bị mòn nhiều ở một phía, thay tất cả các bố phanh trước.

<u>Độ dày bố phanh trước (độ dày má phanh)</u>
Tiêu chuẩn: 10 mm (0,39 in.)
Giới hạn: 2 mm (0,08 in.)

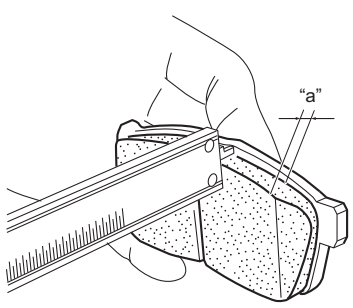

IK4L0A420011-01

Tháo và lắp đĩa phanh trước

AENK4L0B4206005

CHÚ Ý

Việc không thực hiện đúng các phòng ngừa khi tháo bộ kẹp phanh trước có thể dẫn đến hư hỏng ống mềm dầu phanh trước và/hoặc pít-tông phanh.

- **Treo bộ kẹp phanh trước đã tháo bằng móc thép hoặc vật tương tự để tránh trường hợp ống mềm dầu phanh trước bị xoắn trong khi tháo bộ kẹp phanh trước.**
- **Tránh nhấn bàn đạp phanh trong quá trình tháo đĩa phanh để không làm pít-tông phanh bị ép ra ngoài xi-lanh.**

Tháo

1) Nâng xe lên và tháo bánh trước. ☞(Trang 2D-3)
2) Tháo bu-lông giá bộ kẹp phanh trước (1) và tháo bộ kẹp phanh trước (2) khỏi cam lái.

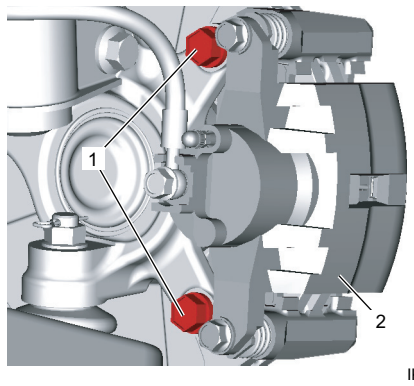

IK4L0A420012-01

3) Tháo moay-ơ bánh trước. ☞(Trang 3A-2)
4) Tháo bu-lông đĩa phanh (1) và moay-ơ bánh trước (2) khỏi đĩa phanh trước (3).

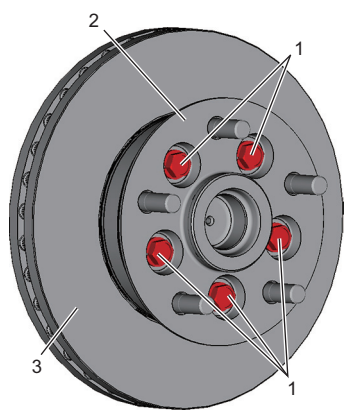

IK4L0A420013-01

Lắp

Thực hiện ngược lại quy trình tháo, lưu ý những điểm sau.

- Lắp đĩa phanh trước (1) vào moay-ơ bánh trước (2) và siết chặt bu-lông đĩa phanh (3) đến lực siết quy định. ☞(Trang 3A-2)

  Lực siết
  Bu-lông đĩa phanh (a):
  50 N·m (5,1 kgf-m, 37,0 lbf-ft)

AENK4L0B.book Page 6 Thursday, August 29, 2019 10:31 AM

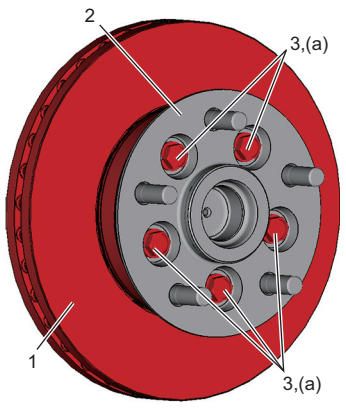

IK4L0A420014-01

- Lắp bộ kẹp phanh trước vào cam lái và siết chặt bu-lông giá bộ kẹp phanh trước (1) đến lực siết quy định.

  Lực siết
  Bu-lông giá bộ kẹp phanh trước (a):
  85 N·m (8,7 kgf-m, 63,0 lbf-ft)

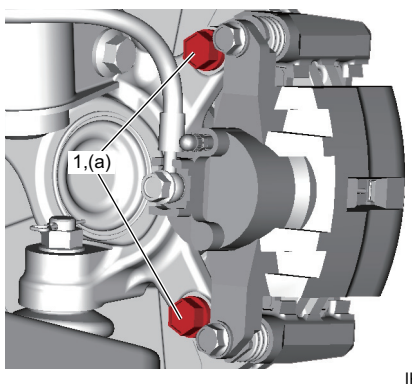

IK4L0A420015-01

- Lắp bánh trước. ☞(Trang 2D-3)
- Kiểm tra để đảm bảo hệ thống phanh hoạt động tốt.

Kiểm tra đĩa phanh trước

AENK4L0B4206006

- Sử dụng đế từ, đặt đồng hồ so kế với mũi kim ở vị trí khoảng 15 mm (0,59 in) hướng từ viền đĩa vào trong, đo độ lệch của đĩa. Nếu độ lệch vượt quá giới hạn, hãy chỉnh lại hoặc thay đĩa phanh trước.

  Độ lệch đĩa phanh trước
  Giới hạn: 0,10 mm (0,004 in.)

  Dụng cụ chuyên dụng
  (A): 09900-20607
  (B): 09900-20701

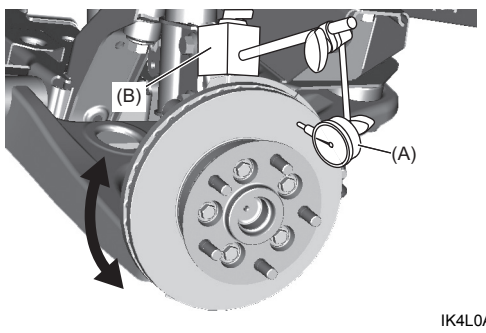

IK4L0A420016-01

- Sử dụng vi kế, đo độ dày của đĩa phanh trước. Nếu độ dày nhỏ hơn giới hạn, hãy thay đĩa phanh trước.

  Độ dày đĩa phanh trước "a"
  Tiêu chuẩn: 25,0 mm (0,98 in.)
  Giới hạn: 23,0 mm (0,91 in.)

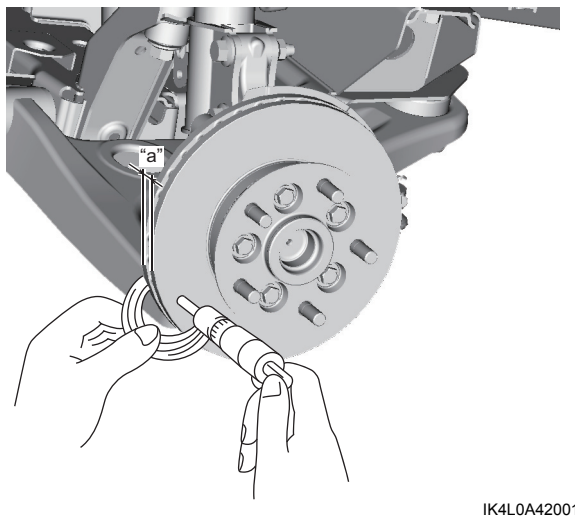

IK4L0A420017-01

Tháo và lắp bộ kẹp phanh trước

AENK4L0B4206007

⚠ CẢNH BÁO

Gioăng lắp ống mềm dầu phanh trước đã tháo ra không thể đảm bảo làm kín hoàn toàn. Nếu tái sử dụng vòng đệm, dầu phanh có thể rò rỉ, dẫn đến tai nạn.
Luôn sử dụng gioăng lắp ống mềm dầu phanh mới khi lắp lại ống.

CHÚ Ý

Việc không thực hiện đúng các phòng ngừa khi tháo và lắp bộ kẹp phanh trước có thể dẫn đến hư hỏng ống mềm dầu phanh trước và/hoặc pít-tông phanh.

- **Cẩn thận để không làm xoắn ống mềm dầu phanh trước trong khi tháo và lắp bộ kẹp phanh trước.**
- **Tránh nhấn bàn đạp phanh trong quá trình tháo và lắp bộ kẹp phanh trước để không làm pít-tông phanh bị ép ra ngoài xi-lanh.**

Tháo

1) Nâng xe lên và tháo bánh trước. ☞(Trang 2D-3)
2) Đặt một thùng chứa dưới bộ kẹp phanh trước để hứng dầu phanh.