AENK4L0B.book Page 6 Thursday, August 29, 2019 10:31 AM

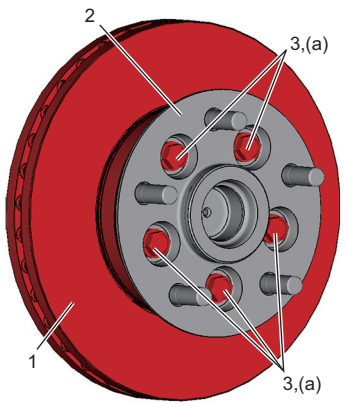

IK4L0A420014-01

- Lắp bộ kẹp phanh trước vào cam lái và siết chặt bu-lông giá bộ kẹp phanh trước (1) đến lực siết quy định.

  Lực siết
  Bu-lông giá bộ kẹp phanh trước (a):
  85 N·m (8,7 kgf-m, 63,0 lbf-ft)

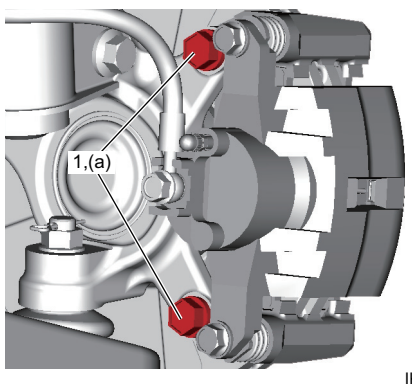

IK4L0A420015-01

- Lắp bánh trước. ☞(Trang 2D-3)
- Kiểm tra để đảm bảo hệ thống phanh hoạt động tốt.

Kiểm tra đĩa phanh trước

AENK4L0B4206006

- Sử dụng đế từ, đặt đồng hồ so kế với mũi kim ở vị trí khoảng 15 mm (0,59 in) hướng từ viền đĩa vào trong, đo độ lệch của đĩa. Nếu độ lệch vượt quá giới hạn, hãy chỉnh lại hoặc thay đĩa phanh trước.

  Độ lệch đĩa phanh trước
  Giới hạn: 0,10 mm (0,004 in.)

  Dụng cụ chuyên dụng
  (A): 09900-20607
  (B): 09900-20701

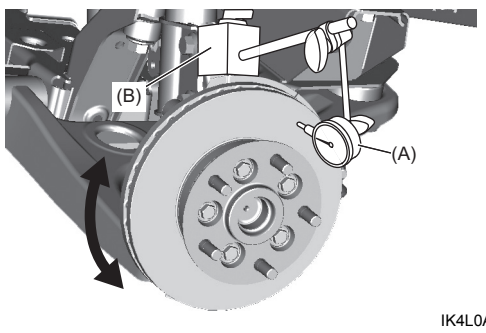

IK4L0A420016-01

- Sử dụng vi kế, đo độ dày của đĩa phanh trước. Nếu độ dày nhỏ hơn giới hạn, hãy thay đĩa phanh trước.

  Độ dày đĩa phanh trước "a"
  Tiêu chuẩn: 25,0 mm (0,98 in.)
  Giới hạn: 23,0 mm (0,91 in.)

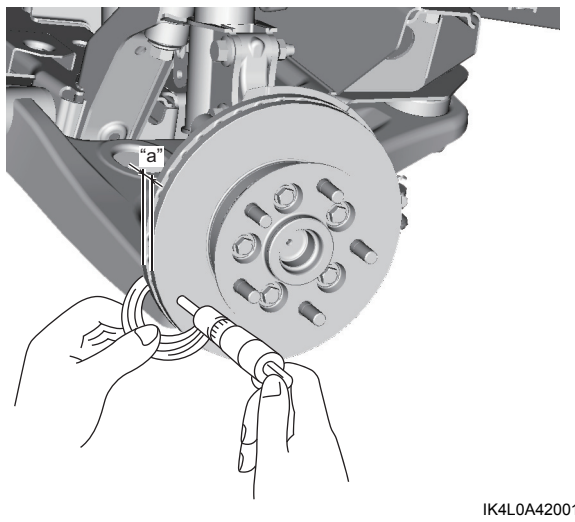

IK4L0A420017-01

Tháo và lắp bộ kẹp phanh trước

AENK4L0B4206007

⚠ CẢNH BÁO

Gioăng lắp ống mềm dầu phanh trước đã tháo ra không thể đảm bảo làm kín hoàn toàn. Nếu tái sử dụng vòng đệm, dầu phanh có thể rò rỉ, dẫn đến tai nạn.
Luôn sử dụng gioăng lắp ống mềm dầu phanh mới khi lắp lại ống.

CHÚ Ý

Việc không thực hiện đúng các phòng ngừa khi tháo và lắp bộ kẹp phanh trước có thể dẫn đến hư hỏng ống mềm dầu phanh trước và/hoặc pít-tông phanh.

- **Cẩn thận để không làm xoắn ống mềm dầu phanh trước trong khi tháo và lắp bộ kẹp phanh trước.**
- **Tránh nhấn bàn đạp phanh trong quá trình tháo và lắp bộ kẹp phanh trước để không làm pít-tông phanh bị ép ra ngoài xi-lanh.**

Tháo

1) Nâng xe lên và tháo bánh trước. ☞(Trang 2D-3)
2) Đặt một thùng chứa dưới bộ kẹp phanh trước để hứng dầu phanh.

AENK4L0B.book Page 7 Thursday, August 29, 2019 10:31 AM

3) Tháo bu-lông nối ống dầu phanh (1) khỏi bộ kẹp phanh trước (2).

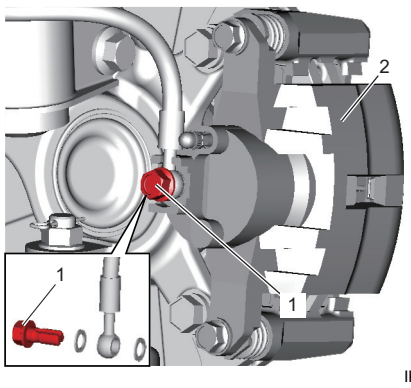

IK4L0A420018-02

4) Tháo bu-lông chốt bộ kẹp phanh trước (1).

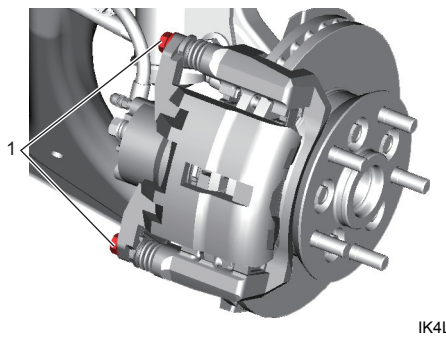

IK4L0A420019-01

5) Tháo bộ kẹp phanh trước khỏi giá bộ kẹp phanh trước.
6) Tháo bố phanh.
7) Tháo bu-lông giá bộ kẹp phanh trước (1) và tháo giá bộ kẹp phanh trước (2) khỏi cam lái.

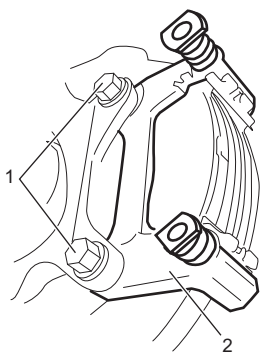

IK4L0A420020-01

Lắp

1) Lắp bộ kẹp phanh trước (1) vào cam lái và siết chặt bu-lông giá bộ kẹp phanh trước (2) đến lực siết quy định.

Lực siết
Bu-lông giá bộ kẹp phanh trước (a):
85 N·m (8,7 kgf-m, 63,0 lbf-ft)

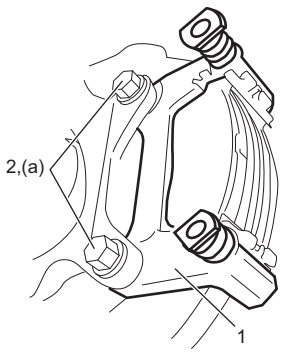

IK4L0A420021-01

2) Lắp bố phanh.
3) Lắp bộ kẹp phanh trước (1) vào giá bộ kẹp phanh trước (2).
Siết chặt bu-lông chốt bộ kẹp (3) đến lực siết quy định.

Lực siết
Bu-lông chốt bộ kẹp phanh trước (a):
37 N·m (3,8 kgf-m, 27,5 lbf-ft)

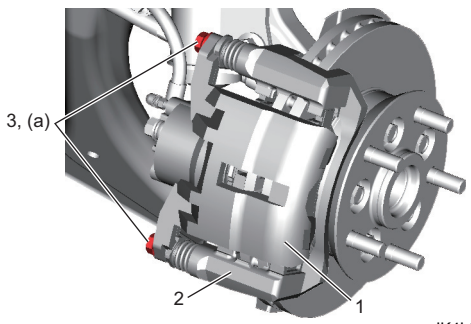

IK4L0A420022-01

4) Lắp ống mềm dầu phanh trước (1) với gioăng lắp ống mềm dầu phanh mới (2) vào bộ kẹp phanh trước (3) như hình minh họa. Siết chặt bu-lông nối ống dầu phanh (4) đến lực siết quy định.

Lực siết
Bu-lông nối ống mềm dầu phanh trước (a):
23 N·m (2,3 kgf-m, 17,0 lbf-ft)

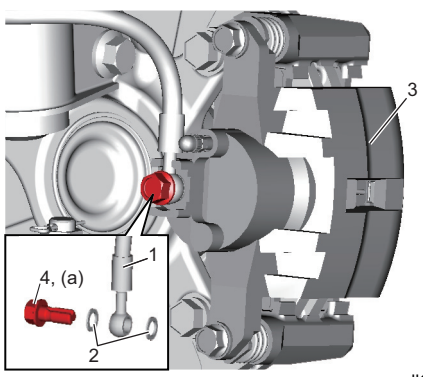

IK4L0A420023-02

5) Đổ dầu phanh vào bình chứa và thực hiện xả khí hệ thống phanh. ☞(Trang 4A-8)
6) Đảm bảo dầu phanh không rò rỉ.
7) Lắp bánh trước. ☞(Trang 2D-3)
8) Kiểm tra để đảm bảo hệ thống phanh hoạt động tốt.

AENK4L0B.book Page 8 Thursday, August 29, 2019 10:31 AM

Tháo rời và lắp lại bộ kẹp phanh trước

AENK4L0B4206008

Tháo rời

Bộ kẹp phanh trước

1) Lau sạch bề mặt xung quanh bộ kẹp phanh trước bằng dụng cụ làm sạch phanh trước khi tháo rời.
2) Tháo pít-tông phanh bằng cách thổi khí nén vào lỗ của bu-lông nối ống mềm dầu phanh trước.

⚠ CẨN THẬN

Nếu bạn đặt ngón tay phía trước pít-tông khi đẩy pít-tông ra bằng khí nén, tay của bạn có thể bị chấn thương.
Không đặt ngón tay phía trước pít-tông khi đang tháo bằng khí nén.

CHÚ Ý

Việc không thực hiện đúng các phòng ngừa khi bảo dưỡng bộ kẹp phanh trước và pít-tông phanh có thể gây hỏng pít-tông và/hoặc bộ kẹp phanh.

- **Đặt một miếng vải (1) trước pít-tông để ngăn pít-tông bật ra.**
- **Không làm xước bề mặt kín (2) bằng súng hơi.**
- **Sử dụng áp suất khí vừa đủ để đẩy pít-tông ra ngoài xi-lanh từ từ.**

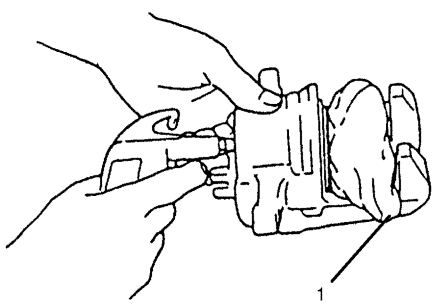

I2RH01420011-01

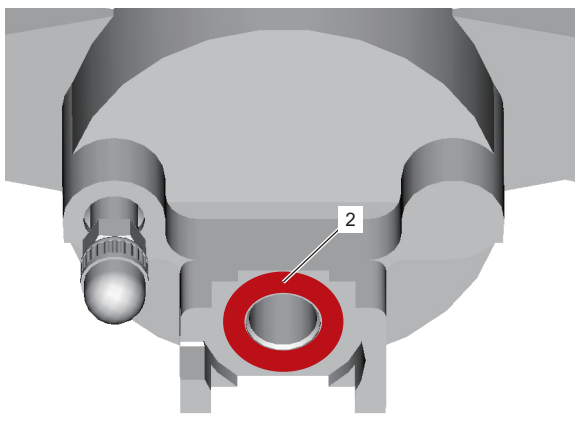

IK4L0A420030-01

3) Tháo gioăng chắn bụi (1), nút xả khí (2) và nắp chụp nút xả khí (3).

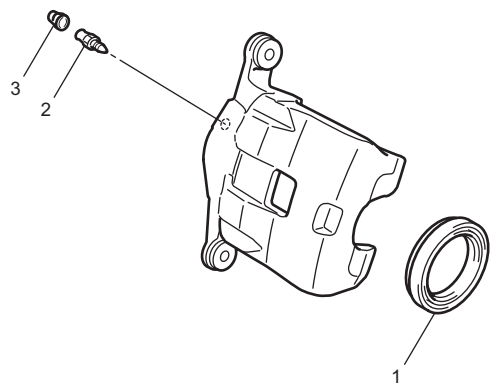

IK4L0A420024-01

4) Tháo phốt pít-tông (1) khỏi xi-lanh (3) của bộ kẹp phanh trước (3) bằng tuốc-nơ-vít dẹt (2) hoặc dụng cụ loại tương đương.

CHÚ Ý

Nếu bề mặt bên trong của xi-lanh (bề mặt lòng xi-lanh) và bề mặt bên ngoài của pít-tông bị hỏng, có thể gây ra rò rỉ dầu phanh.
Phải thật cẩn thận để không làm hỏng bề mặt bên trong của xi-lanh và bề mặt bên ngoài của pít-tông khi tháo phốt pít-tông.

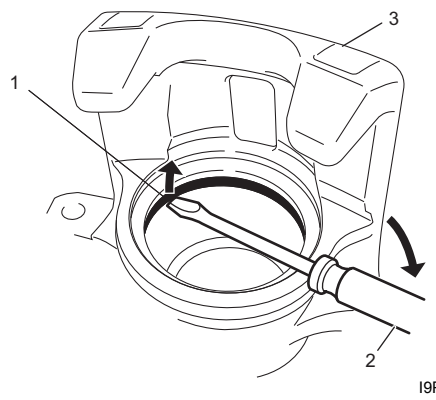

I9P60A420026-01

Chốt trượt

Tháo chốt trượt không có bạc lót (1), chốt trượt có bạc lót (2) và đầu chụp chốt (3) khỏi giá bộ kẹp phanh trước (4).

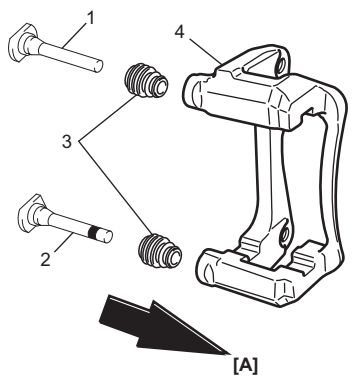

IK4L0A420025-01

[A]:	Bên ngoài xe