AENK4L0B.book Page 8 Thursday, August 29, 2019 10:31 AM

Tháo rời và lắp lại bộ kẹp phanh trước

AENK4L0B4206008

Tháo rời

Bộ kẹp phanh trước

1) Lau sạch bề mặt xung quanh bộ kẹp phanh trước bằng dụng cụ làm sạch phanh trước khi tháo rời.
2) Tháo pít-tông phanh bằng cách thổi khí nén vào lỗ của bu-lông nối ống mềm dầu phanh trước.

⚠ CẨN THẬN

Nếu bạn đặt ngón tay phía trước pít-tông khi đẩy pít-tông ra bằng khí nén, tay của bạn có thể bị chấn thương.
Không đặt ngón tay phía trước pít-tông khi đang tháo bằng khí nén.

CHÚ Ý

Việc không thực hiện đúng các phòng ngừa khi bảo dưỡng bộ kẹp phanh trước và pít-tông phanh có thể gây hỏng pít-tông và/hoặc bộ kẹp phanh.

- **Đặt một miếng vải (1) trước pít-tông để ngăn pít-tông bật ra.**
- **Không làm xước bề mặt kín (2) bằng súng hơi.**
- **Sử dụng áp suất khí vừa đủ để đẩy pít-tông ra ngoài xi-lanh từ từ.**

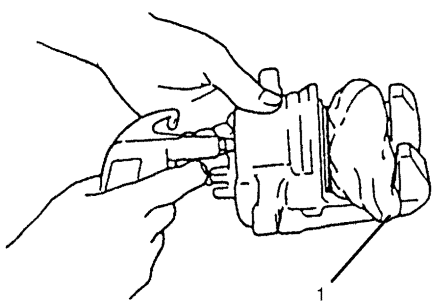

I2RH01420011-01

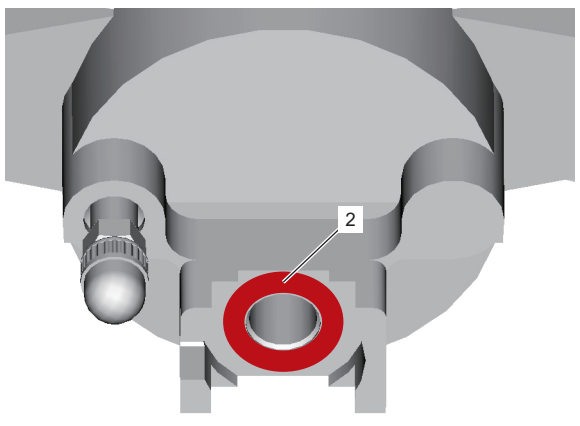

IK4L0A420030-01

3) Tháo gioăng chắn bụi (1), nút xả khí (2) và nắp chụp nút xả khí (3).

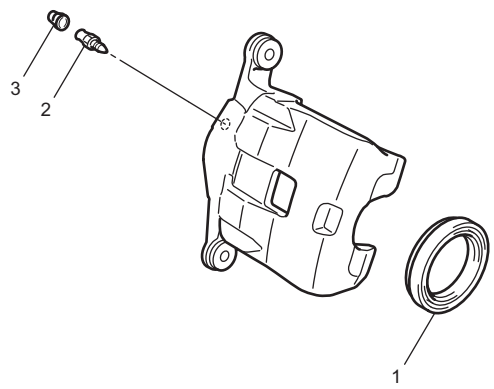

IK4L0A420024-01

4) Tháo phốt pít-tông (1) khỏi xi-lanh (3) của bộ kẹp phanh trước (3) bằng tuốc-nơ-vít dẹt (2) hoặc dụng cụ loại tương đương.

CHÚ Ý

Nếu bề mặt bên trong của xi-lanh (bề mặt lòng xi-lanh) và bề mặt bên ngoài của pít-tông bị hỏng, có thể gây ra rò rỉ dầu phanh.
Phải thật cẩn thận để không làm hỏng bề mặt bên trong của xi-lanh và bề mặt bên ngoài của pít-tông khi tháo phốt pít-tông.

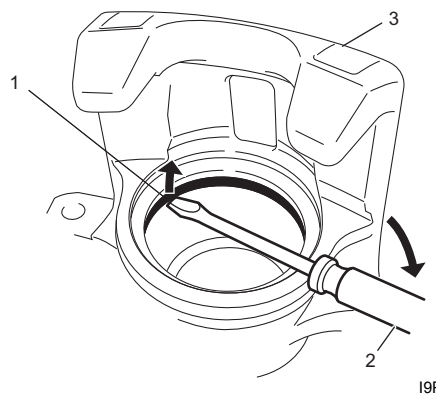

I9P60A420026-01

Chốt trượt

Tháo chốt trượt không có bạc lót (1), chốt trượt có bạc lót (2) và đầu chụp chốt (3) khỏi giá bộ kẹp phanh trước (4).

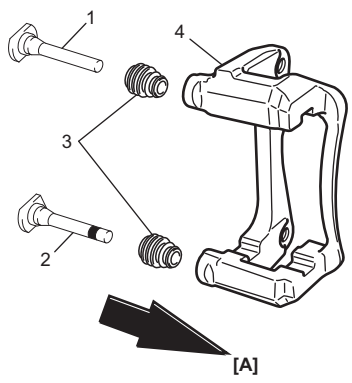

IK4L0A420025-01

[A]:	Bên ngoài xe

AENK4L0B.book Page 9 Thursday, August 29, 2019 10:31 AM

Lắp lại

⚠ CẢNH BÁO

Việc không thực hiện đúng các phòng ngừa khi lắp bộ kẹp phanh có thể làm hỏng hệ thống phanh và gây ra tai nạn.

- **Vệ sinh từng bộ phận trước khi lắp bằng cùng loại dầu phanh trong bình chứa xi-lanh chính.**
  Tuyệt đối không sử dụng bất cứ loại dầu phanh và dung môi nào khác với loại ban đầu.
- **Trước khi lắp phốt pít-tông và cao su chắn bụi xi-lanh vào xi-lanh, bôi mỡ cao su có trong bộ phốt pít-tông hoặc dầu phanh.**
- **Lắp chặt phốt pít-tông mới vào rãnh xi-lanh, đảm bảo phốt không bị xoắn.**

Bộ kẹp phanh trước

1) Thực hiện các bước sau đây trước khi lắp pít-tông phanh vào bộ kẹp phanh trước.
   a) Kiểm tra toàn bộ viền pít-tông phanh và mặt trong của xi-lanh xem có bị gỉ, ăn mòn hay bị bất kỳ hư hỏng nào khác không. Nếu kết quả kiểm tra không ỔN, hãy thay bộ kẹp phanh trước.
   b) Sau khi bôi mỡ cao su có trong bộ phụ tùng phốt pít-tông hoặc tra dầu phanh quy định vào phốt pít-tông mới (1), lắp phốt vào rãnh của xi-lanh, cẩn thận để phốt không bị xoắn.

      <u>Thông số kỹ thuật dầu phanh</u>
      Tham khảo nắp bình chứa xi-lanh phanh chính hoặc Sách hướng dẫn sử dụng.

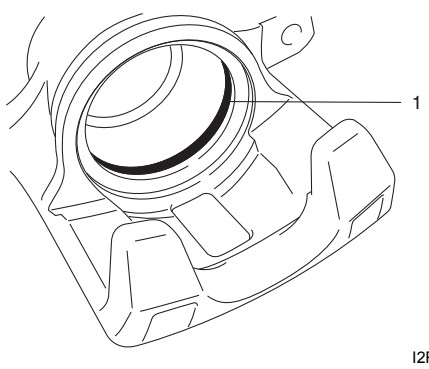

I2RH01420017-01

   c) Bôi mỡ cao su có trong bộ phụ tùng phốt pít-tông hoặc tra dầu phanh quy định vào gioăng chắn bụi mới (1). Sau đó lắp vào pít-tông phanh như hình minh họa.

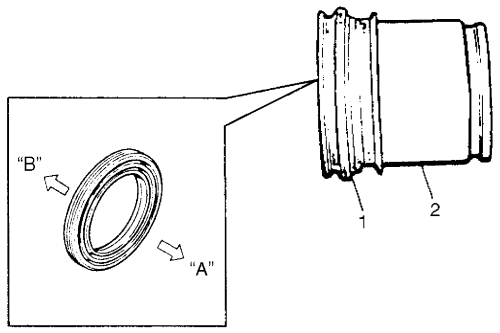

I4SN0A420015-01

[A]:	Phía bố phanh
[B]:	Phía xi-lanh

2) Lắp gioăng chắn bụi (1) với pít-tông vào rãnh gioăng chắn bụi trong xi-lanh bằng tay như hình minh họa dưới đây.

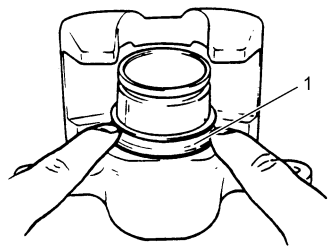

IAP70A420017-01

3) Dùng tay lắp pít-tông phanh (1) vào xi-lanh và lắp gioăng chắn bụi (2) vào rãnh gioăng chắn bụi trên pít-tông phanh.

LƯU Ý

Kiểm tra để đảm bảo gioăng chắn bụi đã được lắp chắc chắn vào rãnh gioăng chắn bụi trong pít-tông phanh và xi-lanh.

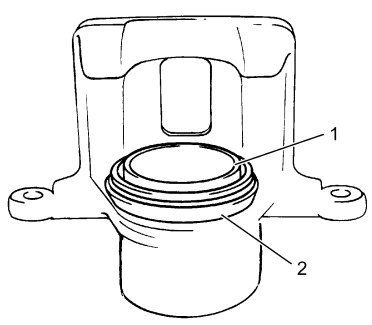

IAP70A420018-01

AENK4L0B.book Page 10 Thursday, August 29, 2019 10:31 AM

4) Để chắc chắn rằng gioăng chắn bụi (2) đã được lắp khít vào rãnh trong xi-lanh, hãy kéo pít-tông phanh (1) ra ngoài một chút nhưng không kéo hết.

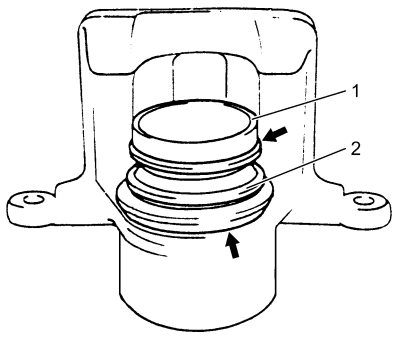

IAP70A420019-01

5) Dùng tay đưa pít-tông phanh vào xi-lanh.
6) Lắp nút xả khí vào bộ kẹp phanh trước và siết đến lực siết quy định.

Lực siết
Nút xả khí: 8,3 N·m (0,85 kgf-m, 6,5 lbf-ft)

Chốt trượt

1) Kiểm tra những điểm sau đây trước khi lắp chốt trượt vào giá bộ kẹp phanh trước.
   a) Kiểm tra (các) chốt trượt xem có bị gỉ, ăn mòn hay bị hư hỏng nào không. Thay chốt trượt nếu bị lỗi.
   b) Lắp đầu chụp chốt mới (1) vào giá bộ kẹp phanh trước (2) với các đầu có hướng như minh họa dưới đây.

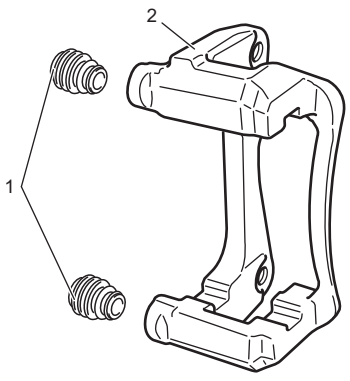

IK4L0A420026-01

   c) Bôi mỡ cao su có trong bộ phụ tùng đầu chụp chốt vào chốt trượt (1).

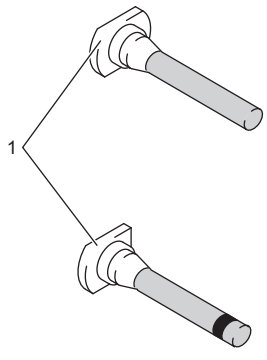

IK4L0A420027-01

2) Lắp chốt trượt không có bạc lót (1) vào mặt trên và chốt trượt có bạc lót (2) vào mặt dưới của giá bộ kẹp phanh trước (3) như trong hình.

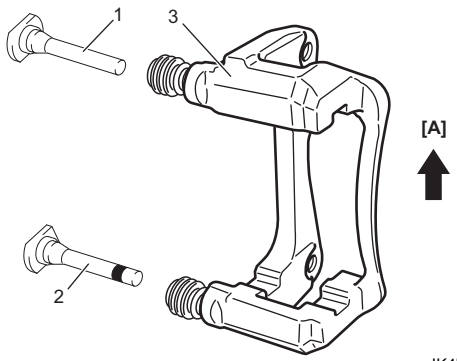

IK4L0A420028-02

[A]: Hướng lên trên

Kiểm tra bộ kẹp phanh trước

AENK4L0B4206009

LƯU Ý

Thực hiện kiểm tra này trong các trường hợp sau đây.

- **Khi thay bố phanh trước bằng bố phanh mới.**
- **Khi kiểm tra độ dày của bố phanh trước.**
- **Trước khi lắp lại bộ kẹp phanh trước.**

Bộ kẹp phanh và giá đỡ

Kiểm tra bộ kẹp phanh và giá đỡ trước xem có bị biến dạng, nứt, hỏng và gỉ sét không. Thay cụm bộ kẹp phanh trước nếu bị lỗi.

Gioăng chắn bụi

Kiểm tra gioăng chắn bụi (1) xem có bị vỡ, nứt và rò rỉ dầu phanh không. Thay gioăng chắn bụi nếu bị lỗi.

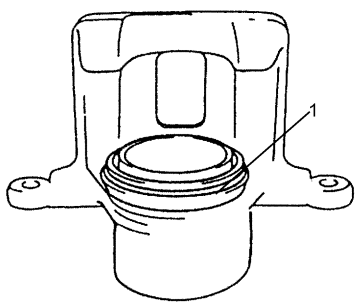

I8RW01420003-01