AENK4L0B.book Page 2 Thursday, August 29, 2019 10:31 AM

Hướng dẫn sửa chữa

Các bộ phận của phanh sau

AENK4L0B4306001

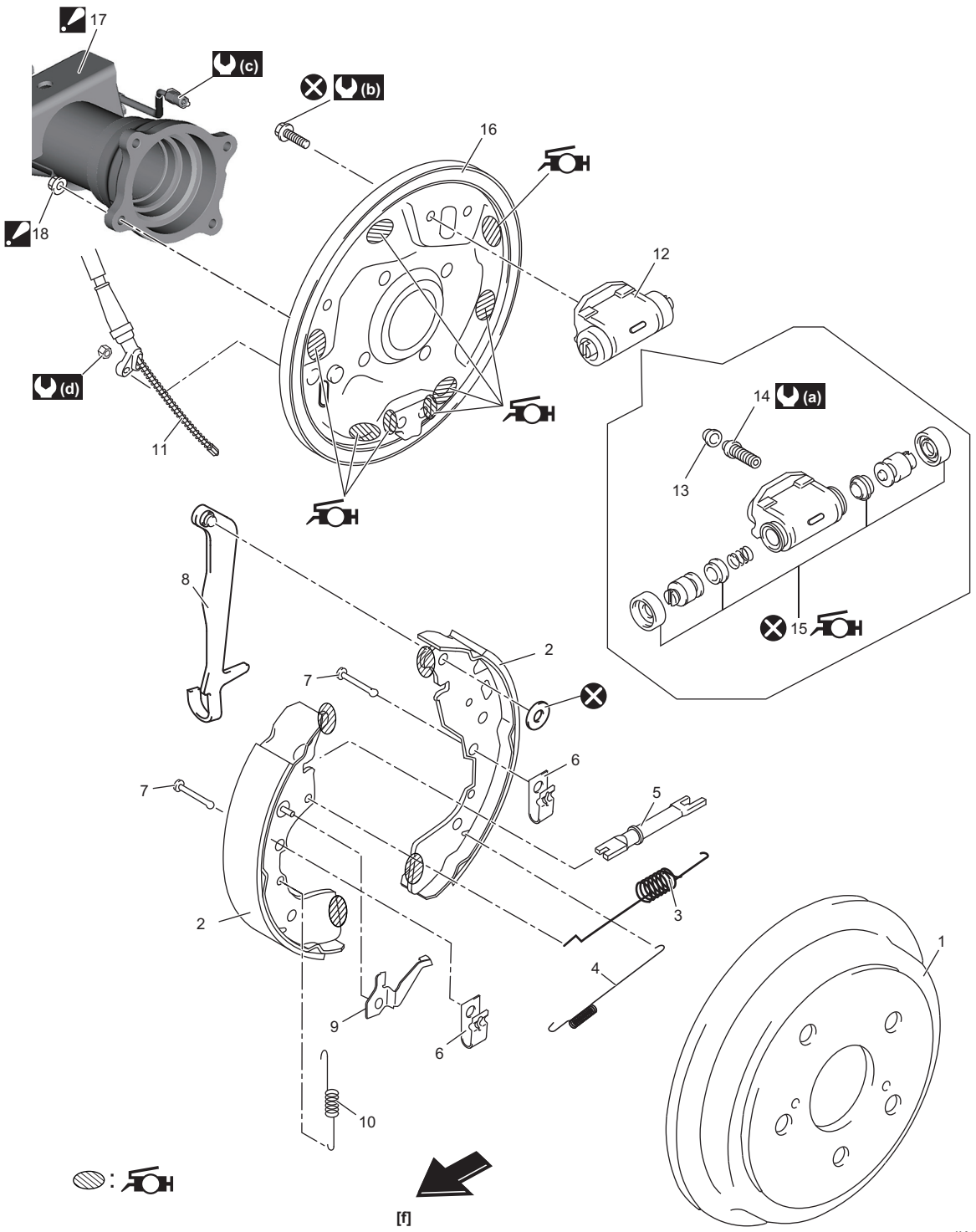

IK4L0A430001-05

AENK4L0B.book Page 3 Thursday, August 29, 2019 10:31 AM

[f]: Phía trước xe	8. Cần phanh	16. Vỏ sau trống phanh : Sau khi làm sạch vỏ sau, bôi mỡ phanh chịu nhiệt hoặc mỡ có trong phần phụ tùng.
1. Tang trống phanh sau	9. Cần điều chỉnh	17. Trục sau : Tham khảo “Các bộ phận của trục sau”: Sau trong Phần 3A (Trang 3A-8).
2. Guốc phanh	10. Lò xo bộ điều chỉnh	18. Đai ốc phanh sau : Tham khảo “Các bộ phận của trục sau”: Sau trong Phần 3A (Trang 3A-8).
3. Lò xo hồi trên guốc phanh	11. Cáp phanh tay	(a) : 7,4 N·m (0,75 kgf-m 5,5 lbf-ft)
4. Lò xo hồi dưới guốc phanh	12. Cụm xi-lanh bánh xe : Bôi mỡ phanh chịu nhiệt hoặc mỡ như hình minh họa.	(b) : 14 N·m (1,4 kgf-m 10,5 lbf-ft)
5. Bộ điều chỉnh phanh	13. Nắp chụp nút xả khí	(c) : 16 N·m (1,6 kgf-m 12,0 lbf-ft)
6. Lò xo hãm	14. Nút xả khí	(d) : 8,8 N·m (0,90 kgf-m 6,5 lbf-ft)
7. Chốt hãm guốc phanh	15. Bộ chụp xi-lanh bánh xe sau : Bôi một lượng nhỏ mỡ cao su hoặc dầu phanh quy định.	: Không tái sử dụng.

Tháo và lắp tang trống phanh sau

AENK4L0B4306002

Tháo

1) Nâng xe lên và tháo bánh sau. ☞(Trang 2D-3)
2) Nhả phanh tay.
   Nếu cần, nới lỏng cáp phanh tay.
3) Tháo trống phanh (2) bằng cách vặn các bu-lông M8 (1).

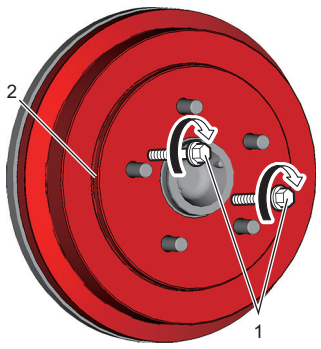

IK4L0A430002-01

Lắp

Thực hiện ngược lại quy trình tháo, lưu ý những điểm sau.

- Điều chỉnh cáp phanh tay. ☞(Trang 4D-3)
- Kiểm tra để đảm bảo trống phanh không bị bó và hệ thống phanh hoạt động chính xác.

Kiểm tra tang trống và guốc phanh sau

AENK4L0B4306003

Trống phanh

- Kiểm tra trống phanh xem có bị hỏng, biến dạng và nứt không. Nếu kết quả kiểm tra không ỔN, hãy thay trống phanh.
- Kiểm tra độ mòn trống phanh.
  Nếu đường kính trong trống phanh vượt quá giới hạn hoặc không đều hoặc mòn rãnh quá lớn, hãy thay trống phanh mới.

<u>Đường kính trong tang trống phanh sau “a”</u>
Tiêu chuẩn: 220 mm (8,66 in.)
Giới hạn: 222 mm (8,74 in.)

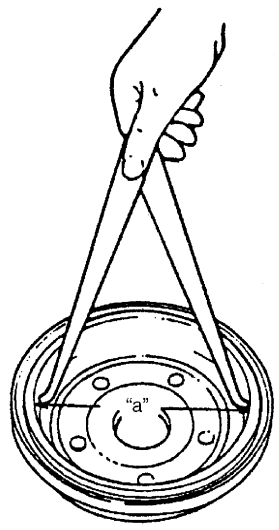

I4SN0A430005-01

Guốc phanh

- Kiểm tra bề mặt của má phanh sau (1) xem có bị cứng, mòn quá mức, bong tróc và dính nhớt hay không.
- Đảm bảo độ dày má phanh sau “a” (không bao gồm vỏ sau) tại ít nhất ba điểm. Nếu bất cứ giá trị đo được nào không đúng như quy định hoặc nếu phát hiện tình trạng mòn không đều rõ rệt, hãy thay thế tất cả các guốc phanh của xe.

<u>Độ dày má phanh sau “a”</u>
Tiêu chuẩn: 4,0 mm (0,16 in.)
Giới hạn: 1,0 mm (0,04 in.)

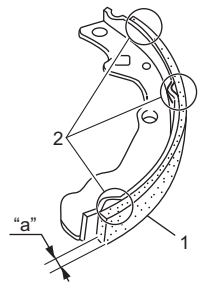

I9P60A431014-01

2. Điểm kiểm tra