AENK4L0B.book Page 4 Thursday, August 29, 2019 10:31 AM

Tháo và lắp guốc phanh sau

AENK4L0B4306004

LƯU Ý

Thay cả bộ guốc phanh phải và trái.

Tháo

1) Tháo trống phanh. ☞(Trang 4C-3)
2) Tháo lò xo hãm (1), chốt hãm guốc phanh (2), lò xo hồi dưới guốc phanh (3), lò xo hồi trên guốc phanh (4), bộ điều chỉnh phanh (5), lò xo bộ điều chỉnh (6), cần điều chỉnh (7) và guốc phanh (8).

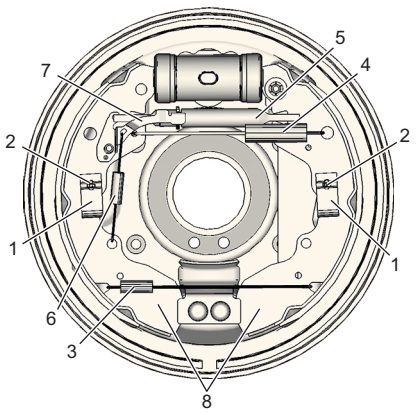

IK4L0A430003-01

3) Tháo cáp phanh tay (1) khỏi cần phanh (2).

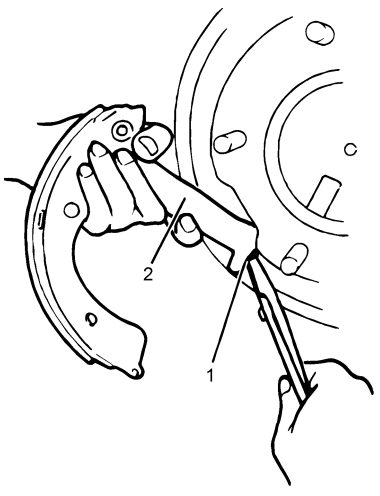

IK4L0A430005-02

4) Tháo đai ốc đẩy (1) và cần phanh (2) khỏi guốc phanh sau (3).

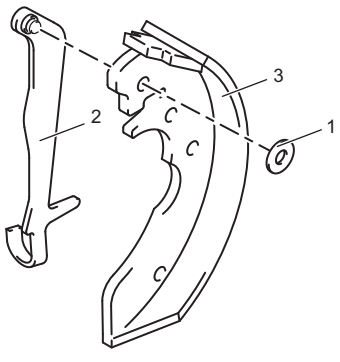

IK4L0A430009-02

Lắp

Thực hiện ngược lại quy trình tháo, lưu ý những điểm sau.

- Lắp cần phanh (1) và đai ốc đẩy mới (2) vào guốc phanh sau (3).

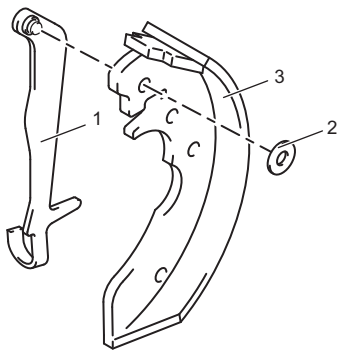

IK4L0A430012-01

- Trước khi lắp guốc phanh vào vỏ sau trống phanh, hãy vệ sinh vỏ sau trống phanh và bôi mỡ “A”.

  “A”: Mỡ phanh chịu nhiệt

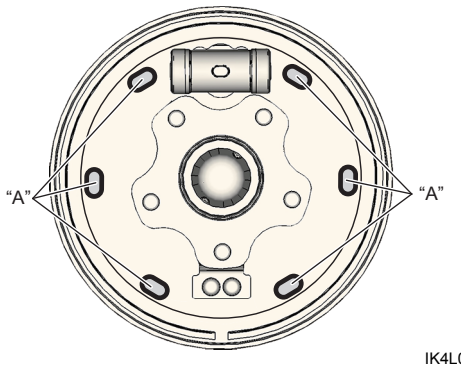

IK4L0A430006-01

- Lắp lò xo hồi trên guốc phanh (1) với phía dài của phần thẳng hướng về phía trước xe.
- Lắp lò xo hồi dưới guốc phanh (2) với phía dài của phần thẳng hướng về phía trước xe.

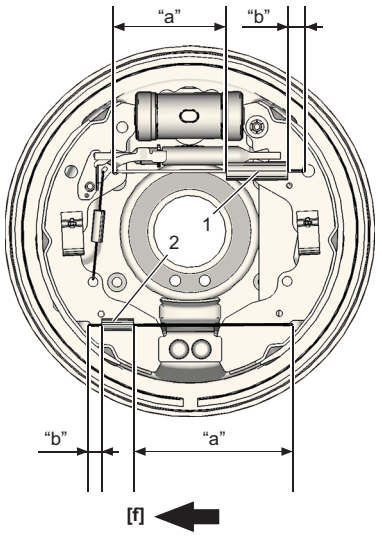

IK4L0A430007-02

[f]: Phía trước xe	“b”: Ngắn
“a”: Dài	

AENK4L0B.book Page 5 Thursday, August 29, 2019 10:31 AM

- Điều chỉnh khe hở guốc phanh. ☞(Trang 4C-5)
- Lắp cần phanh vào cáp phanh tay một cách chắc chắn.
- Điều chỉnh cáp phanh tay. ☞(Trang 4D-3)
- Kiểm tra để đảm bảo trống phanh không bị bó và hệ thống phanh hoạt động chính xác.

Điều chỉnh khe hở guốc phanh sau

AENK4L0B4306005

LƯU Ý

Phanh trống sau được trang bị cơ cấu điều chỉnh tự động. Khi thay hoặc tháo guốc phanh, hãy điều chỉnh chính xác khoảng cách giữa tang trống phanh sau và guốc phanh sau.

1) Điều chỉnh kích thước “a” giữa các guốc phanh sau bằng cách quay bánh răng bộ điều chỉnh (1).

Kích thước giữa các guốc phanh sau
“a”: 219,35 – 219,65 mm (8,6358 – 8,6476 in.)

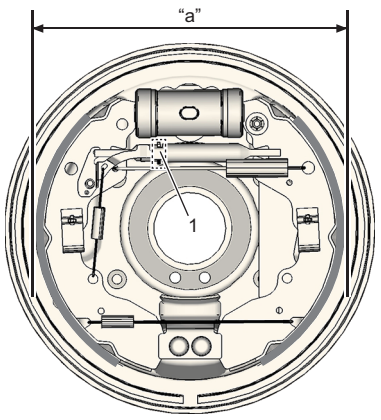

IK4L0A430008-01

2) Sau khi lắp lại trống phanh, vận hành bàn đạp phanh hơn 15 lần để kích hoạt cơ cấu điều chỉnh tự động.

Kiểm tra bộ điều chỉnh guốc phanh sau và cần guốc phanh

AENK4L0B4306006

- Kiểm tra xem bánh cóc của bộ điều chỉnh phanh (1) có bị mòn hoặc hư hỏng không.
- Kiểm tra xem lò xo hồi vị và lò xo hãm guốc phanh có bị mòn, hư hỏng, giãn quá mức không.
- Kiểm tra xem cần phanh (2) có chuyển động êm dọc theo guốc phanh không.

Nếu phát hiện thấy bất kỳ lỗi hoặc hư hỏng nào, hãy thay mới.

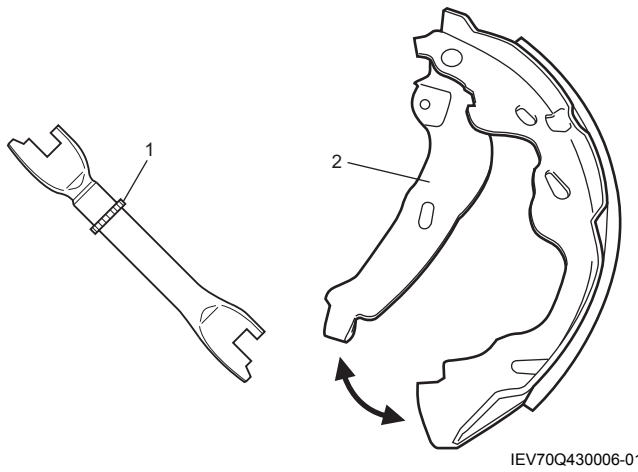

IEV70Q430006-01

Tháo và lắp xi-lanh bánh xe

AENK4L0B4306007

Tháo

1) Tháo guốc phanh. ☞(Trang 4C-4)
2) Nới lỏng đai ốc đường ống phanh (1) nhưng chỉ nới lỏng đến mức dầu không rò rỉ ra.

Dụng cụ chuyên dụng
: 09950-78220

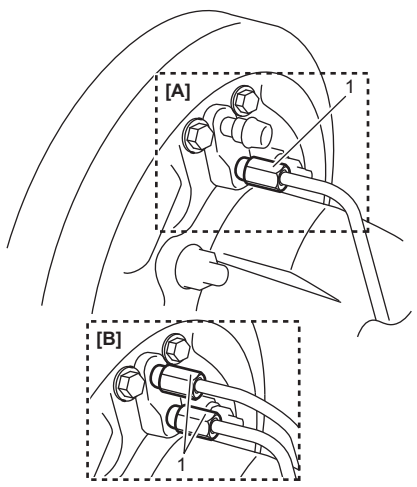

IK4L0A430010-02

[A]:	Bên trái của model không trang bị hệ thống ABS / ESP® và cả hai bên của model có trang bị hệ thống ABS / ESP®
[B]:	Bên phải