AENK4L0B.book Page 1 Thursday, August 29, 2019 10:31 AM

Phanh tay

Mô tả chung

Mô tả phanh tay

AENK4L0B4401001

Hệ thống phanh tay được điều khiển cơ học. Hệ thống chỉ tác dụng lực phanh lên các bánh sau nhờ dây cáp và hệ thống liên kết cơ khí. Phanh tay và phanh chân đều sử dụng guốc phanh giống nhau.

AENK4L0B.book Page 2 Thursday, August 29, 2019 10:31 AM

Hướng dẫn sửa chữa

Các bộ phận của phanh tay

AENK4L0B4406001

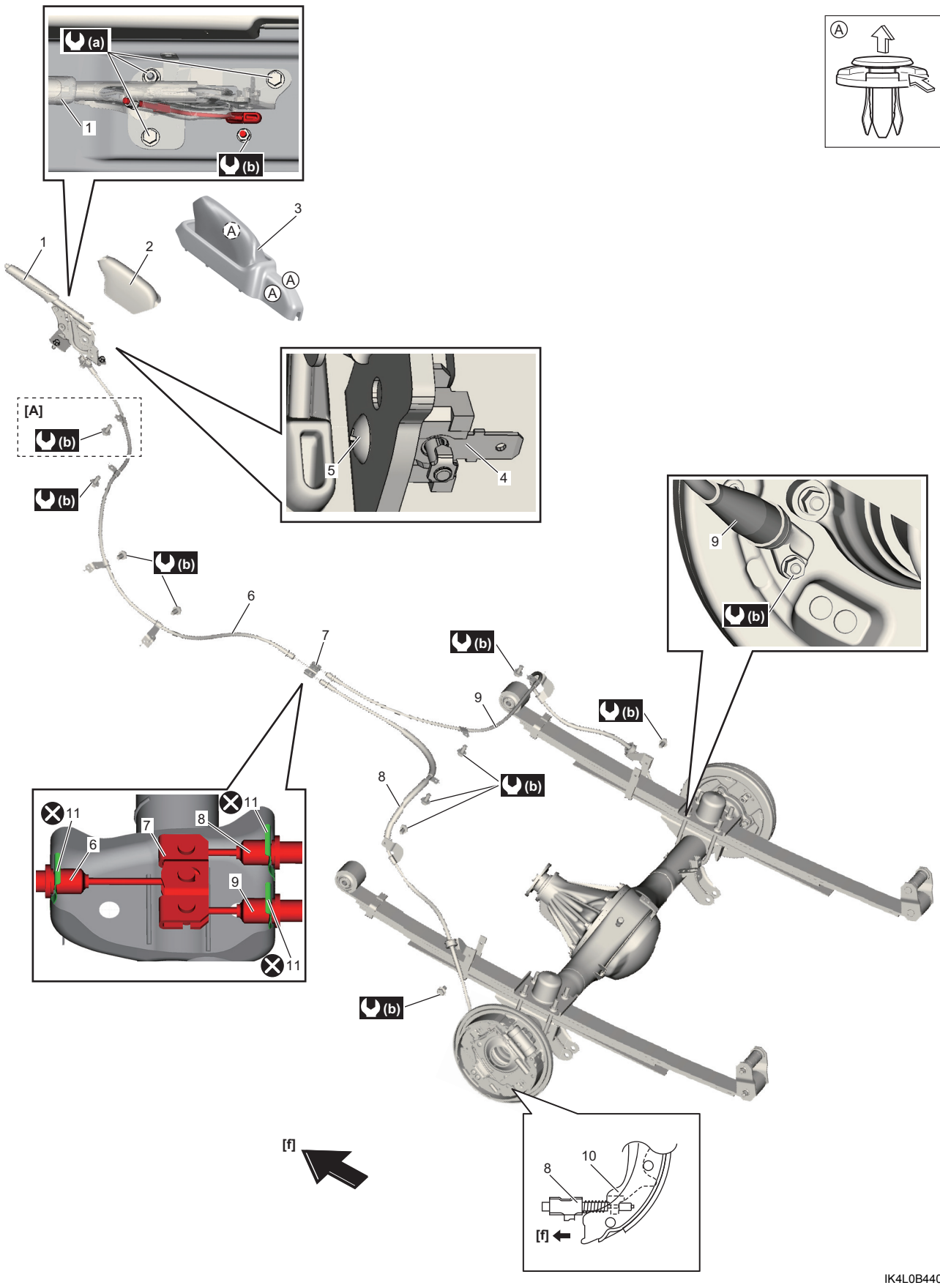

IK4L0B440001-01