AENK4L0B.book Page 2 Thursday, August 29, 2019 10:31 AM

Hướng dẫn sửa chữa

Các bộ phận của phanh tay

AENK4L0B4406001

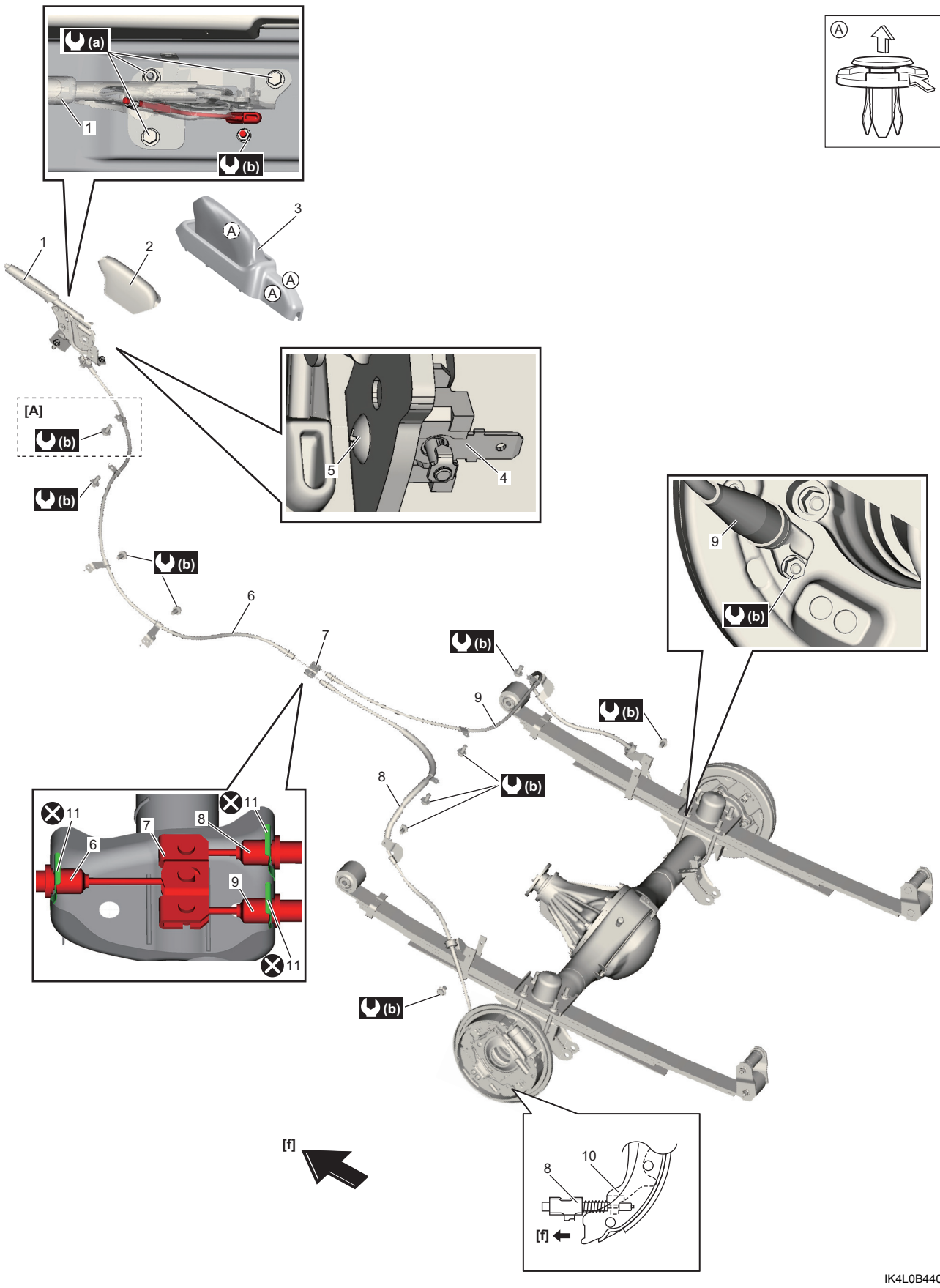

IK4L0B440001-01