AENK4L0B.book Page 3 Thursday, August 29, 2019 10:31 AM

[f]: Phía trước xe	5. Vít công tắc phanh tay	11. Kẹp
[A]: RHD	6. Cáp phanh tay phía trước	(a) : 21 N·m (2,1 kgf-m, 15,5 lbf-ft)
1. Cần phanh tay	7. Bộ cân bằng	(b) : 8,8 N·m (0,9 kgf-m, 6,5 lbf-ft)
2. Ốp cần phanh	8. Cáp phanh tay bên trái	⊗ : Không tái sử dụng.
3. Ốp cần phanh tay với chụp	9. Cáp phanh tay bên phải	
4. Công tắc phanh tay	10. Cần phanh	

Kiểm tra và điều chỉnh phanh tay

AENK4L0B4406002

LƯU Ý

Kiểm tra những tình trạng sau trước khi kiểm tra và điều chỉnh phanh tay.

- **Không có không khí bị kẹt trong hệ thống phanh.**
- **Hành trình bàn đạp phanh di chuyển bình thường.**
- **Guốc phanh sau không bị mòn quá giới hạn.**

Kiểm tra

1) Khởi động động cơ.
2) Nhấn bàn đạp phanh với lực khoảng 150 N (10,2 kgf, 22,5 lbf) 15 lần và nhả bàn đạp.
3) Kéo cần phanh tay với lực khoảng 300 N (51,0 kgf, 112,4 lbf) vài lần.
4) Kéo cần phanh tay, kiểm tra các mục sau. Nếu kết quả kiểm tra không ỔN, hãy điều chỉnh hoặc thay cáp phanh tay.
   - Cần phanh tay hoạt động trơn tru.
   - Các bánh sau được khóa chặt.
   - Nhả phanh tay một lần và kéo cần với lực 300 N (20,4 kgf, 45,0 lbf), đếm số tiếng “lách cách” do các rãnh bánh cóc phát ra.

LƯU Ý

Mỗi tiếng “lách cách” tương ứng với một rãnh.

Hành trình phanh tay “a”
Khi cần phanh tay được kéo với lực 200 N (20,4 kgf, 45,0 lbf): 8 đến 10 rãnh

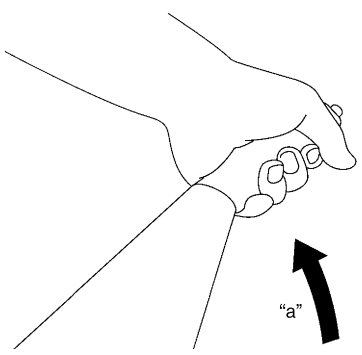

IK4L0A440002-01

5) Nhả cần phanh tay và kiểm tra để đảm bảo đèn cảnh báo phanh đã tắt. Sau đó kiểm tra để đảm bảo đèn cảnh báo phanh bật trong vòng 1 rãnh khi kéo cần phanh tay. Nếu kết quả kiểm tra không ỔN, hãy kiểm tra và kiểm tra những mục sau nếu cần.
   - Lượng dầu phanh còn lại
   - Công tắc mực dầu phanh (nối với bình chứa xi-lanh phanh chính)
   - Công tắc phanh tay

Điều chỉnh

1) Tháo ốp cần phanh tay với chụp và ốp cần phanh. ☞(Trang 4D-2)
2) Nhả phanh tay.
3) Nới lỏng đai ốc điều chỉnh (1) cho đến khi cáp phanh tay không còn căng.

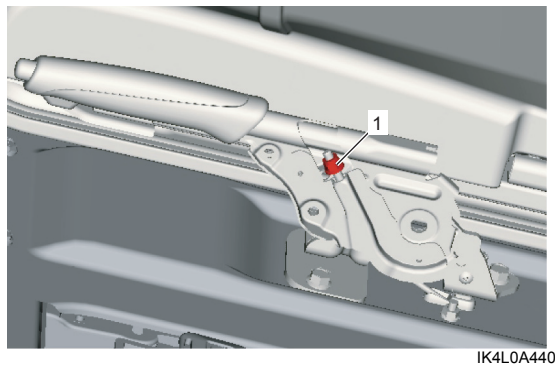

IK4L0A440003-04

4) Khởi động động cơ và nhấn bàn đạp phanh hơn 15 lần với lực 150 N (15,3 kgf, 33,7 lbf) để đạt được khe hở phù hợp giữa trống phanh và guốc phanh.
5) Dừng động cơ và điều chỉnh hành trình cần phanh tay tới giá trị quy định bằng đai ốc điều chỉnh.
6) Kiểm tra góc nghiêng bộ cân bằng (1). Nếu góc không như quy định, hãy kiểm tra cáp phanh tay và guốc phanh sau.

Góc nghiêng bộ cân bằng
“a”: trong vòng 15 độ

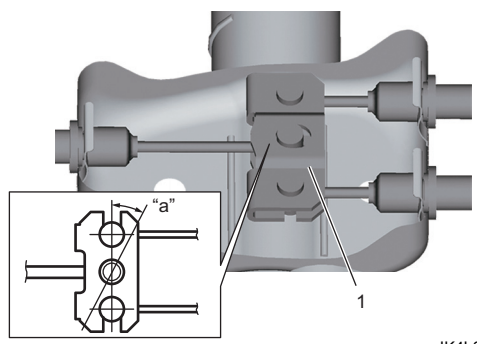

IK4L0A440004-01

AENK4L0B.book Page 4 Thursday, August 29, 2019 10:31 AM

7) Sau khi điều chỉnh xong, kiểm tra để đảm bảo trống phanh không bị bó.
8) Lắp ốp cần phanh tay với chụp và ốp cần phanh. ☞(Trang 4D-2)

Tháo và lắp cáp phanh tay

AENK4L0B4406003

Tháo

1) Tháo cáp phanh tay khỏi cần guốc phanh. ☞(Trang 4C-4)
2) Tháo ốp cần phanh tay với chụp và ốp cần phanh. ☞(Trang 4D-2)
3) Tháo đai ốc điều chỉnh (1).

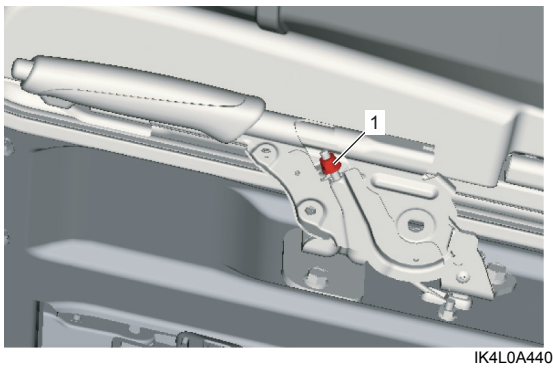

IK4L0A440003-04

4) Tháo cáp phanh tay.
5) Tháo cáp phanh tay khỏi xe. ☞(Trang 4D-2)

LƯU Ý

Nếu cần tháo cả cáp phanh tay phải và trái, thực hiện lại những bước trên.

Lắp

Thực hiện ngược lại quy trình tháo, lưu ý những điểm sau.

- Lắp kẹp đúng cách. ☞(Trang 4D-2)
- Siết chặt từng bu-lông và đai ốc đến lực siết quy định. ☞(Trang 4D-2)
- Kiểm tra để đảm bảo đầu cáp phanh tay đã được lắp chắc chắn vào bộ cân bằng và cần guốc phanh.
- Điều chỉnh cáp phanh tay. ☞(Trang 4D-3)
- Sau khi lắp và điều chỉnh hành trình bàn đạp phanh tay xong, hãy kiểm tra để đảm bảo hệ thống phanh hoạt động chính xác.

Tháo và lắp cần phanh tay

AENK4L0B4406005

Tháo

1) Đặt cần chuyển số ở “số 1” và khóa các bánh dẫn động.
2) Tháo ốp cần phanh tay với chụp và ốp cần phanh. ☞(Trang 4D-2)
3) Rút giắc nối công tắc phanh tay (1) khỏi cần phanh tay (2).

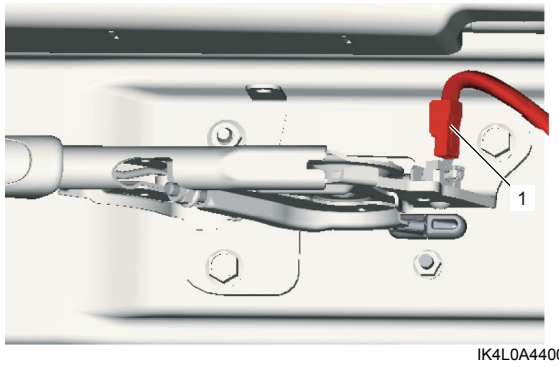

IK4L0A440005-02

4) Tháo đai ốc điều chỉnh cáp phanh tay (1), bu-lông (2) và đai ốc (3) cần phanh tay.

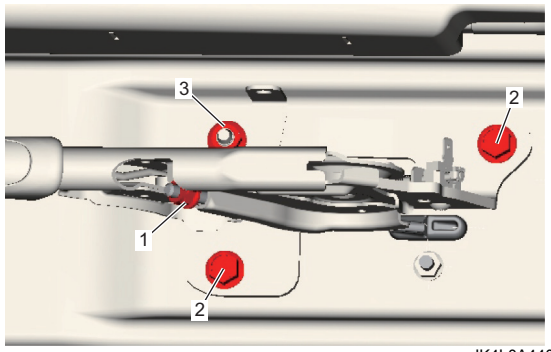

IK4L0A440006-02

5) Tháo cáp phanh tay (1) khỏi cần phanh tay (2)
6) Tháo cần phanh tay.

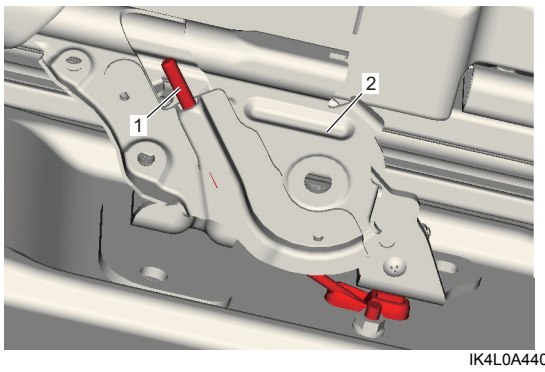

IK4L0A440007-01

Lắp

Thực hiện ngược lại quy trình tháo, lưu ý những điểm sau.

- Siết chặt bu-lông (1) và đai ốc (2) cần phanh tay đến lực siết quy định.

Lực siết
Bu-lông cần phanh tay (a):
21 N·m (2,1 kgf-m, 15,5 lbf-ft)
Đai ốc cần phanh tay (b):
21 N·m (2,1 kgf-m, 15,5 lbf-ft)