AENK4L0B.book Page 4 Thursday, August 29, 2019 10:31 AM

7) Sau khi điều chỉnh xong, kiểm tra để đảm bảo trống phanh không bị bó.
8) Lắp ốp cần phanh tay với chụp và ốp cần phanh. ☞(Trang 4D-2)

Tháo và lắp cáp phanh tay

AENK4L0B4406003

Tháo

1) Tháo cáp phanh tay khỏi cần guốc phanh. ☞(Trang 4C-4)
2) Tháo ốp cần phanh tay với chụp và ốp cần phanh. ☞(Trang 4D-2)
3) Tháo đai ốc điều chỉnh (1).

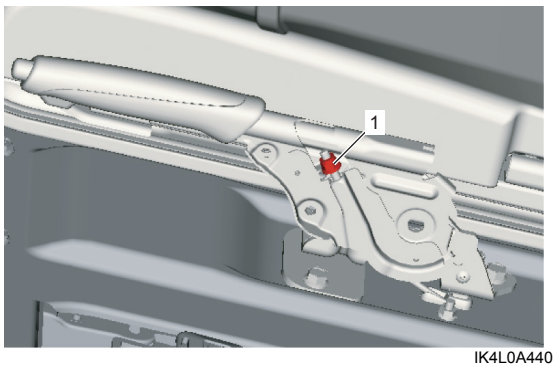

IK4L0A440003-04

4) Tháo cáp phanh tay.
5) Tháo cáp phanh tay khỏi xe. ☞(Trang 4D-2)

LƯU Ý

Nếu cần tháo cả cáp phanh tay phải và trái, thực hiện lại những bước trên.

Lắp

Thực hiện ngược lại quy trình tháo, lưu ý những điểm sau.

- Lắp kẹp đúng cách. ☞(Trang 4D-2)
- Siết chặt từng bu-lông và đai ốc đến lực siết quy định. ☞(Trang 4D-2)
- Kiểm tra để đảm bảo đầu cáp phanh tay đã được lắp chắc chắn vào bộ cân bằng và cần guốc phanh.
- Điều chỉnh cáp phanh tay. ☞(Trang 4D-3)
- Sau khi lắp và điều chỉnh hành trình bàn đạp phanh tay xong, hãy kiểm tra để đảm bảo hệ thống phanh hoạt động chính xác.

Tháo và lắp cần phanh tay

AENK4L0B4406005

Tháo

1) Đặt cần chuyển số ở “số 1” và khóa các bánh dẫn động.
2) Tháo ốp cần phanh tay với chụp và ốp cần phanh. ☞(Trang 4D-2)
3) Rút giắc nối công tắc phanh tay (1) khỏi cần phanh tay (2).

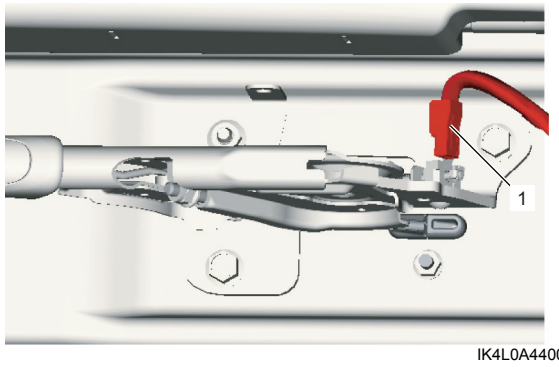

IK4L0A440005-02

4) Tháo đai ốc điều chỉnh cáp phanh tay (1), bu-lông (2) và đai ốc (3) cần phanh tay.

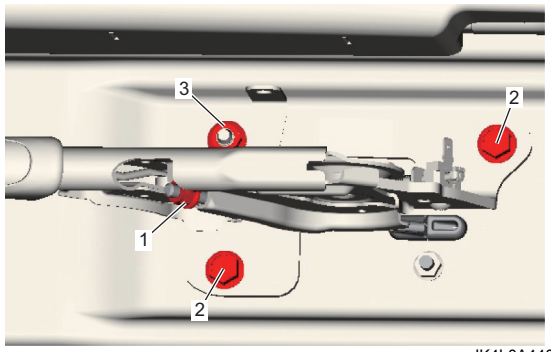

IK4L0A440006-02

5) Tháo cáp phanh tay (1) khỏi cần phanh tay (2)
6) Tháo cần phanh tay.

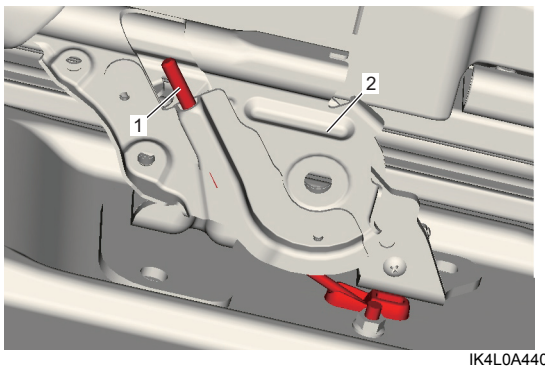

IK4L0A440007-01

Lắp

Thực hiện ngược lại quy trình tháo, lưu ý những điểm sau.

- Siết chặt bu-lông (1) và đai ốc (2) cần phanh tay đến lực siết quy định.

Lực siết
Bu-lông cần phanh tay (a):
21 N·m (2,1 kgf-m, 15,5 lbf-ft)
Đai ốc cần phanh tay (b):
21 N·m (2,1 kgf-m, 15,5 lbf-ft)

AENK4L0B.book Page 5 Thursday, August 29, 2019 10:31 AM

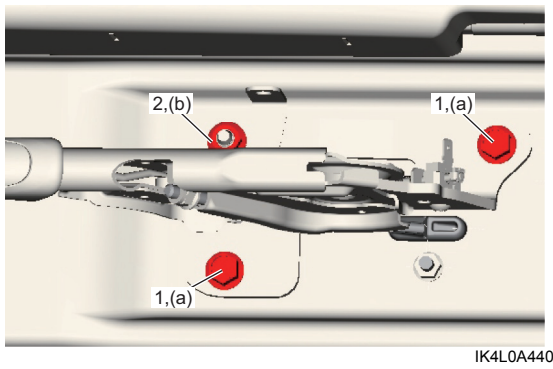

IK4L0A440008-01

- Lắp cáp phanh tay với bộ cân bằng, sau đó điều chỉnh cáp phanh tay. ☞(Trang 4D-3)
- Kiểm tra để đảm bảo hệ thống phanh hoạt động tốt.

Kiểm tra công tắc phanh tay

AENK4L0B4406006

1) Tháo ốp cần phanh tay với chụp và ốp cần phanh. ☞(Trang 4D-2)
2) Rút giắc nối công tắc phanh tay (1) khỏi cần phanh tay (2).

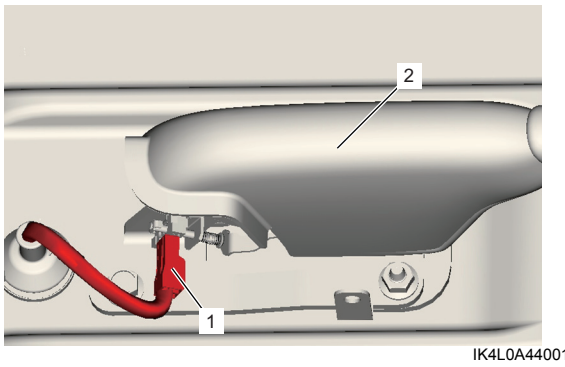

IK4L0A440010-01

3) Kiểm tra sự thông mạch giữa cực công tắc phanh (1) và dây nối đất như được minh họa trong hình. Nếu kết quả kiểm tra không như quy định, hãy thay công tắc phanh tay.

<u>Thông số kỹ thuật công tắc phanh tay</u>
Phanh tay được nhả: Không có sự thông mạch
Cần phanh tay được kéo lên: Sự thông mạch

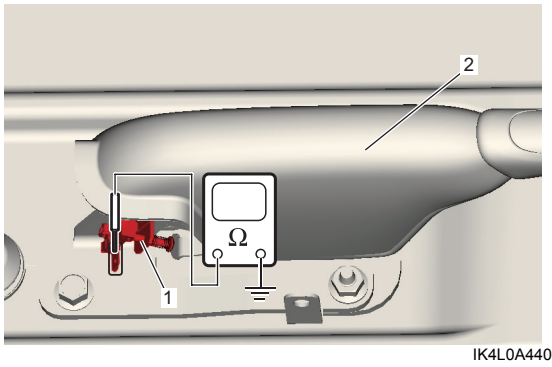

IK4L0A440009-01

2. Cần phanh tay

Tháo và lắp công tắc phanh tay

AENK4L0B4406007

Tham khảo “Các bộ phận của phanh tay” (Trang 4D-2).

Thông số kỹ thuật

Thông số lực siết

AENK4L0B4407001

Bộ phận siết	Lực siết			Lưu ý
	N·m	kgf-m	lbf-ft	
Bu-lông cần phanh tay	21	2,1	15,5	☞(Trang 4D-4)
Đai ốc cần phanh tay	21	2,1	15,5	☞(Trang 4D-4)

Tham khảo:
Để biết thông tin về lực siết của các bản siết lực không được trình bày trong trang này, tham khảo:
“Các bộ phận của phanh tay” (Trang 4D-2)
“Thông tin về bản siết lực” trong Phần 0A (Trang 0A-5)