AENK4L0B.book Page 4 Thursday, August 29, 2019 10:31 AM



7) Sau khi điều chỉnh xong, kiểm tra để đảm bảo trống phanh không bị bó.
8) Lắp ốp cần phanh tay với chụp và ốp cần phanh. ☞(Trang 4D-2)

## Tháo và lắp cáp phanh tay

AENK4L0B4406003

### Tháo

1) Tháo cáp phanh tay khỏi cần guốc phanh. ☞(Trang 4C-4)
2) Tháo ốp cần phanh tay với chụp và ốp cần phanh. ☞(Trang 4D-2)
3) Tháo đai ốc điều chỉnh (1).

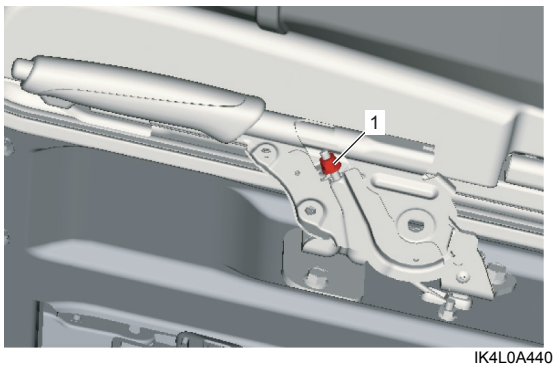


IK4L0A440003-04

4) Tháo cáp phanh tay.
5) Tháo cáp phanh tay khỏi xe. ☞(Trang 4D-2)

**LƯU Ý**

**Nếu cần tháo cả cáp phanh tay phải và trái, thực hiện lại những bước trên.**

### Lắp

Thực hiện ngược lại quy trình tháo, lưu ý những điểm sau.

- Lắp kẹp đúng cách. ☞(Trang 4D-2)
- Siết chặt từng bu-lông và đai ốc đến lực siết quy định. ☞(Trang 4D-2)
- Kiểm tra để đảm bảo đầu cáp phanh tay đã được lắp chắc chắn vào bộ cân bằng và cần guốc phanh.
- Điều chỉnh cáp phanh tay. ☞(Trang 4D-3)
- Sau khi lắp và điều chỉnh hành trình bàn đạp phanh tay xong, hãy kiểm tra để đảm bảo hệ thống phanh hoạt động chính xác.

## Tháo và lắp cần phanh tay

AENK4L0B4406005

### Tháo

1) Đặt cần chuyển số ở “số 1” và khóa các bánh dẫn động.
2) Tháo ốp cần phanh tay với chụp và ốp cần phanh. ☞(Trang 4D-2)
3) Rút giắc nối công tắc phanh tay (1) khỏi cần phanh tay (2).

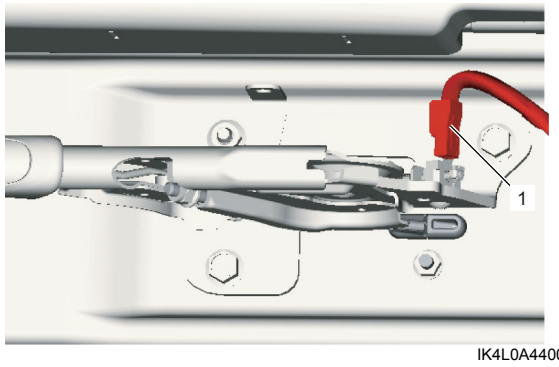


IK4L0A440005-02

4) Tháo đai ốc điều chỉnh cáp phanh tay (1), bu-lông (2) và đai ốc (3) cần phanh tay.

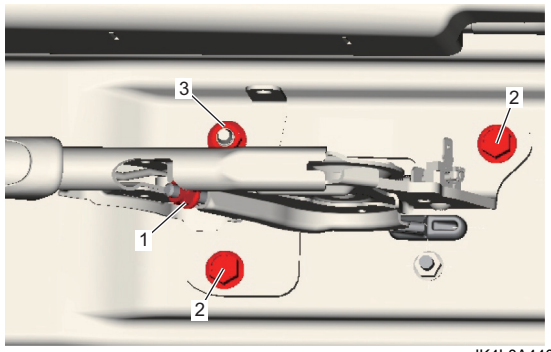


IK4L0A440006-02

5) Tháo cáp phanh tay (1) khỏi cần phanh tay (2)
6) Tháo cần phanh tay.

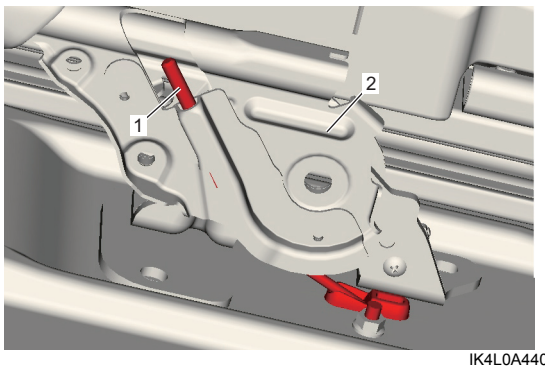


IK4L0A440007-01

### Lắp

Thực hiện ngược lại quy trình tháo, lưu ý những điểm sau.

- Siết chặt bu-lông (1) và đai ốc (2) cần phanh tay đến lực siết quy định.

**Lực siết**
**Bu-lông cần phanh tay (a):**
**21 N·m (2,1 kgf-m, 15,5 lbf-ft)**
**Đai ốc cần phanh tay (b):**
**21 N·m (2,1 kgf-m, 15,5 lbf-ft)**