AENK4L0B.book Page 5 Thursday, August 29, 2019 10:31 AM

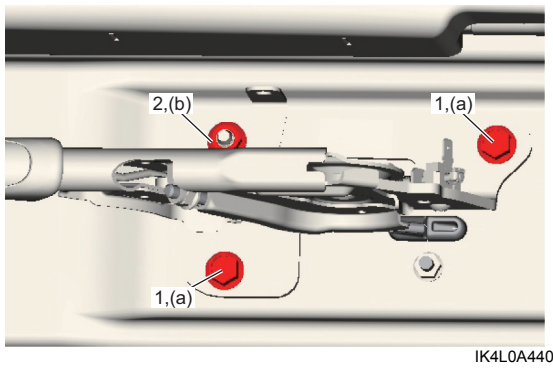

IK4L0A440008-01

- Lắp cáp phanh tay với bộ cân bằng, sau đó điều chỉnh cáp phanh tay. ☞(Trang 4D-3)
- Kiểm tra để đảm bảo hệ thống phanh hoạt động tốt.

Kiểm tra công tắc phanh tay

AENK4L0B4406006

1) Tháo ốp cần phanh tay với chụp và ốp cần phanh. ☞(Trang 4D-2)
2) Rút giắc nối công tắc phanh tay (1) khỏi cần phanh tay (2).

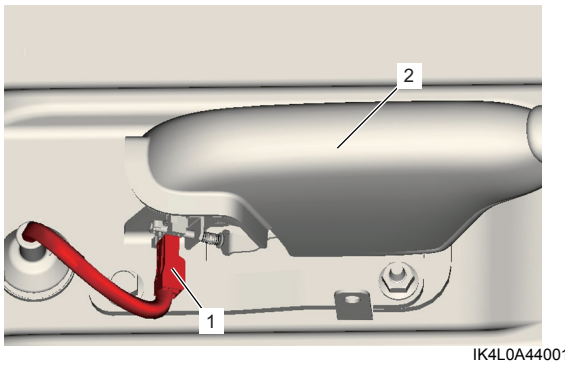

IK4L0A440010-01

3) Kiểm tra sự thông mạch giữa cực công tắc phanh (1) và dây nối đất như được minh họa trong hình. Nếu kết quả kiểm tra không như quy định, hãy thay công tắc phanh tay.

<u>Thông số kỹ thuật công tắc phanh tay</u>
Phanh tay được nhả: Không có sự thông mạch
Cần phanh tay được kéo lên: Sự thông mạch

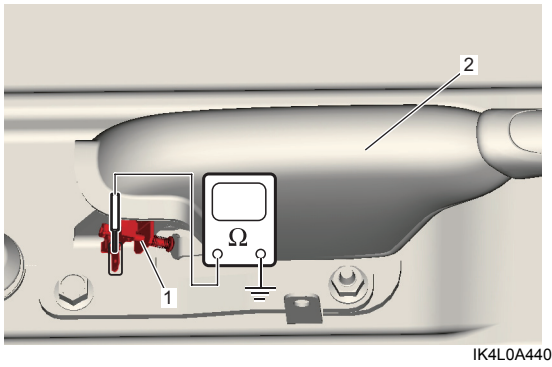

IK4L0A440009-01

2. Cần phanh tay

Tháo và lắp công tắc phanh tay

AENK4L0B4406007

Tham khảo “Các bộ phận của phanh tay” (Trang 4D-2).

Thông số kỹ thuật

Thông số lực siết

AENK4L0B4407001

Bộ phận siết	Lực siết			Lưu ý
	N·m	kgf-m	lbf-ft	
Bu-lông cần phanh tay	21	2,1	15,5	☞(Trang 4D-4)
Đai ốc cần phanh tay	21	2,1	15,5	☞(Trang 4D-4)

Tham khảo:
Để biết thông tin về lực siết của các bản siết lực không được trình bày trong trang này, tham khảo:
“Các bộ phận của phanh tay” (Trang 4D-2)
“Thông tin về bản siết lực” trong Phần 0A (Trang 0A-5)