AENK4L0B.book Page 5 Thursday, August 29, 2019 10:31 AM

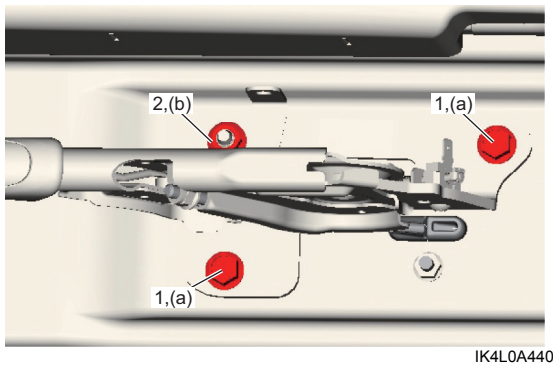

IK4L0A440008-01

- Lắp cáp phanh tay với bộ cân bằng, sau đó điều chỉnh cáp phanh tay. ☞(Trang 4D-3)
- Kiểm tra để đảm bảo hệ thống phanh hoạt động tốt.

Kiểm tra công tắc phanh tay

AENK4L0B4406006

1) Tháo ốp cần phanh tay với chụp và ốp cần phanh. ☞(Trang 4D-2)
2) Rút giắc nối công tắc phanh tay (1) khỏi cần phanh tay (2).

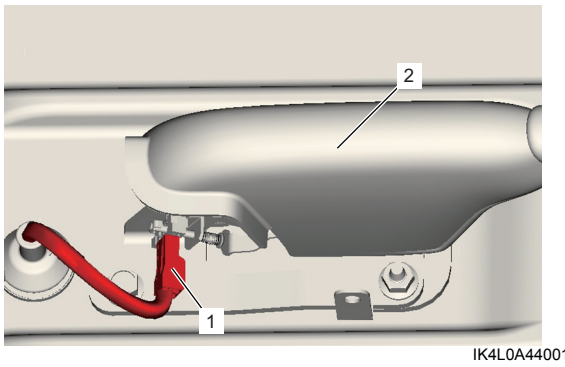

IK4L0A440010-01

3) Kiểm tra sự thông mạch giữa cực công tắc phanh (1) và dây nối đất như được minh họa trong hình. Nếu kết quả kiểm tra không như quy định, hãy thay công tắc phanh tay.

<u>Thông số kỹ thuật công tắc phanh tay</u>
Phanh tay được nhả: Không có sự thông mạch
Cần phanh tay được kéo lên: Sự thông mạch

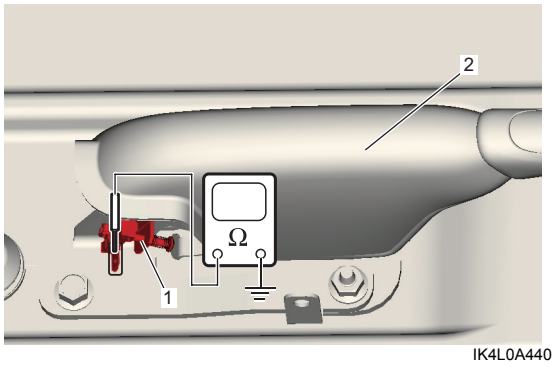

IK4L0A440009-01

2. Cần phanh tay

Tháo và lắp công tắc phanh tay

AENK4L0B4406007

Tham khảo “Các bộ phận của phanh tay” (Trang 4D-2).

Thông số kỹ thuật

Thông số lực siết

AENK4L0B4407001

Bộ phận siết	Lực siết			Lưu ý
	N·m	kgf-m	lbf-ft	
Bu-lông cần phanh tay	21	2,1	15,5	☞(Trang 4D-4)
Đai ốc cần phanh tay	21	2,1	15,5	☞(Trang 4D-4)

Tham khảo:
Để biết thông tin về lực siết của các bản siết lực không được trình bày trong trang này, tham khảo:
“Các bộ phận của phanh tay” (Trang 4D-2)
“Thông tin về bản siết lực” trong Phần 0A (Trang 0A-5)

AENK4L0B.book Page 1 Thursday, August 29, 2019 10:31 AM

ABS

Phòng ngừa

Phòng ngừa đối với ABS

AENK4L0B4500001

Khi rút giắc cắm cụm điều khiển ABS, hãy chắc chắn bạn đã ngắt kết nối cáp âm (–) ở bình điện vì điện áp bình điện được cấp liên tục tới bộ thủy lực / cụm chi tiết điều khiển ABS.

Phòng ngừa khi chẩn đoán sự cố

AENK4L0B4500002

Để kiểm tra xem chẩn đoán sự cố có được thực hiện chính xác và thuận lợi hay không, hãy tuân thủ những nội dung sau và thực hiện “Kiểm tra ABS” (Trang 4E-10).

- Trước khi sử dụng máy chẩn đoán, hãy đọc Sách hướng dẫn vận hành để biết cách sử dụng.
- Nếu xe được vận hành trong bất kỳ tình trạng nào dưới đây, đèn cảnh báo hệ thống ABS có thể sáng trong giây lát nhưng điều này không báo hiệu bất kỳ sự cố nào ở ABS.
  - Lái xe khi đang sử dụng phanh tay.
  - Lái xe khi phanh đang trong tình trạng bị bó.
  - Xe bị kẹt trong bùn, cát, v.v.
  - Bánh xe xoay trượt trong khi lái.
  - Bánh quay khi xe đang được nâng lên.
- Đảm bảo tuân thủ quy trình chẩn đoán sự cố được mô tả trong “Kiểm tra ABS” (Trang 4E-10). Nếu không tuân thủ đúng quy trình chẩn đoán sự cố có thể dẫn đến chẩn đoán không chính xác. (Nếu không thực hiện đúng quy trình chẩn đoán, các DTC khác có thể được lưu trong bộ thuỷ lực / cụm chi tiết điều khiển ABS.)
- Khi rút giắc cắm cụm điều khiển ABS (1), kéo cần khóa (2) của giắc cắm lên.
  Khi kết nối giắc cắm, đặt giắc cắm ở đúng vị trí trên bộ thuỷ lực / cụm chi tiết điều khiển ABS và kéo cần khóa xuống cho đến khi nó khóa lại.

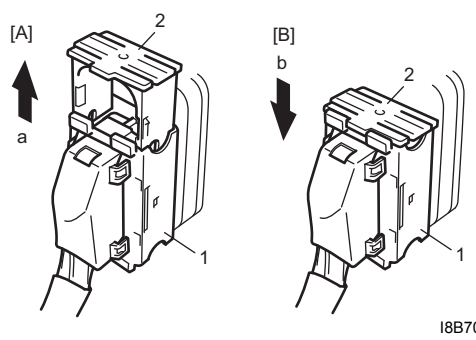

I8B701450018-01

[A]: Ngắt kết nối	[a]: Kéo lên để khóa
[B]: Kết nối	[b]: Kéo xuống để khóa

- Giao tiếp của cụm điều khiển ABS và cụm điều khiển khác được thiết lập bởi CAN.
  Do đó, đảm bảo đọc “Phòng ngừa khi lắp đặt thiết bị truyền thông di động” trong Phần 00 (Trang 00-9) trước khi kiểm tra và xử lý đường truyền CAN.

Mô tả chung

Mô tả ABS

AENK4L0B4501001

Hệ thống ABS (Hệ thống chống bó cứng phanh) điều khiển áp lực dầu tác dụng lên bộ kẹp phanh hoặc điều khiển áp lực dầu từ xi-lanh chính đến từng xi-lanh bánh xe sao cho bánh xe không bị khóa cứng ngay cả khi phanh gấp.
Hệ thống ABS này được trang bị chức năng EBD (Phân phối lực phanh điện tử).

Khi nhấn bàn đạp phanh vừa đủ lực để kích hoạt điều khiển ABS, lực phanh sẽ được phân phối theo tỷ lệ giữa phanh trước và phanh sau để ngăn không cho các bánh sau bị khóa quá dễ dàng, giúp xe ổn định hơn.
Nếu chức năng điều khiển EBD bị vô hiệu hóa, đèn cảnh báo hệ thống phanh sẽ bật sáng để báo cho tài xế biết về tình trạng bất thường.