AENK4L0B.book Page 12 Thursday, August 29, 2019 10:31 AM

Bước 3: Lái thử

⚠ CẢNH BÁO

Nếu bạn không chọn tuyến đường phù hợp và không thực hiện đúng các phòng ngừa khi thực hiện lái thử, thì có thể xảy ra tai nạn.

- **Chọn đường bằng phẳng không có phương tiện giao thông để giảm thiểu nguy cơ tai nạn.**
- **Thực hiện việc lái thử một cách cẩn thận.**
- **Tiến hành lái thử với 2 người trên xe, một tài xế và một người kiểm tra.**

Thực hiện lái thử như sau để kiểm tra từng đèn cảnh báo có bật sáng hay không.

1) Lái xe với vận tốc 40 km/giờ (25 dặm/giờ) trong khoảng hơn hai phút.
2) Rẽ trái và phải ở tốc độ trên 10 km/giờ (6 dặm/giờ) trong khoảng hơn một giây bằng cách quay vô lăng trên 45 độ.
3) Lái xe với vận tốc 60 km/giờ (37 dặm/giờ) trong khoảng hơn ba giây.
4) Dừng xe sử dụng phanh chân ở tốc độ 60 km/giờ (37 dặm/giờ).

Bước 4: Chẩn đoán phanh

Kiểm tra những bộ phận hoặc hệ thống nghi ngờ là nguyên nhân bằng cách tham khảo “Mô tả hệ thống phanh” trong Phần 4A (Trang 4A-1) và dựa trên các triệu chứng ở xe (những triệu chứng quan sát thấy qua các Bước 1 - 3). Sửa chữa các bộ phận lỗi hoặc thay thế nếu cần).

Bước 5: Vấn đề gián đoạn

Kiểm tra những bộ phận dễ gây ra sự cố gián đoạn (như bộ dây điện, giắc cắm), tham khảo “Kiểm tra tình trạng tiếp xúc chập chờn và tiếp xúc kém” trong Phần 00 (Trang 00-11) và mạch điện liên quan của DTC được ghi lại ở Bước 1 - 5.

Bước 6: Kiểm tra xác nhận lần cuối

Kiểm tra để đảm bảo triệu chứng sự cố đã được khắc phục và hệ thống ABS không còn tình trạng bất thường. Nếu bộ phận được sửa chữa có liên quan tới DTC lỗi, xóa DTC, tham khảo “Xóa DTC” (Trang 4E-15), thực hiện lái thử và xác nhận không còn DTC báo lỗi.

Kiểm tra bằng mắt thường

AENK4L0B4504002

Kiểm tra bằng mắt thường những bộ phận và hệ thống sau đây.

Mục kiểm tra		Phần tham khảo
Bình điện	Mực dung dịch, rò rỉ	“Mô tả bình điện” trong Phần 1J (Trang 1J-2)
Các giắc cắm của bộ dây điện	Ngắt kết nối, ma sát	“Kiểm tra tình trạng tiếp xúc chập chờn và tiếp xúc kém” trong Phần 00 (Trang 00-11)
Cầu chì	Cháy	—
Dầu phanh	Mực dầu, rò rỉ	“Kiểm tra mực dầu phanh” trong Phần 4A (Trang 4A-6)
Đèn cảnh báo hệ thống ABS	Hoạt động	“Kiểm tra đèn cảnh báo” (Trang 4E-13)
Đèn cảnh báo hệ thống phanh	Hoạt động	
Các bộ phận khác có thể kiểm tra bằng mắt thường		—

Chẩn đoán triệu chứng ABS

AENK4L0B4504003

Tình trạng	Nguyên nhân có thể	Sửa chữa/Mục tham khảo
Đèn cảnh báo hệ thống ABS vẫn sáng trong hơn 2 giây sau khi xoay công tắc máy về vị trí “ON”	Chức năng ABS trục trặc	*Tiến hành kiểm tra ABS. ☞(Trang 4E-10)*
	Mạch đèn cảnh báo hệ thống ABS trục trặc	*Kiểm tra mạch đèn cảnh báo hệ thống ABS. ☞(Trang 4E-21)*
Đèn cảnh báo hệ thống ABS không SÁNG sau khi xoay công tắc máy về vị trí “ON”	Chức năng ABS trục trặc	*Tiến hành kiểm tra ABS. ☞(Trang 4E-10)*
	Chức năng của hệ thống giao tiếp CAN trục trặc	*Kiểm tra hệ thống giao tiếp CAN. ☞(Trang 10H-11)*
	Mạch đèn cảnh báo hệ thống ABS trục trặc	*Kiểm tra mạch đèn cảnh báo hệ thống ABS. ☞(Trang 4E-20)*
Đèn cảnh báo hệ thống ABS nhấp nháy	Xả khí không đúng cách từ bộ thủy lực / cụm chi tiết điều khiển ABS	*Tiến hành kiểm tra hoạt động bộ thuỷ lực ABS. ☞(Trang 4E-35)*

AENK4L0B.book Page 13 Thursday, August 29, 2019 10:31 AM

Tình trạng	Nguyên nhân có thể	Sửa chữa/Mục tham khảo
Đèn cảnh báo hệ thống phanh vẫn sáng trong hơn 2 giây sau khi xoay công tắc máy về vị trí "ON"	Sử dụng phanh tay	*Nhả phanh tay và kiểm tra để đảm bảo đèn cảnh báo hệ thống phanh đã TẮT.*
	Lượng dầu phanh không đủ	*Kiểm tra mực dầu phanh. ☞(Trang 4A-6)*
	Mạch công tắc phanh tay và/hoặc mạch công tắc mực dầu phanh bị lỗi	*Kiểm tra BCM và mạch. ☞(Trang 10B-31)*
	Công tắc phanh tay và/hoặc công tắc mực dầu phanh bị lỗi	*Kiểm tra công tắc phanh tay và/hoặc công tắc mực dầu phanh.* • *Công tắc phanh tay: ☞(Trang 4D-5)* • *Công tắc mực dầu phanh: ☞(Trang 4A-6)*
	Điều khiển EBD trục trặc	*Tiến hành kiểm tra ABS. ☞(Trang 4E-10)*
	Mạch cấp nguồn và mạch nối đất cụm điều khiển ABS bị lỗi	*Kiểm tra mạch cấp nguồn và mạch nối đất cụm điều khiển ABS. ☞(Trang 4E-34)*
	Hệ thống giao tiếp CAN trục trặc	*Kiểm tra hệ thống giao tiếp CAN. ☞(Trang 10H-11)*
	BCM bị lỗi	*Kiểm tra BCM và mạch. ☞(Trang 10B-31)*
	Cụm điều khiển ABS bị lỗi	*Thay cụm điều khiển ABS. ☞(Trang 4E-38)*
	Mạch đèn cảnh báo hệ thống phanh trục trặc	*Kiểm tra mạch đèn cảnh báo hệ thống phanh. ☞(Trang 4E-22)*
Đèn cảnh báo hệ thống phanh không SÁNG sau khi xoay công tắc máy về vị trí "ON"	Điều khiển EBD trục trặc	*Tiến hành kiểm tra ABS. ☞(Trang 4E-10)*
	Hệ thống giao tiếp CAN trục trặc	*Kiểm tra hệ thống giao tiếp CAN. ☞(Trang 10H-11)*
	Mạch đèn cảnh báo hệ thống phanh trục trặc	*Kiểm tra mạch đèn cảnh báo hệ thống phanh. ☞(Trang 4E-21)*

Kiểm tra đèn cảnh báo

AENK4L0B4504004

Đèn cảnh báo hệ thống ABS

1) Xoay công tắc máy về vị trí "ON".
2) Kiểm tra để đảm bảo đèn cảnh báo hệ thống ABS (1) SÁNG trong khoảng 2 giây rồi sau đó TẮT. Nếu đèn cảnh báo hệ thống ABS không sáng lên, hãy chuyển sang "Đèn cảnh báo hệ thống ABS không bật SÁNG sau khi xoay công tắc máy về vị trí "ON"" (Trang 4E-20). Nếu đèn cảnh báo hệ thống ABS vẫn SÁNG và không có DTC nào được lưu trong cụm điều khiển ABS, hãy chuyển sang "Đèn cảnh báo hệ thống ABS SÁNG ổn định" (Trang 4E-21).

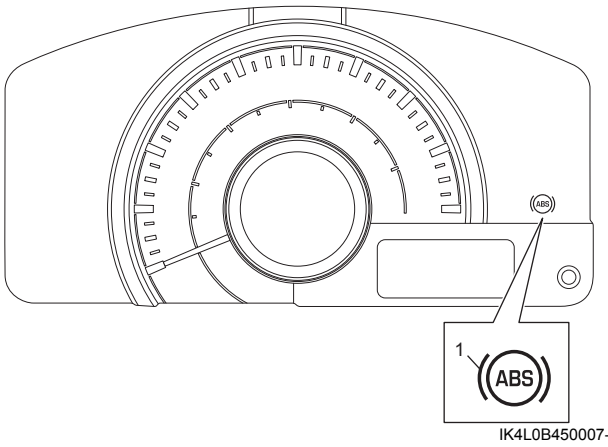

IK4L0B450007-01

Đèn cảnh báo hệ thống phanh

LƯU Ý

Thực hiện việc kiểm tra này ở nơi bằng phẳng.

1) Kiểm tra mực dầu phanh. ☞(Trang 4A-6)
2) Kéo cần phanh tay.
3) Xoay công tắc máy về vị trí "ON".
4) Kiểm tra để đảm bảo đèn cảnh báo hệ thống phanh (1) bật SÁNG. Nếu đèn cảnh báo hệ thống phanh không sáng lên, hãy chuyển sang "Đèn cảnh báo hệ thống phanh không bật SÁNG khi xoay công tắc máy về vị trí "ON"" (Trang 4E-21).

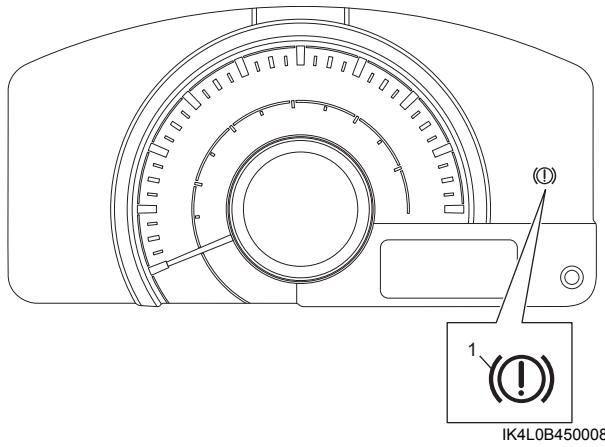

IK4L0B450008-01