AENK4L0B.book Page 13 Thursday, August 29, 2019 10:31 AM

Tình trạng	Nguyên nhân có thể	Sửa chữa/Mục tham khảo
Đèn cảnh báo hệ thống phanh vẫn sáng trong hơn 2 giây sau khi xoay công tắc máy về vị trí "ON"	Sử dụng phanh tay	*Nhả phanh tay và kiểm tra để đảm bảo đèn cảnh báo hệ thống phanh đã TẮT.*
	Lượng dầu phanh không đủ	*Kiểm tra mực dầu phanh. ☞(Trang 4A-6)*
	Mạch công tắc phanh tay và/hoặc mạch công tắc mực dầu phanh bị lỗi	*Kiểm tra BCM và mạch. ☞(Trang 10B-31)*
	Công tắc phanh tay và/hoặc công tắc mực dầu phanh bị lỗi	*Kiểm tra công tắc phanh tay và/hoặc công tắc mực dầu phanh.* • *Công tắc phanh tay: ☞(Trang 4D-5)* • *Công tắc mực dầu phanh: ☞(Trang 4A-6)*
	Điều khiển EBD trục trặc	*Tiến hành kiểm tra ABS. ☞(Trang 4E-10)*
	Mạch cấp nguồn và mạch nối đất cụm điều khiển ABS bị lỗi	*Kiểm tra mạch cấp nguồn và mạch nối đất cụm điều khiển ABS. ☞(Trang 4E-34)*
	Hệ thống giao tiếp CAN trục trặc	*Kiểm tra hệ thống giao tiếp CAN. ☞(Trang 10H-11)*
	BCM bị lỗi	*Kiểm tra BCM và mạch. ☞(Trang 10B-31)*
	Cụm điều khiển ABS bị lỗi	*Thay cụm điều khiển ABS. ☞(Trang 4E-38)*
	Mạch đèn cảnh báo hệ thống phanh trục trặc	*Kiểm tra mạch đèn cảnh báo hệ thống phanh. ☞(Trang 4E-22)*
Đèn cảnh báo hệ thống phanh không SÁNG sau khi xoay công tắc máy về vị trí "ON"	Điều khiển EBD trục trặc	*Tiến hành kiểm tra ABS. ☞(Trang 4E-10)*
	Hệ thống giao tiếp CAN trục trặc	*Kiểm tra hệ thống giao tiếp CAN. ☞(Trang 10H-11)*
	Mạch đèn cảnh báo hệ thống phanh trục trặc	*Kiểm tra mạch đèn cảnh báo hệ thống phanh. ☞(Trang 4E-21)*

Kiểm tra đèn cảnh báo

AENK4L0B4504004

Đèn cảnh báo hệ thống ABS

1) Xoay công tắc máy về vị trí "ON".
2) Kiểm tra để đảm bảo đèn cảnh báo hệ thống ABS (1) SÁNG trong khoảng 2 giây rồi sau đó TẮT. Nếu đèn cảnh báo hệ thống ABS không sáng lên, hãy chuyển sang "Đèn cảnh báo hệ thống ABS không bật SÁNG sau khi xoay công tắc máy về vị trí "ON"" (Trang 4E-20). Nếu đèn cảnh báo hệ thống ABS vẫn SÁNG và không có DTC nào được lưu trong cụm điều khiển ABS, hãy chuyển sang "Đèn cảnh báo hệ thống ABS SÁNG ổn định" (Trang 4E-21).

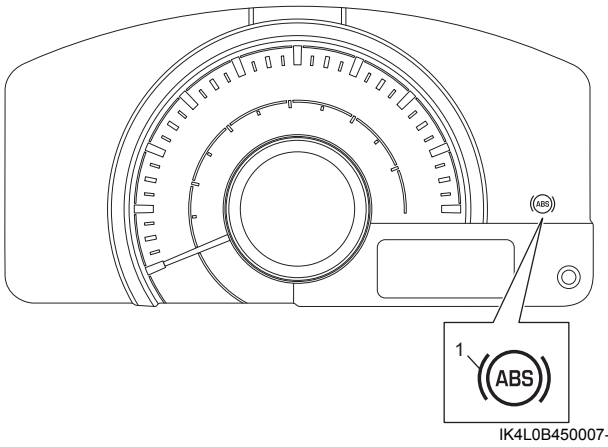

IK4L0B450007-01

Đèn cảnh báo hệ thống phanh

LƯU Ý

Thực hiện việc kiểm tra này ở nơi bằng phẳng.

1) Kiểm tra mực dầu phanh. ☞(Trang 4A-6)
2) Kéo cần phanh tay.
3) Xoay công tắc máy về vị trí "ON".
4) Kiểm tra để đảm bảo đèn cảnh báo hệ thống phanh (1) bật SÁNG. Nếu đèn cảnh báo hệ thống phanh không sáng lên, hãy chuyển sang "Đèn cảnh báo hệ thống phanh không bật SÁNG khi xoay công tắc máy về vị trí "ON"" (Trang 4E-21).

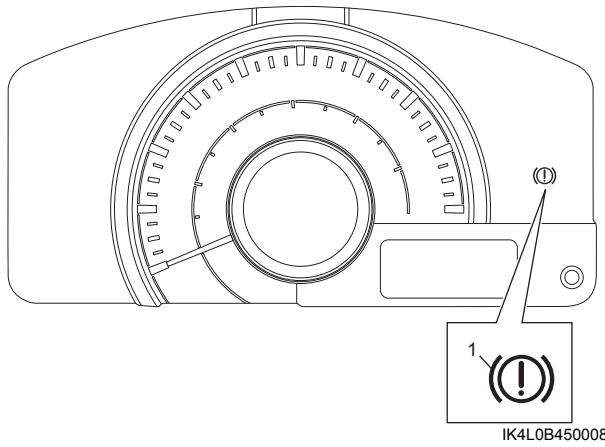

IK4L0B450008-01

AENK4L0B.book Page 14 Thursday, August 29, 2019 10:31 AM

5) Nhả cần phanh tay và kiểm tra để đảm bảo đèn cảnh báo hệ thống phanh đã TẮT. Nếu đèn cảnh báo hệ thống phanh vẫn SÁNG và không có DTC nào được lưu trong cụm điều khiển ABS, hãy chuyển sang "Đèn cảnh báo hệ thống phanh SÁNG ổn định" (Trang 4E-22).

Kiểm tra DTC

AENK4L0B4504005

1) Xoay công tắc máy về vị trí "OFF".
2) Kết nối máy chẩn đoán SUZUKI với DLC (1).

Dụng cụ chuyên dụng
(A): Máy chẩn đoán SUZUKI (Suzuki SDT-II)

3) Xoay công tắc máy về vị trí "ON".
4) Đọc DTC theo những hướng dẫn được hiển thị trên máy chẩn đoán SUZUKI và in hoặc ghi lại DTC. Tham khảo Sách hướng dẫn vận hành máy chẩn đoán SUZUKI để biết thêm thông tin chi tiết.

LƯU Ý

Nếu đường truyền giữa máy chẩn đoán SUZUKI và cụm điều khiển ABS không hoạt động, hãy thực hiện các bước kiểm tra sau:

- **Kiểm tra trạng thái đường truyền giữa PC và VCI (2) bằng cách sử dụng chức năng của máy chẩn đoán SUZUKI.**
- **Kiểm tra mạch nguồn và mạch nối đất của giắc chẩn đoán DLC.**
- **Kiểm tra cáp DLC. Kiểm tra cáp DLC bằng cách thay cáp DLC chuẩn nếu cần.**
- **Kiểm tra hệ thống giao tiếp CAN. (Phát hiện "Cụm điều khiển không truyền và nhận được dữ liệu" ở bất kỳ cụm điều khiển nào.) ☞(Trang 10H-23)**
- **Kiểm tra mạch cấp nguồn và mạch nối đất cụm điều khiển ABS. ☞(Trang 4E-34)**

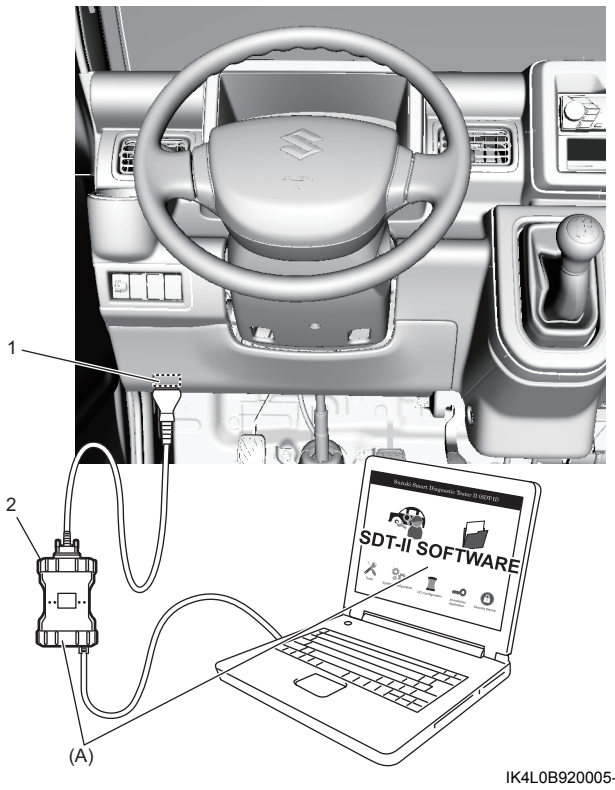

IK4L0B920005-01

2. VCI

5) Sau khi hoàn thành kiểm tra, xoay công tắc máy về vị trí "OFF" và ngắt kết nối máy chẩn đoán SUZUKI khỏi DLC.