AENK4L0B.book Page 29 Thursday, August 29, 2019 10:31 AM



## Sơ đồ mạch

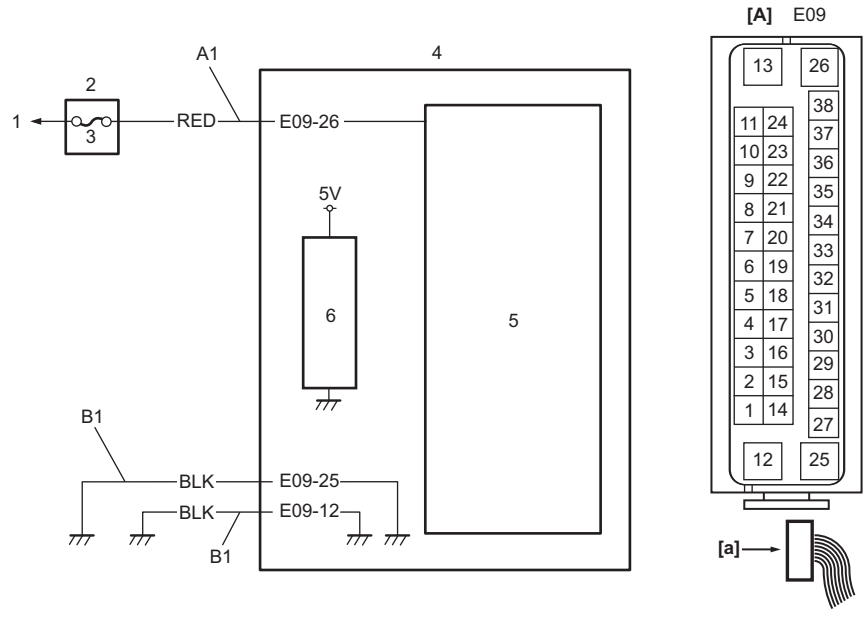


IK4L0B450011-01

| | | |
|---|---|---|
| [A]: Giắc cắm cụm điều khiển ABS (Góc nhìn: [a]) | 1. Đến bình điện | 4. Cụm điều khiển ABS |
| A1: Mạch cấp nguồn van solenoid | 2. Hộp rơ-le | 5. Van solenoid |
| B1: Mạch nối đất cụm điều khiển ABS | 3. Cầu chì bộ van solenoid “ABS SOL” | 6. CPU |

## Khắc phục sự cố DTC

| Bước | Hành động | Có | Không |
|---|---|---|---|
| 1 | *Đã thực hiện “Kiểm tra ABS” chưa?* | Chuyển sang Bước 2. | Chuyển sang “Kiểm tra ABS” (Trang 4E-10). |
| 2 | **Kiểm tra mạch cấp nguồn van solenoid và mạch nối đất cụm điều khiển ABS**<br>1) Kiểm tra mạch cấp nguồn và mạch nối đất van solenoid. ☞(Trang 4E-34)<br>*Kết quả kiểm tra có ỔN không?* | Thay bộ thủy lực / cụm chi tiết điều khiển ABS và kiểm tra lại DTC. ☞(Trang 4E-38) | Sửa chữa hoặc thay thế bộ dây điện bị hỏng. |

## DTC C1057

AENK4L0B4504018

**Điều kiện phát hiện lỗi DTC và khu vực có sự cố**

| Điều kiện phát hiện lỗi DTC | Khu vực có sự cố |
|---|---|
| **C1057: Điện áp bộ cấp nguồn**<br>• Điện áp bộ cấp nguồn cụm điều khiển ABS cao hơn giá trị quy định.<br>• Điện áp bộ cấp nguồn cụm điều khiển ABS thấp hơn giá trị quy định. | • Mạch cấp nguồn cụm điều khiển ABS<br>• Mạch nối đất cụm điều khiển ABS<br>• Hệ thống sạc<br>• Cụm điều khiển ABS |

## Sơ đồ mạch

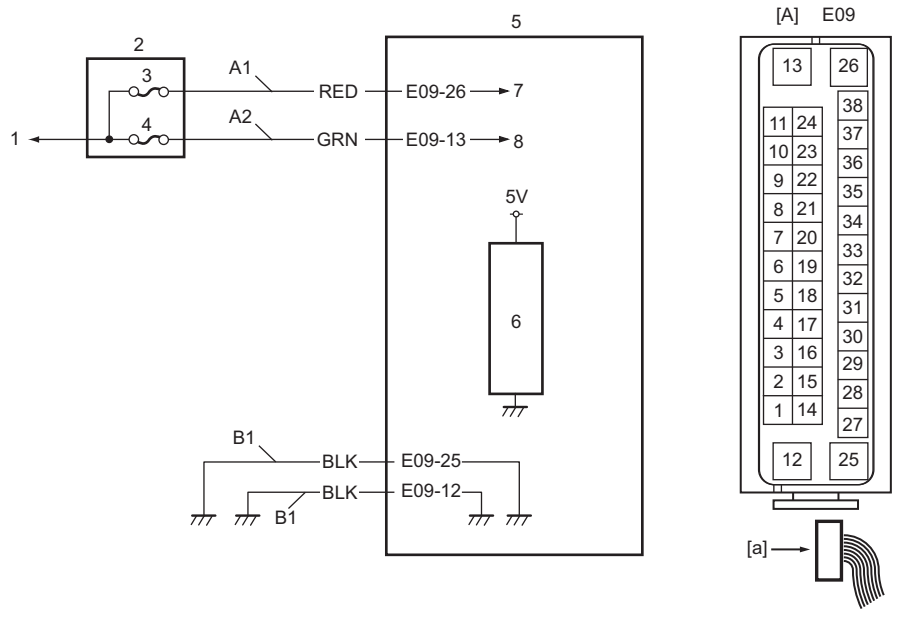


IK4L0B450012-01

| | | |
|---|---|---|
| [A]: Giắc cắm cụm điều khiển ABS (Góc nhìn: [a]) | 1. Đến bình điện | 5. Cụm điều khiển ABS |
| A1: Mạch cấp nguồn van solenoid | 2. Hộp rơ-le | 6. CPU |
| A2: Mạch cấp nguồn mô-tơ bơm | 3. Cầu chì bộ van solenoid “ABS SOL” | 7. Dây dẫn đến rơ-le cấp nguồn van solenoid |
| B1: Mạch nối đất cụm điều khiển ABS | 4. Cầu chì mô-tơ bơm ABS “ABS MOT” | 8. Dây dẫn đến rơ-le mô-tơ bơm |

### Khắc phục sự cố DTC

| Bước | Hành động | Có | Không |
|---|---|---|---|
| 1 | *Đã thực hiện “Kiểm tra ABS” chưa?* | Chuyển sang Bước 2. | Chuyển sang “Kiểm tra ABS” (Trang 4E-10). |
| 2 | **Kiểm tra mạch cấp nguồn và mạch nối đất cụm điều khiển ABS**<br>1) Kiểm tra mạch cấp nguồn và mạch nối đất cụm điều khiển ABS. ☞(Trang 4E-34)<br>*Kết quả kiểm tra có ỔN không?* | Chuyển sang Bước 3. | Sửa chữa hoặc thay thế bộ dây điện bị hỏng. |
| 3 | **Kiểm tra điện áp bộ cấp nguồn cụm điều khiển ABS**<br>1) Đo điện áp bình điện với động cơ chạy ở tốc độ 3.000 vòng/phút.<br>*Điện áp có nằm trong khoảng từ 9,8 V đến 16,9 V không?* | Thay bộ thủy lực / cụm chi tiết điều khiển ABS và kiểm tra lại DTC. ☞(Trang 4E-38) | Kiểm tra hệ thống sạc. ☞(Trang 1J-5) |

## DTC C1061

AENK4L0B4504019

### Điều kiện phát hiện lỗi DTC và khu vực có sự cố

| Điều kiện phát hiện lỗi DTC | Khu vực có sự cố |
|---|---|
| **C1061: Hoạt động mạch mô-tơ bơm**<br>• Điện áp bộ cấp nguồn mô-tơ bơm nằm ngoài phạm vi quy định.<br>• Mô-tơ bơm được kích hoạt mặc dù rơ-le điều khiển mô-tơ bơm đang OFF.<br>• Mô-tơ bơm không được kích hoạt mặc dù rơ-le điều khiển mô-tơ bơm đang ON. | • Mạch cấp nguồn (mô-tơ bơm) cụm điều khiển ABS<br>• Mạch nối đất cụm điều khiển ABS<br>• Cụm điều khiển ABS |