Sơ đồ mạch

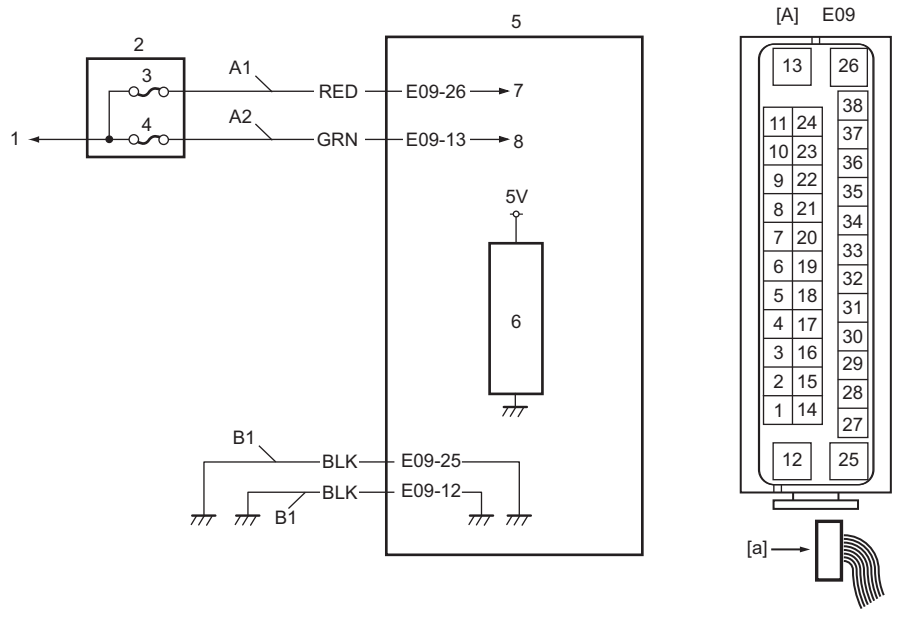

IK4L0B450012-01

[A]: Giắc cắm cụm điều khiển ABS (Góc nhìn: [a])	1. Đến bình điện	5. Cụm điều khiển ABS
A1: Mạch cấp nguồn van solenoid	2. Hộp rơ-le	6. CPU
A2: Mạch cấp nguồn mô-tơ bơm	3. Cầu chì bộ van solenoid “ABS SOL”	7. Dây dẫn đến rơ-le cấp nguồn van solenoid
B1: Mạch nối đất cụm điều khiển ABS	4. Cầu chì mô-tơ bơm ABS “ABS MOT”	8. Dây dẫn đến rơ-le mô-tơ bơm

Khắc phục sự cố DTC

Bước	Hành động	Có	Không
1	*Đã thực hiện “Kiểm tra ABS” chưa?*	Chuyển sang Bước 2.	Chuyển sang “Kiểm tra ABS” (Trang 4E-10).
2	**Kiểm tra mạch cấp nguồn và mạch nối đất cụm điều khiển ABS** 1) Kiểm tra mạch cấp nguồn và mạch nối đất cụm điều khiển ABS. ☞(Trang 4E-34) *Kết quả kiểm tra có ỔN không?*	Chuyển sang Bước 3.	Sửa chữa hoặc thay thế bộ dây điện bị hỏng.
3	**Kiểm tra điện áp bộ cấp nguồn cụm điều khiển ABS** 1) Đo điện áp bình điện với động cơ chạy ở tốc độ 3.000 vòng/phút. *Điện áp có nằm trong khoảng từ 9,8 V đến 16,9 V không?*	Thay bộ thủy lực / cụm chi tiết điều khiển ABS và kiểm tra lại DTC. ☞(Trang 4E-38)	Kiểm tra hệ thống sạc. ☞(Trang 1J-5)

DTC C1061

AENK4L0B4504019

Điều kiện phát hiện lỗi DTC và khu vực có sự cố

Điều kiện phát hiện lỗi DTC	Khu vực có sự cố
C1061: Hoạt động mạch mô-tơ bơm • Điện áp bộ cấp nguồn mô-tơ bơm nằm ngoài phạm vi quy định. • Mô-tơ bơm được kích hoạt mặc dù rơ-le điều khiển mô-tơ bơm đang OFF. • Mô-tơ bơm không được kích hoạt mặc dù rơ-le điều khiển mô-tơ bơm đang ON.	• Mạch cấp nguồn (mô-tơ bơm) cụm điều khiển ABS • Mạch nối đất cụm điều khiển ABS • Cụm điều khiển ABS

AENK4L0B.book Page 31 Thursday, August 29, 2019 10:31 AM

Sơ đồ mạch

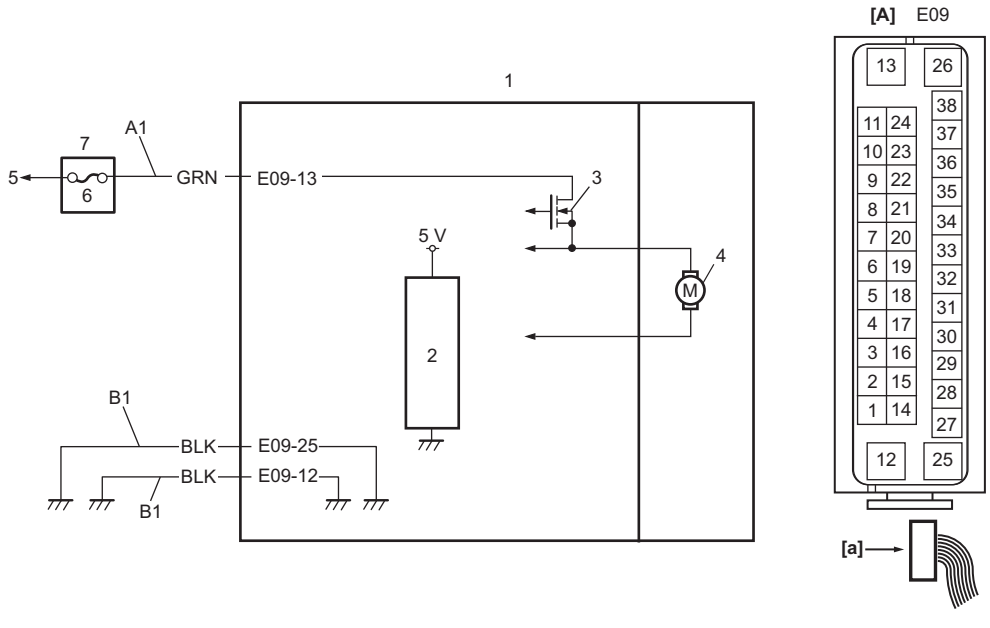

[A]: Giắc cắm cụm điều khiển ABS (Góc nhìn: [a])	2. CPU	6. Cầu chì mô-tơ bơm ABS “ABS MOT”
A1: Mạch cấp nguồn mô-tơ bơm	3. Rơ-le mô-tơ bơm	7. Hộp rơ-le
B1: Mạch nối đất cụm điều khiển ABS	4. Mô-tơ bơm	
1. Cụm điều khiển ABS	5. Đến bình điện	

Quy trình xác nhận DTC

⚠ CẢNH BÁO

Nếu bạn không chọn tuyến đường phù hợp và không thực hiện đúng các phòng ngừa khi thực hiện lái thử, thì có thể xảy ra tai nạn.

- **Chọn đường bằng phẳng không có phương tiện giao thông để giảm thiểu nguy cơ tai nạn.**
- **Thực hiện lái thử một cách cẩn thận.**
- **Tiến hành lái thử với 2 người trên xe, một tài xế và một người kiểm tra.**

1) Xoay công tắc máy về vị trí “ON”.
2) Lái xe với vận tốc 40 km/giờ (25 dặm/giờ) hoặc lớn hơn trong hơn 1 phút.

Khắc phục sự cố DTC

Bước	Hành động	Có	Không
1	*Đã thực hiện “Kiểm tra ABS” chưa?*	Chuyển sang Bước 2.	Chuyển sang “Kiểm tra ABS” (Trang 4E-10).
2	**Kiểm tra mạch cấp nguồn và mạch nối đất cụm điều khiển ABS** 1) Kiểm tra mạch cấp nguồn và mạch nối đất cụm điều khiển ABS. ☞(Trang 4E-34) *Kết quả kiểm tra có ỔN không?*	Thay bộ thủy lực / cụm chi tiết điều khiển ABS và kiểm tra lại DTC. ☞(Trang 4E-38)	Sửa chữa hoặc thay thế bộ dây điện bị hỏng.

AENK4L0B.book Page 32 Thursday, August 29, 2019 10:31 AM

DTC C1071

AENK4L0B4504020

Điều kiện phát hiện lỗi DTC và khu vực có sự cố

Điều kiện phát hiện lỗi DTC	Khu vực có sự cố
C1071: Lỗi bên trong cụm điều khiển ABS Phát hiện lỗi bên trong cụm điều khiển ABS.	• Mạch cấp nguồn cụm điều khiển ABS • Mạch nối đất cụm điều khiển ABS • Cụm điều khiển ABS

Khắc phục sự cố DTC

Bước	Hành động	Có	Không
1	*Đã thực hiện "Kiểm tra ABS" chưa?*	Chuyển sang Bước 2.	Chuyển sang "Kiểm tra ABS" (Trang 4E-10).
2	**Kiểm tra mạch cấp nguồn và mạch nối đất cụm điều khiển ABS** 1) Kiểm tra mạch cấp nguồn và mạch nối đất cụm điều khiển ABS. ☞(Trang 4E-34) *Kết quả kiểm tra có ỔN không?*	Thay bộ thủy lực / cụm chi tiết điều khiển ABS và kiểm tra lại DTC. ☞(Trang 4E-38)	Sửa chữa hoặc thay thế bộ dây điện bị hỏng.

DTC C1090

AENK4L0B4504027

Điều kiện phát hiện lỗi DTC và khu vực có sự cố

Điều kiện phát hiện lỗi DTC	Khu vực có sự cố
C1090: ECM phát hiện lỗi cảm biến tốc độ từ cụm điều khiển ABS Cụm điều khiển ABS gửi dữ liệu CAN không hợp lệ đến ECM.	• Mạch giao tiếp CAN • ECM • Cụm điều khiển ABS

Khắc phục sự cố DTC

Bước	Hành động	Có	Không
1	*Đã thực hiện "Kiểm tra ABS" chưa?*	Chuyển sang Bước 2.	Chuyển sang "Kiểm tra ABS" (Trang 4E-10).
2	**Kiểm tra DTC** 1) Tiến hành "Kiểm tra DTC" (Trang 4E-14). *Có phát hiện (những) DTC nào khác ngoài C1090, C1091 hoặc C1094 không?*	Chuyển sang khắc phục sự cố DTC thích hợp.	Chuyển sang Bước 3.
3	**Kiểm tra DTC cho ECM** 1) Kiểm tra ECM để tìm DTC. ☞(Trang 4E-14) *Có phát hiện thấy DTC U0073 hoặc U0121 không?*	Chuyển sang "Khắc phục sự cố đường truyền bị ngắt" trong Phần 10H (Trang 10H-23) hoặc "Khắc phục sự cố mất đường truyền" trong Phần 10H (Trang 10H-13).	Thay bộ thủy lực / cụm chi tiết điều khiển ABS và kiểm tra lại DTC. ☞(Trang 4E-38)