AENK4L0B.book Page 33 Thursday, August 29, 2019 10:31 AM

DTC C1091

AENK4L0B4504021

Điều kiện phát hiện lỗi DTC và khu vực có sự cố

Điều kiện phát hiện lỗi DTC	Khu vực có sự cố
C1091: Dữ liệu CAN không hợp lệ từ ECM Phát hiện DTC liên quan đến ECM.	• Mạch giao tiếp CAN • Hệ thống điều khiển động cơ • ECM • Cụm điều khiển ABS

Khắc phục sự cố DTC

Bước	Hành động	Có	Không
1	*Đã thực hiện "Kiểm tra ABS" chưa?*	Chuyển sang Bước 2.	Chuyển sang "Kiểm tra ABS" (Trang 4E-10).
2	**Kiểm tra DTC** 1) Tiến hành "Kiểm tra DTC" (Trang 4E-14). *Có (các) DTC nào khác ngoài C1091 không?*	Chuyển sang khắc phục sự cố DTC thích hợp.	Chuyển sang Bước 3.
3	**Kiểm tra DTC cho ECM** 1) Kiểm tra ECM để tìm DTC. ☞(Trang 1A-22) *Có phát hiện thấy DTC U0073 hoặc U0121 không?*	Chuyển sang khắc phục sự cố DTC thích hợp.	Chuyển sang Bước 4.
4	**Kiểm tra mạch giao tiếp CAN** 1) Kiểm tra mạch giao tiếp CAN giữa ECM và cụm điều khiển ABS, tham khảo "Khắc phục sự cố đường truyền bị ngắt" trong Phần 10H (Trang 10H-23). *Kết quả kiểm tra có ỔN không?*	Thay ECM và kiểm tra lại DTC. Nếu vẫn phát hiện DTC C1091, hãy thay bộ thủy lực / cụm chi tiết điều khiển ABS và kiểm tra lại DTC. • ECM: ☞(Trang 1C-2) • Bộ thuỷ lực / cụm chi tiết điều khiển ABS: ☞(Trang 4E-38)	Sửa chữa hoặc thay thế bộ dây điện bị hỏng.

DTC U0073

AENK4L0B4504022

Tham khảo "Khắc phục sự cố đường truyền bị ngắt" trong Phần 10H (Trang 10H-23).

DTC U0100

AENK4L0B4504023

Tham khảo "Khắc phục sự cố mất đường truyền" trong Phần 10H (Trang 10H-13).

DTC U0155

AENK4L0B4504024

Tham khảo "Khắc phục sự cố mất đường truyền" trong Phần 10H (Trang 10H-13).

AENK4L0B.book Page 34 Thursday, August 29, 2019 10:31 AM

Kiểm tra mạch cấp nguồn và mạch nối đất cụm điều khiển ABS

AENK4L0B4504025

Sơ đồ mạch

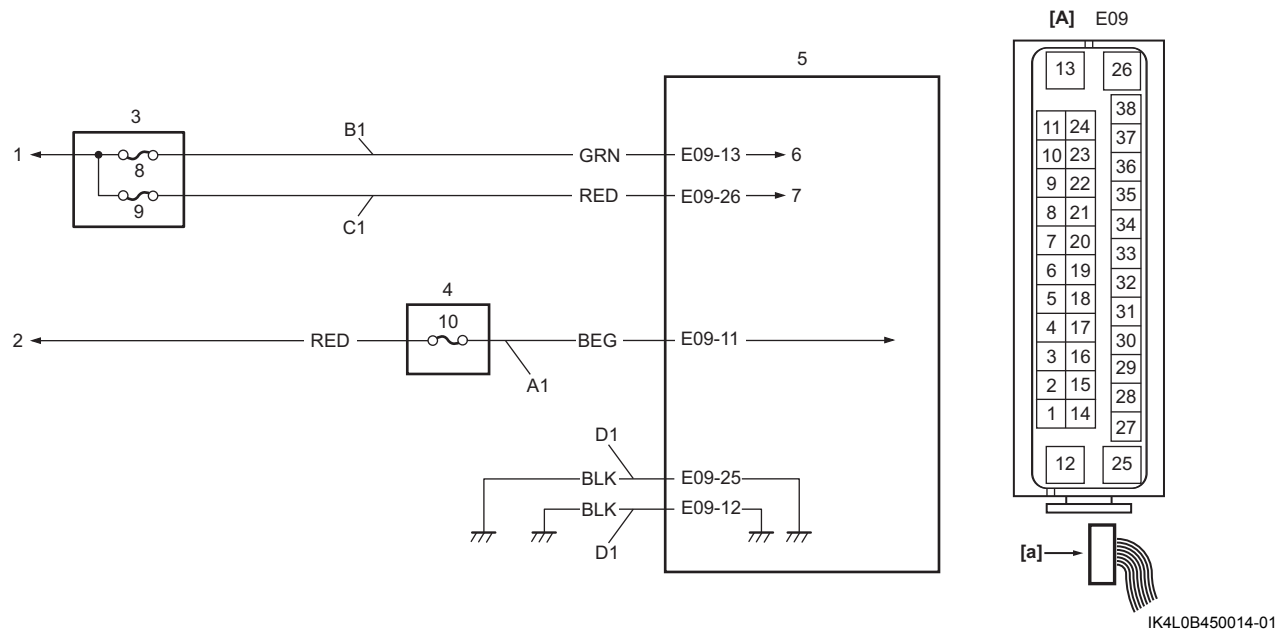

[A]: Giắc cắm cụm điều khiển ABS (Góc nhìn: [a])	1. Đến bình điện	6. Đến rơ-le mô-tơ bơm
A1: Mạch cấp nguồn cụm điều khiển ABS	2. Nguồn công tắc máy	7. Đến rơ-le cấp nguồn van solenoid
B1: Mạch cấp nguồn mô-tơ bơm	3. Hộp rơ-le	8. Cầu chì mô-tơ bơm ABS “ABS MOT”
C1: Mạch cấp nguồn van solenoid	4. Hộp cầu chì	9. Cầu chì bộ van solenoid “ABS SOL”
D1: Mạch nối đất cụm điều khiển ABS	5. Cụm điều khiển ABS	10. Cầu chì “ABS”

Mô tả mạch điện

Khi công tắc máy ở vị trí “ON”, điện được cấp cho cụm điều khiển ABS. Điện được cấp cho mô-tơ bơm và van solenoid trên đường khác bằng chức năng chuyển trong cụm điều khiển ABS.

Khắc phục sự cố

Bước	Hành động	Có	Không
1	**Kiểm tra cầu chì** *Cầu chì mô-tơ bơm ABS “ABS MOT”, cầu chì bộ van solenoid “ABS SOL” và cầu chì “ABS” có ở tình trạng tốt không?*	Chuyển sang Bước 2.	Thay cầu chì và kiểm tra sự ngắn mạch với đất.
2	**Kiểm tra mạch cấp nguồn cụm điều khiển ABS** 1) Kiểm tra để đảm bảo công tắc máy đang ở vị trí “OFF”. 2) Rút giắc cắm “E09”. 3) Kiểm tra xem kết nối cực tới giắc cắm “E09” có chính xác không. 4) Nếu kết nối ỔN, hãy xoay công tắc máy về vị trí “ON”. 5) Kiểm tra để đảm bảo điện áp giữa mạch “A1” và dây nối đất bằng điện áp bình điện. *Kết quả kiểm tra có ỔN không?*	Chuyển sang Bước 3.	Sửa chữa hoặc thay thế bộ dây điện bị hỏng.