AENK4L0B.book Page 34 Thursday, August 29, 2019 10:31 AM

Kiểm tra mạch cấp nguồn và mạch nối đất cụm điều khiển ABS

AENK4L0B4504025

Sơ đồ mạch

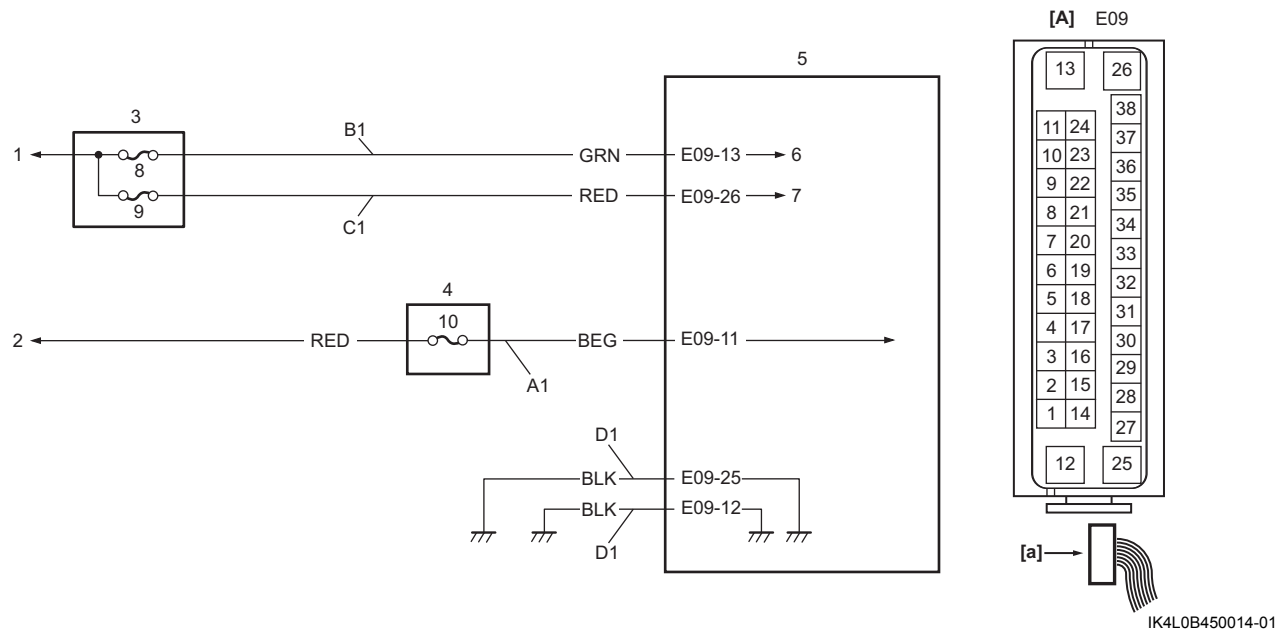

[A]: Giắc cắm cụm điều khiển ABS (Góc nhìn: [a])	1. Đến bình điện	6. Đến rơ-le mô-tơ bơm
A1: Mạch cấp nguồn cụm điều khiển ABS	2. Nguồn công tắc máy	7. Đến rơ-le cấp nguồn van solenoid
B1: Mạch cấp nguồn mô-tơ bơm	3. Hộp rơ-le	8. Cầu chì mô-tơ bơm ABS “ABS MOT”
C1: Mạch cấp nguồn van solenoid	4. Hộp cầu chì	9. Cầu chì bộ van solenoid “ABS SOL”
D1: Mạch nối đất cụm điều khiển ABS	5. Cụm điều khiển ABS	10. Cầu chì “ABS”

Mô tả mạch điện

Khi công tắc máy ở vị trí “ON”, điện được cấp cho cụm điều khiển ABS. Điện được cấp cho mô-tơ bơm và van solenoid trên đường khác bằng chức năng chuyển trong cụm điều khiển ABS.

Khắc phục sự cố

Bước	Hành động	Có	Không
1	**Kiểm tra cầu chì** *Cầu chì mô-tơ bơm ABS “ABS MOT”, cầu chì bộ van solenoid “ABS SOL” và cầu chì “ABS” có ở tình trạng tốt không?*	Chuyển sang Bước 2.	Thay cầu chì và kiểm tra sự ngắn mạch với đất.
2	**Kiểm tra mạch cấp nguồn cụm điều khiển ABS** 1) Kiểm tra để đảm bảo công tắc máy đang ở vị trí “OFF”. 2) Rút giắc cắm “E09”. 3) Kiểm tra xem kết nối cực tới giắc cắm “E09” có chính xác không. 4) Nếu kết nối ỔN, hãy xoay công tắc máy về vị trí “ON”. 5) Kiểm tra để đảm bảo điện áp giữa mạch “A1” và dây nối đất bằng điện áp bình điện. *Kết quả kiểm tra có ỔN không?*	Chuyển sang Bước 3.	Sửa chữa hoặc thay thế bộ dây điện bị hỏng.

AENK4L0B.book Page 35 Thursday, August 29, 2019 10:31 AM

Bước	Hành động	Có	Không
3	**Kiểm tra mạch cấp nguồn mô-tơ bơm và van solenoid** 1) Xoay công tắc máy về vị trí “OFF”. 2) Kiểm tra những điểm sau. • Điện áp giữa mạch “B1” và dây nối đất bằng điện áp bình điện. • Điện áp giữa mạch “C1” và dây nối đất bằng điện áp bình điện. *Kết quả kiểm tra có ỔN không?*	Chuyển sang Bước 4.	Sửa chữa hoặc thay thế bộ dây điện bị hỏng.
4	**Kiểm tra mạch nối đất cụm điều khiển ABS** 1) Kiểm tra để đảm bảo công tắc máy đang ở vị trí “OFF”. 2) Kiểm tra để đảm bảo điện trở giữa mạch “D1” và dây nối đất thấp hơn 1 Ω. *Kết quả kiểm tra có ỔN không?*	Mạch cấp nguồn và mạch nối đất cụm điều khiển ABS trong tình trạng tốt.	Sửa chữa hoặc thay thế bộ dây điện bị hỏng.

Hướng dẫn sửa chữa

Kiểm tra hoạt động bộ thủy lực ABS

AENK4L0B4506001

LƯU Ý

- **Có thể chẩn đoán sai nếu việc kiểm tra hoạt động của bộ điều khiển thủy lực ABS được thực hiện mà không đáp ứng các điều kiện quy định dưới đây.**
  Kiểm tra để đảm bảo những điều kiện sau đây được thỏa mãn trước khi thực hiện kiểm tra hoạt động của bộ điều khiển thủy lực ABS.
  - **Điện áp bình điện là 12 V hoặc lớn hơn.**
  - **Không có không khí bị kẹt trong hệ thống phanh.**
  - **Phanh không bị bó.**
  - **Không có DTC được lưu trong bộ thuỷ lực / cụm điều khiển ABS.**
- **Việc kiểm tra hoạt động phải được thực hiện bởi 2 người.**
- **Đèn cảnh báo sẽ dừng sáng hoặc nhấp nháy khi công tắc máy ở vị trí “ON” sau khi hoàn tất việc kiểm tra hoạt động bộ thủy lực ABS.**

1) Kiểm tra để đảm bảo công tắc máy đang ở vị trí “OFF”.
2) Kết nối máy chẩn đoán SUZUKI với DLC (1).

Dụng cụ chuyên dụng
(A): Máy chẩn đoán SUZUKI (Suzuki SDT-II)

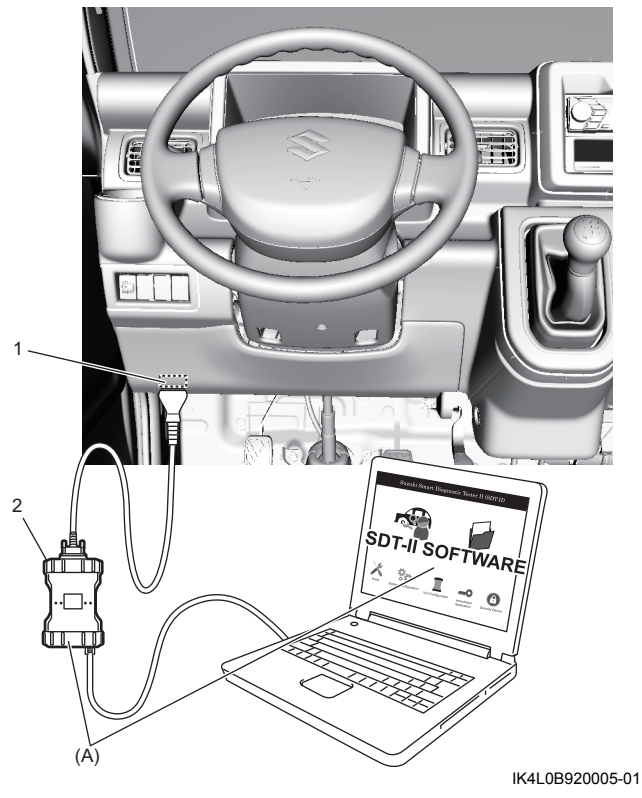

2. VCI

3) Nâng xe lên cho đến khi có thể xoay lốp.
4) Cài hộp số ở số 0 và nhả phanh tay.
5) Xoay công tắc máy về vị trí “ON” và chọn “Depressurization check” (Kiểm tra giảm áp) trong “Hydraulic control test” (Kiểm tra điều khiển thủy lực)” ở chế độ “Utility” của máy chẩn đoán SUZUKI. Tham khảo Sách hướng dẫn vận hành máy chẩn đoán SUZUKI để biết thêm thông tin chi tiết.