AENK4L0B.book Page 35 Thursday, August 29, 2019 10:31 AM



| Bước | Hành động | Có | Không |
|---|---|---|---|
| 3 | **Kiểm tra mạch cấp nguồn mô-tơ bơm và van solenoid**<br>1) Xoay công tắc máy về vị trí “OFF”.<br>2) Kiểm tra những điểm sau.<br>• Điện áp giữa mạch “B1” và dây nối đất bằng điện áp bình điện.<br>• Điện áp giữa mạch “C1” và dây nối đất bằng điện áp bình điện.<br>*Kết quả kiểm tra có ỔN không?* | Chuyển sang Bước 4. | Sửa chữa hoặc thay thế bộ dây điện bị hỏng. |
| 4 | **Kiểm tra mạch nối đất cụm điều khiển ABS**<br>1) Kiểm tra để đảm bảo công tắc máy đang ở vị trí “OFF”.<br>2) Kiểm tra để đảm bảo điện trở giữa mạch “D1” và dây nối đất thấp hơn 1 Ω.<br>*Kết quả kiểm tra có ỔN không?* | Mạch cấp nguồn và mạch nối đất cụm điều khiển ABS trong tình trạng tốt. | Sửa chữa hoặc thay thế bộ dây điện bị hỏng. |

# Hướng dẫn sửa chữa

## Kiểm tra hoạt động bộ thủy lực ABS

AENK4L0B4506001

**LƯU Ý**

- **Có thể chẩn đoán sai nếu việc kiểm tra hoạt động của bộ điều khiển thủy lực ABS được thực hiện mà không đáp ứng các điều kiện quy định dưới đây.**
  **Kiểm tra để đảm bảo những điều kiện sau đây được thỏa mãn trước khi thực hiện kiểm tra hoạt động của bộ điều khiển thủy lực ABS.**
  - **Điện áp bình điện là 12 V hoặc lớn hơn.**
  - **Không có không khí bị kẹt trong hệ thống phanh.**
  - **Phanh không bị bó.**
  - **Không có DTC được lưu trong bộ thuỷ lực / cụm điều khiển ABS.**
- **Việc kiểm tra hoạt động phải được thực hiện bởi 2 người.**
- **Đèn cảnh báo sẽ dừng sáng hoặc nhấp nháy khi công tắc máy ở vị trí “ON” sau khi hoàn tất việc kiểm tra hoạt động bộ thủy lực ABS.**

1) Kiểm tra để đảm bảo công tắc máy đang ở vị trí “OFF”.
2) Kết nối máy chẩn đoán SUZUKI với DLC (1).

**Dụng cụ chuyên dụng**
**(A): Máy chẩn đoán SUZUKI (Suzuki SDT-II)**

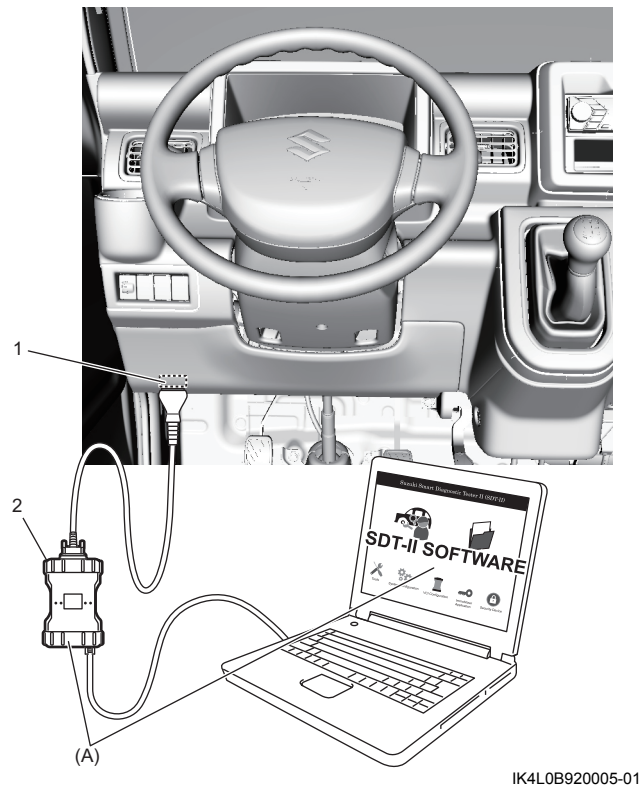


2. VCI

3) Nâng xe lên cho đến khi có thể xoay lốp.
4) Cài hộp số ở số 0 và nhả phanh tay.
5) Xoay công tắc máy về vị trí “ON” và chọn “Depressurization check” (Kiểm tra giảm áp) trong “Hydraulic control test” (Kiểm tra điều khiển thủy lực)” ở chế độ “Utility” của máy chẩn đoán SUZUKI. Tham khảo Sách hướng dẫn vận hành máy chẩn đoán SUZUKI để biết thêm thông tin chi tiết.

AENK4L0B.book Page 36 Thursday, August 29, 2019 10:31 AM



6) Tiến hành những kiểm tra sau với sự giúp đỡ của một người khác.
   - Kiểm tra giảm áp
     Nhấn bàn đạp phanh và chọn kiểm tra bánh xe bằng máy chẩn đoán SUZUKI và bánh xe phải do một người khác quay bằng tay. Lúc này, kiểm tra xem bánh xe có quay tự do khi đã thực hiện kiểm tra giảm áp phanh không.

**LƯU Ý**

**Quá trình giảm áp suất bằng máy chẩn đoán SUZUKI sẽ diễn ra trong 0,5 giây.**

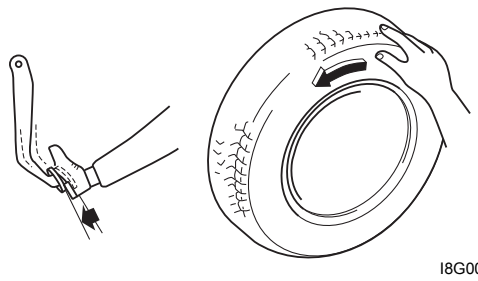

I8G001460007-01

7) Kiểm tra lần lượt cả 4 bánh xe.
8) Kiểm tra để đảm bảo đèn cảnh báo hệ thống ABS tắt sau khi chuyển công tắc máy từ “OFF” sang “ON”. Kiểm tra DTC và xử lý vấn đề nếu đèn vẫn sáng.
9) Nếu phát hiện thấy bất cứ tình trạng hỏng hóc nào ở Bước 6) – 7), hãy thay bộ thuỷ lực / cụm chi tiết điều khiển ABS.
10) Sau khi kiểm tra xong, xác nhận công tắc máy ở vị trí “OFF” và sau đó ngắt kết nối máy chẩn đoán SUZUKI khỏi DLC.

AENK4L0B.book Page 37 Thursday, August 29, 2019 10:31 AM



## Các bộ phận của bộ thủy lực / cụm chi tiết điều khiển ABS

AENK4L0B4506002

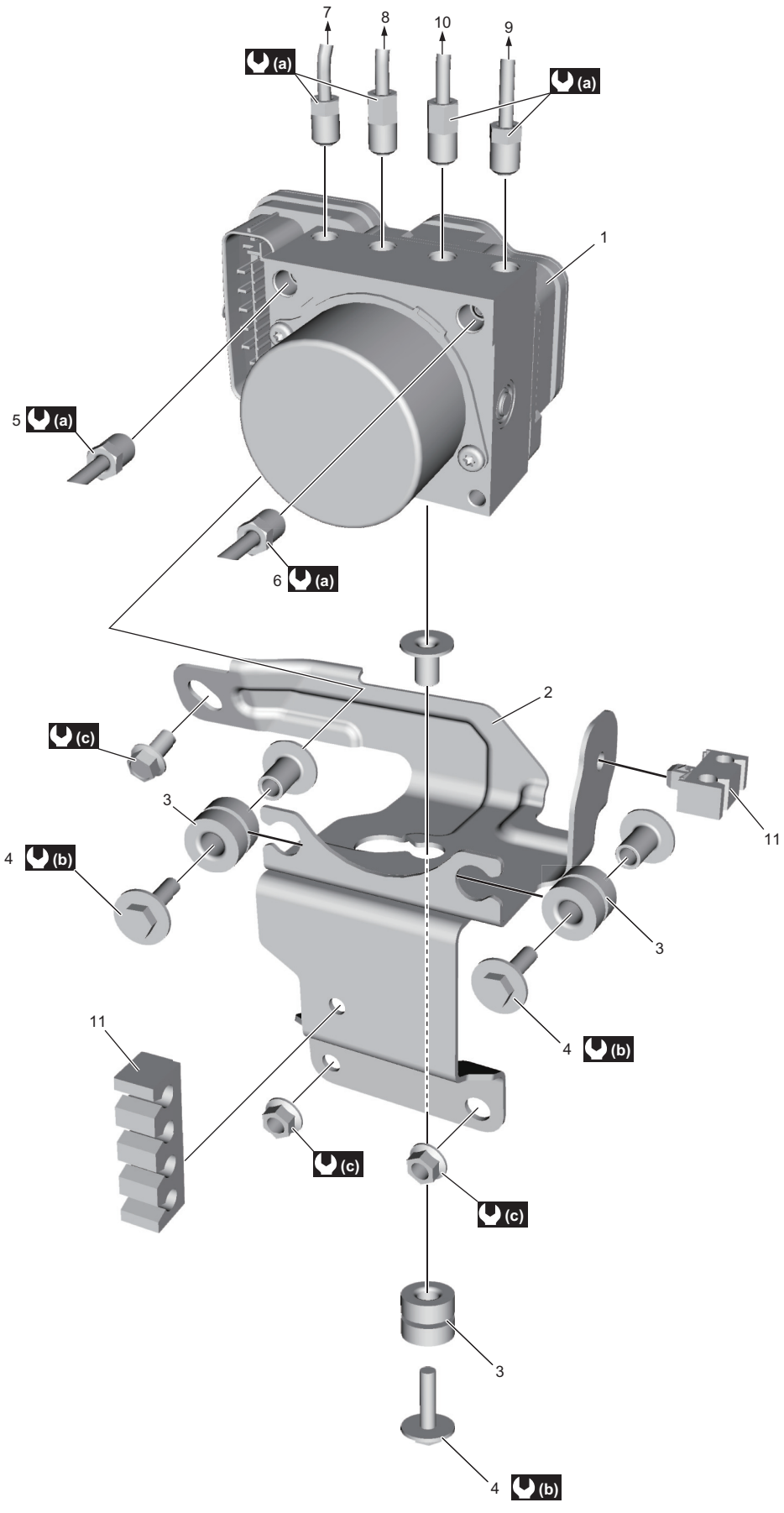


IK4L0B450015-03