AENK4L0B.book Page 38 Thursday, August 29, 2019 10:31 AM

1. Bộ thuỷ lực / cụm chi tiết điều khiển ABS	6. Đến xi-lanh chính thứ cấp	11. Kẹp
2. Giá đỡ bộ chấp hành	7. Đến phanh trước bên trái	(a) : 16 N·m (1,6 kgf-m, 12,0 lbf-ft)
3. Giảm chấn giá đỡ	8. Đến phanh trước bên phải	(b) : 5,4 N·m (0,55 kgf-m, 4,0 lbf-ft)
4. Bu-lông liên kết giá đỡ bộ chấp hành	9. Đến phanh sau bên trái	(c) : 21 N·m (2,1 kgf-m, 15,5 lbf-ft)
5. Đến xi-lanh chính sơ cấp	10. Đến phanh sau bên phải	

Kiểm tra bộ thủy lực / cụm chi tiết điều khiển ABS trên xe

AENK4L0B4506003

Kiểm tra những điểm sau. Sửa chữa hoặc thay thế các bộ phận bị lỗi.

- Kiểm tra bộ thủy lực / cụm chi tiết điều khiển ABS (1) xem có bị sứt mẻ, rạn nứt, biến dạng và rò rỉ không.
- Kiểm tra giá đỡ bộ chấp hành (2) và bề mặt gắn để tìm các vết nứt, mẻ và biến dạng.
- Kiểm tra bu-lông liên kết giá đỡ bộ chấp hành và đai ốc giá đỡ bộ chấp hành xem có bị lỏng không.
- Kiểm tra giắc cắm cụm điều khiển ABS (phía cụm điều khiển ABS và phía bộ dây) và cơ cấu khóa giắc cắm xem có bị hỏng hóc hoặc rạn nứt không.
- Kiểm tra cực giắc cắm xem có bị cong, ăn mòn hoặc gỉ sét không.

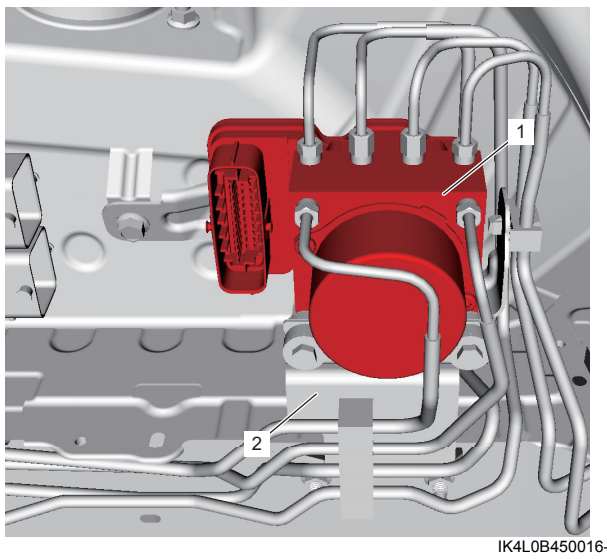

IK4L0B450016-01

Tháo và lắp bộ thủy lực / cụm chi tiết điều khiển ABS

AENK4L0B4506004

CHÚ Ý

- **Không được thực hiện các hoạt động sau nếu không sẽ ảnh hưởng đến hiệu suất ban đầu của bộ thủy lực / cụm chi tiết điều khiển ABS.**
  - **Không tháo bộ thủy lực / cụm chi tiết điều khiển ABS.**
  - **Không nới lỏng nút.**
  - **Không tháo mô-tơ.**
  - **Khi tháo và lắp bộ thủy lực / cụm chi tiết điều khiển ABS, hãy kiểm tra lực siết quy định và không sử dụng dụng cụ khí nén.**
  - **Cẩn thận không để bụi rơi vào bộ thuỷ lực / cụm điều khiển ABS.**
  - **Không đặt bộ điều khiển thuỷ lực / cụm điều khiển ABS ở mặt bên hoặc phía ngược lại.**
  - **Không được sử dụng khí nén với bộ thuỷ lực.**
- **Dầu phanh gây tổn hại cực mạnh đến bề mặt sơn. Nếu dầu phanh dính vào bề mặt sơn, hãy lau sạch dầu ngay và rửa sạch bề mặt bằng nước.**
- **Giá đỡ bộ điều khiển thủy lực / cụm chi tiết điều khiển ABS có thể có gờ ráp ở mép và có thể gây hỏng hoặc biến dạng bạc lót, dẫn đến làm sai lệch các hoạt động ABS. Cẩn thận không làm trầy xước bạc lót bởi gờ ráp của giá đỡ khi tháo / lắp bộ thủy lực / cụm chi tiết điều khiển ABS khỏi / vào giá đỡ.**

Tháo

1) Ngắt cáp âm (–) ở bình điện. ☞(Trang 1J-6)
2) Rút giắc cắm cụm điều khiển ABS (1) bằng cách kéo cần khóa lên (2).

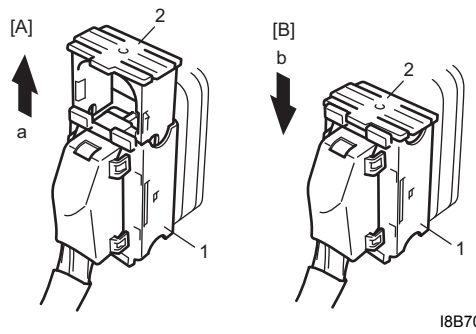

I8B701450018-01

[A]: Tháo	[a]: Kéo lên
[B]: Lắp	[b]: Kéo xuống

AENK4L0B.book Page 39 Thursday, August 29, 2019 10:31 AM

3) Nới lỏng đai ốc (1) bằng dụng cụ chuyên dụng và tháo các đường ống phanh khỏi bộ thủy lực / cụm chi tiết điều khiển ABS (2).

LƯU Ý

Đặt nắp chụp nút xả khí hoặc vật tương tự vào ống để ngăn dầu tràn ra.

Dụng cụ chuyên dụng
(A): 09950-78220

4) Tháo bu-lông liên kết giá đỡ bộ chấp hành (3).

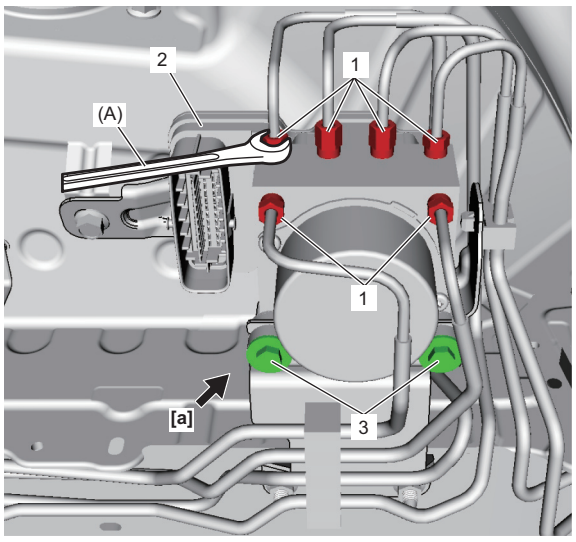

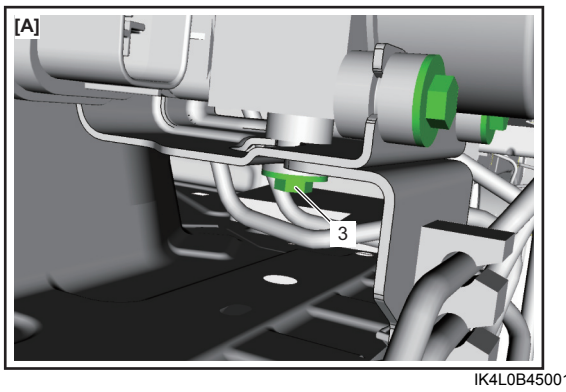

IK4L0B450017-02

[A]: Góc nhìn: [a]

5) Tháo bộ thủy lực / cụm chi tiết điều khiển ABS khỏi giá đỡ bộ chấp hành.
6) Tháo giá đỡ bộ chấp hành, nếu cần. ☞(Trang 4E-37)

Lắp

Thực hiện ngược lại quy trình tháo, lưu ý những điểm sau.

- Siết chặt các đai ống đường ống phanh (1) và bu-lông liên kết giá đỡ bộ chấp hành (2) đến lực siết quy định.

  Lực siết
  Đai ốc đường ống phanh (a):
  16 N·m (1,6 kgf-m, 12,0 lbf-ft)
  Bu-lông liên kết giá đỡ bộ chấp hành (b):
  9,0 N·m (0,92 kgf-m, 7,0 lbf-ft)

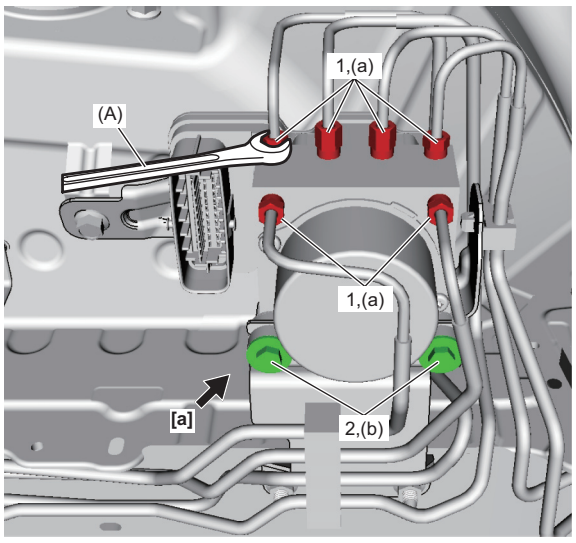

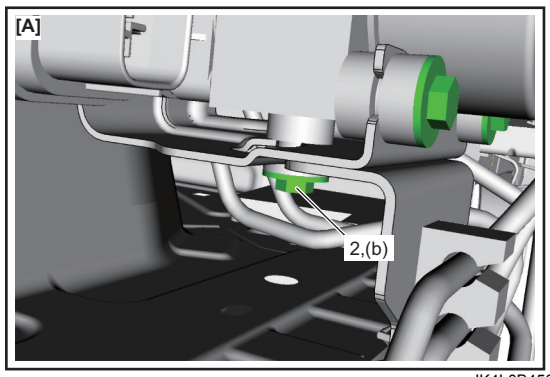

IK4L0B450018-02

[A]: Góc nhìn: [a]

- Xả khí hệ thống phanh. ☞(Trang 4A-7)
- Kiểm tra sự rò rỉ dầu phanh và tiến hành kiểm tra hoạt động bộ thủy lực ABS. ☞(Trang 4E-35)

Kiểm tra cảm biến tốc độ bánh trước trên xe

AENK4L0B4506005

CHÚ Ý

Điện áp không đúng hoặc kết nối sai sẽ gây hỏng cảm biến tốc độ bánh xe.
Kiểm tra để đảm bảo điện áp bộ cấp nguồn và các kết nối kiểm tra đã đúng trước khi kết nối bình điện.

Kiểm tra điện áp đầu ra

1) Ngắt cáp âm (–) ở bình điện.
2) Nâng xe lên cho đến khi có thể xoay lốp.
3) Rút giắc cắm cảm biến tốc độ bánh xe (1).
4) Cài đặt dụng cụ đo như được minh họa trong hình.