AENK4L0B.book Page 39 Thursday, August 29, 2019 10:31 AM

3) Nới lỏng đai ốc (1) bằng dụng cụ chuyên dụng và tháo các đường ống phanh khỏi bộ thủy lực / cụm chi tiết điều khiển ABS (2).

LƯU Ý

Đặt nắp chụp nút xả khí hoặc vật tương tự vào ống để ngăn dầu tràn ra.

Dụng cụ chuyên dụng
(A): 09950-78220

4) Tháo bu-lông liên kết giá đỡ bộ chấp hành (3).

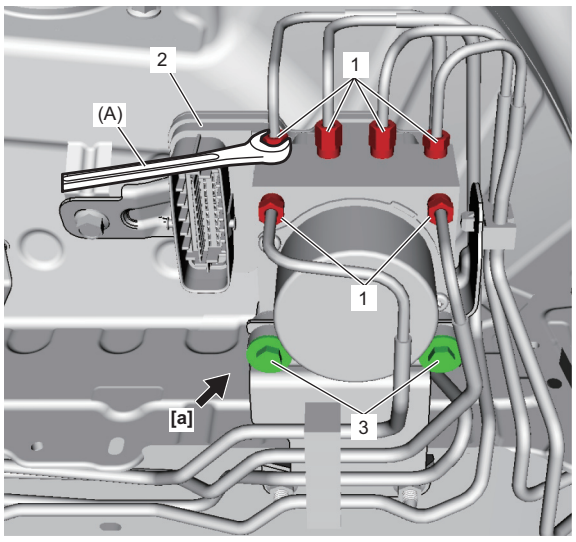

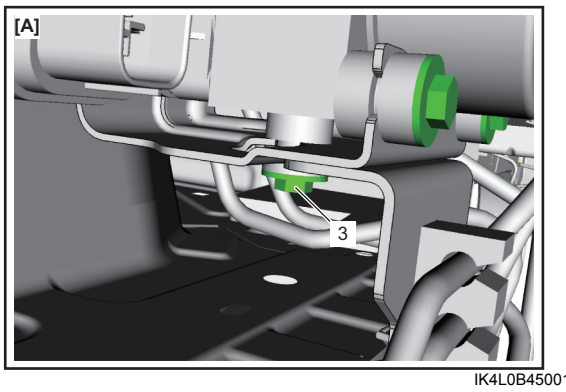

IK4L0B450017-02

[A]: Góc nhìn: [a]

5) Tháo bộ thủy lực / cụm chi tiết điều khiển ABS khỏi giá đỡ bộ chấp hành.
6) Tháo giá đỡ bộ chấp hành, nếu cần. ☞(Trang 4E-37)

Lắp

Thực hiện ngược lại quy trình tháo, lưu ý những điểm sau.

- Siết chặt các đai ống đường ống phanh (1) và bu-lông liên kết giá đỡ bộ chấp hành (2) đến lực siết quy định.

  Lực siết
  Đai ốc đường ống phanh (a):
  16 N·m (1,6 kgf-m, 12,0 lbf-ft)
  Bu-lông liên kết giá đỡ bộ chấp hành (b):
  9,0 N·m (0,92 kgf-m, 7,0 lbf-ft)

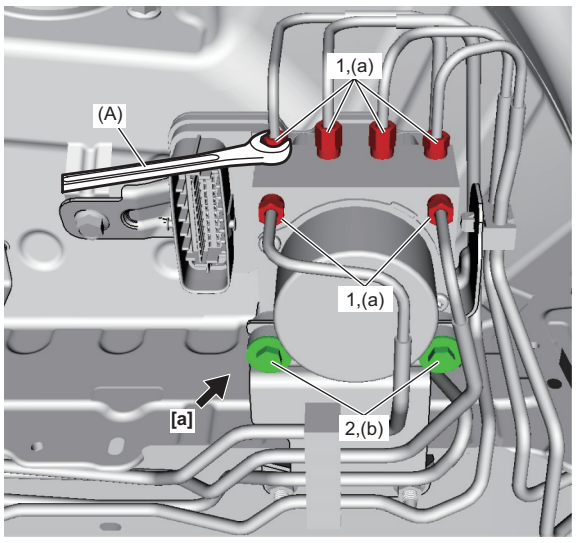

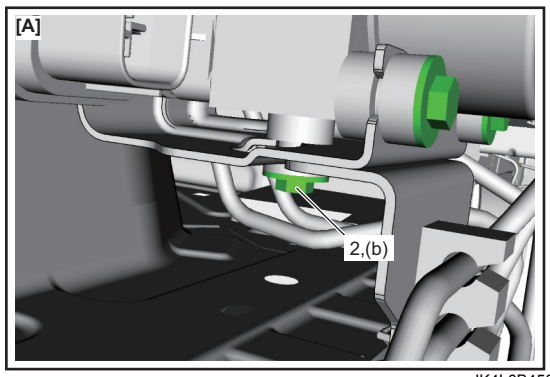

IK4L0B450018-02

[A]: Góc nhìn: [a]

- Xả khí hệ thống phanh. ☞(Trang 4A-7)
- Kiểm tra sự rò rỉ dầu phanh và tiến hành kiểm tra hoạt động bộ thủy lực ABS. ☞(Trang 4E-35)

Kiểm tra cảm biến tốc độ bánh trước trên xe

AENK4L0B4506005

CHÚ Ý

Điện áp không đúng hoặc kết nối sai sẽ gây hỏng cảm biến tốc độ bánh xe.
Kiểm tra để đảm bảo điện áp bộ cấp nguồn và các kết nối kiểm tra đã đúng trước khi kết nối bình điện.

Kiểm tra điện áp đầu ra

1) Ngắt cáp âm (–) ở bình điện.
2) Nâng xe lên cho đến khi có thể xoay lốp.
3) Rút giắc cắm cảm biến tốc độ bánh xe (1).
4) Cài đặt dụng cụ đo như được minh họa trong hình.

AENK4L0B.book Page 40 Thursday, August 29, 2019 10:31 AM

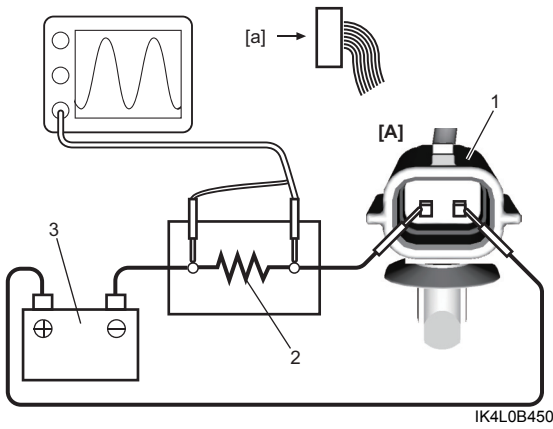

IK4L0B450022-01

[A]:	Giắc cắm cảm biến tốc độ bánh xe (Góc nhìn: [a])
2.	Điện trở (115 Ω)
3.	Bộ cấp nguồn (12 V)

5) Đo điện áp ở hai đầu điện trở khi không quay bánh xe. Nếu kết quả kiểm tra không như quy định, kiểm tra cảm biến, bộ đếm xung và tình trạng lắp đặt.

<u>Điện áp ở điện trở (115 Ω) khi bánh xe không quay</u>
650 đến 950 mV hoặc 1350 đến 1950 mV

6) Đo điện áp ở hai đầu điện trở khi bánh xe quay. Kiểm tra để đảm bảo điện áp cao (1) và thấp (2) như quy định. Kiểm tra để đảm bảo hình dạng sóng không bị thay đổi.

<u>Điện áp ở điện trở (115 Ω) khi bánh xe quay</u>
Điện áp thấp: 650 đến 950 mV
Điện áp cao: 1350 đến 1950 mV

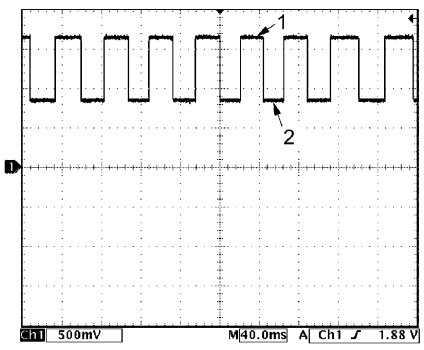

IAP70A460015-01

Kiểm tra cảm biến tốc độ bánh sau trên xe

AENK4L0B4506012

CHÚ Ý

Điện áp không đúng hoặc kết nối sai sẽ gây hỏng cảm biến tốc độ bánh xe.
Kiểm tra để đảm bảo điện áp bộ cấp nguồn và các kết nối kiểm tra đã đúng trước khi kết nối bình điện.

Kiểm tra điện áp đầu ra

1) Ngắt cáp âm (–) ở bình điện.
2) Nâng xe lên cho đến khi có thể xoay lốp.
3) Rút giắc cắm cảm biến tốc độ bánh xe (2).
4) Cài đặt dụng cụ đo (3) như được minh họa trong hình.

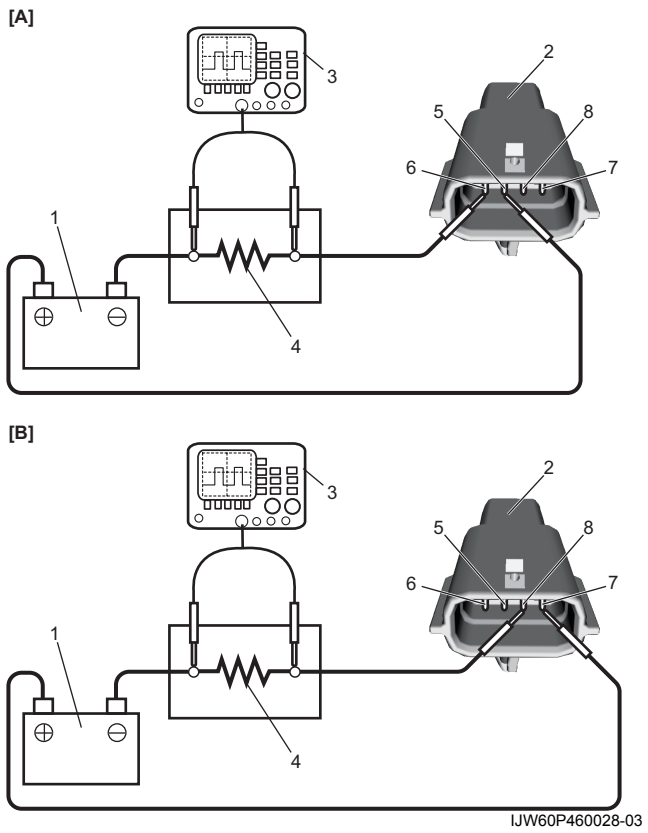

IJW60P460028-03

[A]:	Bên phải	6.	Cực âm bên phải
[B]:	Bên trái	7.	Cực dương bên trái
4.	Điện trở (115 Ω)	8.	Cực âm bên trái
5.	Cực dương bên phải		

5) Đo điện áp ở hai đầu điện trở khi không quay bánh xe. Nếu kết quả kiểm tra không như quy định, kiểm tra cảm biến, bộ đếm xung và tình trạng lắp đặt.

<u>Điện áp ở điện trở (115 Ω) khi bánh xe không quay</u>
650 đến 950 mV hoặc 1350 đến 1950 mV

Đo điện áp ở hai đầu điện trở khi bánh xe quay. Kiểm tra để đảm bảo điện áp cao (1) và thấp (2) như quy định. Kiểm tra để đảm bảo hình dạng sóng không bị thay đổi.

<u>Điện áp ở điện trở (115 Ω) khi bánh xe quay</u>
Điện áp thấp: 650 đến 950 mV
Điện áp cao: 1350 đến 1950 mV