AENK4L0B.book Page 3 Thursday, August 29, 2019 10:31 AM



## Mô tả hệ thống chẩn đoán OBD

AENK4L0B4501002

Cụm điều khiển ABS được tích hợp trong bộ thủy lực / cụm chi tiết điều khiển ABS và có những chức năng sau.

### Chức năng tự chẩn đoán

Bộ thuỷ lực / cụm chi tiết điều khiển ABS theo dõi từng tín hiệu đầu vào và đầu ra. Khi bộ thuỷ lực / cụm chi tiết điều khiển ABS phát hiện sự cố, đèn cảnh báo hệ thống ABS (1) và/hoặc đèn cảnh báo hệ thống phanh (2) sẽ bật SÁNG để báo cho tài xế biết sự bất thường đó.

- Khi xoay công tắc máy về vị trí “ON”, đèn cảnh báo hệ thống ABS và đèn cảnh báo hệ thống phanh sẽ bật SÁNG trong 2 giây để kiểm tra mạch điện.
- Khi không phát hiện thấy bất thường (hệ thống trong tình trạng tốt), các đèn này sẽ TẮT sau 2 giây. Tuy nhiên, khi gài phanh tay, đèn cảnh báo hệ thống phanh vẫn bật SÁNG.
- Khi phát hiện thấy bất thường trong hệ thống, đèn cảnh báo hệ thống ABS và/hoặc đèn cảnh báo hệ thống phanh sẽ bật SÁNG và DTC được lưu trong bộ thuỷ lực / cụm chi tiết điều khiển ABS.

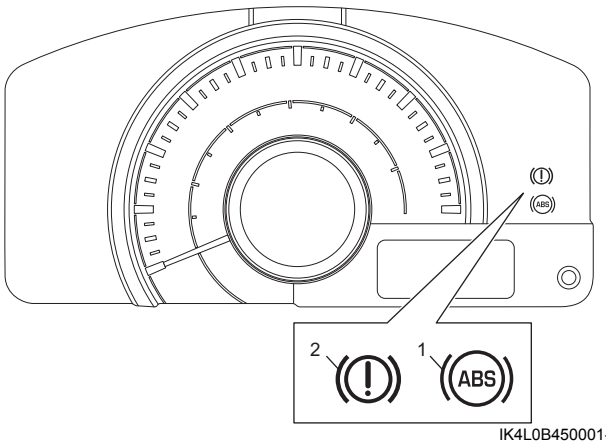


IK4L0B450001-01

### Chế độ dự phòng

Nếu bộ thủy lực / cụm chi tiết điều khiển ABS lưu một DTC, bộ thủy lực / cụm chi tiết điều khiển ABS sẽ dừng chức năng ABS và/hoặc EBD tương ứng với khu vực bị lỗi. Có thể kiểm tra (các) chức năng đã dừng bằng đèn cảnh báo trong cụm đồng hồ. ☞(Trang 4E-3)

## Mô tả đèn cảnh báo

AENK4L0B4501003

Có hai đèn cảnh báo được điều khiển bởi bộ thủy lực / cụm chi tiết điều khiển ABS trên cụm đồng hồ. Các đèn này cảnh báo cho tài xế bằng cách thay đổi chế độ: đèn SÁNG/nhấp nháy/đèn TẮT.

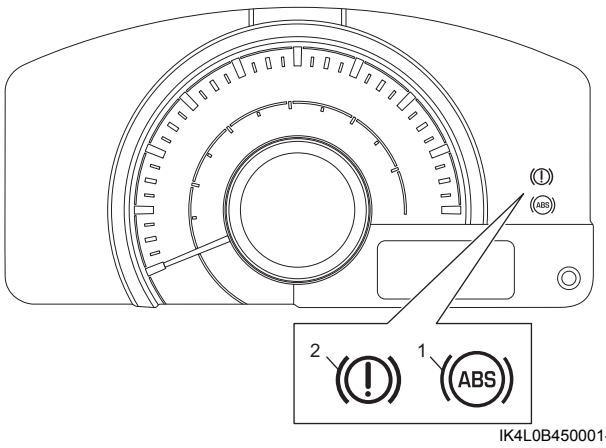


IK4L0B450001-01

| | |
|---|---|
| 1. | Đèn cảnh báo hệ thống ABS |
| 2. | Đèn cảnh báo hệ thống phanh |

### Tình trạng và hoạt động của đèn cảnh báo

| Đèn cảnh báo | Tình trạng và hoạt động |
|---|---|
| Đèn cảnh báo hệ thống ABS | Nếu điều khiển ABS bị vô hiệu hóa do lỗi ABS, đèn sẽ bật “SÁNG”. |
| Đèn cảnh báo hệ thống phanh | • Nếu điều khiển EBD bị vô hiệu hóa do lỗi ABS, đèn sẽ bật “SÁNG”.<br>• Nếu mực dầu phanh trong bình chứa thấp hơn mực thấp nhất, đèn sẽ bật “SÁNG”.<br>• Nếu kéo cần phanh tay lên, đèn sẽ bật “SÁNG”. |

## Mô tả DLC

AENK4L0B4501004

Tham khảo “Mô tả DLC”. ☞(Trang 1A-4)

## Mô tả hệ thống giao tiếp CAN

AENK4L0B4501005

Tham khảo “Mô tả hệ thống giao tiếp”. ☞(Trang 10H-1)