AENK4L0B.book Page 3 Thursday, August 29, 2019 10:31 AM

Mô tả hệ thống chẩn đoán OBD

AENK4L0B4501002

Cụm điều khiển ABS được tích hợp trong bộ thủy lực / cụm chi tiết điều khiển ABS và có những chức năng sau.

Chức năng tự chẩn đoán

Bộ thuỷ lực / cụm chi tiết điều khiển ABS theo dõi từng tín hiệu đầu vào và đầu ra. Khi bộ thuỷ lực / cụm chi tiết điều khiển ABS phát hiện sự cố, đèn cảnh báo hệ thống ABS (1) và/hoặc đèn cảnh báo hệ thống phanh (2) sẽ bật SÁNG để báo cho tài xế biết sự bất thường đó.

- Khi xoay công tắc máy về vị trí “ON”, đèn cảnh báo hệ thống ABS và đèn cảnh báo hệ thống phanh sẽ bật SÁNG trong 2 giây để kiểm tra mạch điện.
- Khi không phát hiện thấy bất thường (hệ thống trong tình trạng tốt), các đèn này sẽ TẮT sau 2 giây. Tuy nhiên, khi gài phanh tay, đèn cảnh báo hệ thống phanh vẫn bật SÁNG.
- Khi phát hiện thấy bất thường trong hệ thống, đèn cảnh báo hệ thống ABS và/hoặc đèn cảnh báo hệ thống phanh sẽ bật SÁNG và DTC được lưu trong bộ thuỷ lực / cụm chi tiết điều khiển ABS.

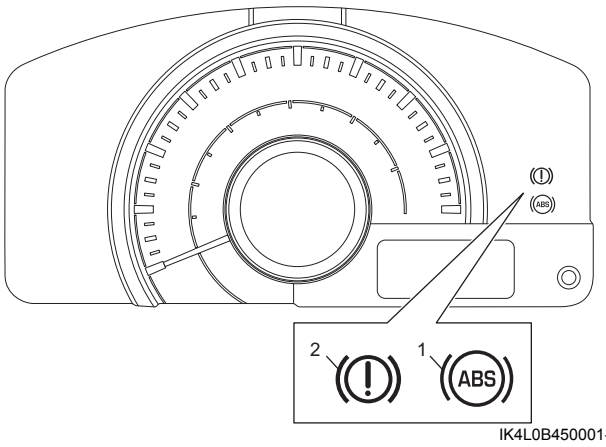

IK4L0B450001-01

Chế độ dự phòng

Nếu bộ thủy lực / cụm chi tiết điều khiển ABS lưu một DTC, bộ thủy lực / cụm chi tiết điều khiển ABS sẽ dừng chức năng ABS và/hoặc EBD tương ứng với khu vực bị lỗi. Có thể kiểm tra (các) chức năng đã dừng bằng đèn cảnh báo trong cụm đồng hồ. ☞(Trang 4E-3)

Mô tả đèn cảnh báo

AENK4L0B4501003

Có hai đèn cảnh báo được điều khiển bởi bộ thủy lực / cụm chi tiết điều khiển ABS trên cụm đồng hồ. Các đèn này cảnh báo cho tài xế bằng cách thay đổi chế độ: đèn SÁNG/nhấp nháy/đèn TẮT.

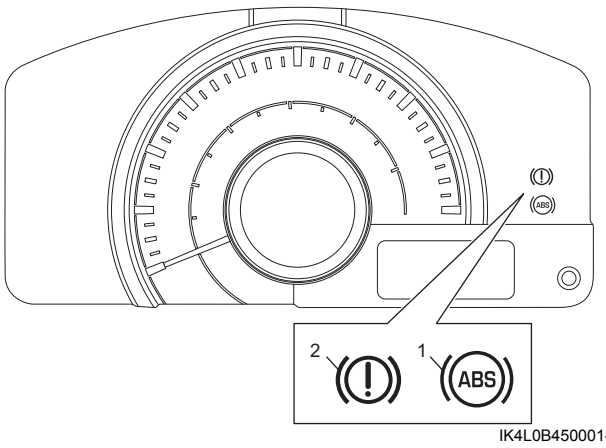

IK4L0B450001-01

1.	Đèn cảnh báo hệ thống ABS
2.	Đèn cảnh báo hệ thống phanh

Tình trạng và hoạt động của đèn cảnh báo

Đèn cảnh báo	Tình trạng và hoạt động
Đèn cảnh báo hệ thống ABS	Nếu điều khiển ABS bị vô hiệu hóa do lỗi ABS, đèn sẽ bật “SÁNG”.
Đèn cảnh báo hệ thống phanh	• Nếu điều khiển EBD bị vô hiệu hóa do lỗi ABS, đèn sẽ bật “SÁNG”. • Nếu mực dầu phanh trong bình chứa thấp hơn mực thấp nhất, đèn sẽ bật “SÁNG”. • Nếu kéo cần phanh tay lên, đèn sẽ bật “SÁNG”.

Mô tả DLC

AENK4L0B4501004

Tham khảo “Mô tả DLC”. ☞(Trang 1A-4)

Mô tả hệ thống giao tiếp CAN

AENK4L0B4501005

Tham khảo “Mô tả hệ thống giao tiếp”. ☞(Trang 10H-1)