AENK4L0B.book Page 46 Thursday, August 29, 2019 10:31 AM

Kiểm tra cảm biến tốc độ bánh trước và bánh sau

AENK4L0B4506008

Thay hoặc vệ sinh cảm biến tốc độ bánh xe nếu vùng cảm ứng của (các) cảm biến tốc độ bánh trước và sau bị hư hại hoặc bị phủ bởi mạt sắt.

Tháo và lắp bộ đếm xung cảm biến tốc độ bánh trước

AENK4L0B4506009

LƯU Ý

Bộ đếm xung cảm biến tốc độ bánh trước nằm trong cụm moay-ơ bánh trước. Nếu cần thay bộ đếm xung cảm biến tốc độ bánh trước, hãy thay cụm moay-ơ bánh trước.

Để tháo và lắp bộ đếm xung cảm biến tốc độ bánh trước (nằm trong cụm moay-ơ bánh trước), tham khảo “Tháo và lắp moay-ơ bánh trước và cam lái”: Trước trong Phần 3A (Trang 3A-2).

Tháo và lắp vòng cảm biến tốc độ bánh sau

AENK4L0B4506010

LƯU Ý

Vòng cảm biến tốc độ bánh sau nằm trong vòng chặn. Nếu cần thay vòng cảm biến tốc độ bánh sau, hãy thay vòng chặn.

Để tháo và lắp vòng cảm biến tốc độ bánh sau (nằm trong vòng chặn), tham khảo “Tháo rời và lắp lại cụm trục cầu sau”: Sau trong Phần 3A (Trang 3A-11).

Kiểm tra bộ đếm xung cảm biến tốc độ bánh trước và vòng cảm biến tốc độ bánh sau

AENK4L0B4506011

LƯU Ý

Bộ đếm xung cảm biến tốc độ bánh xe nằm trong cụm moay-ơ bánh xe. Thay cụm moay-ơ bánh xe nếu cần thay bộ đếm xung cảm biến tốc độ bánh xe.

- Kiểm tra bộ đếm xung và vòng cảm biến xem có bị nứt, hỏng hóc hoặc biến dạng không.
- Kiểm tra để đảm bảo bộ đếm xung cảm biến và vòng cảm biến không có vật lạ.
- Nếu phát hiện bất kỳ hỏng hóc nào, hãy vệ sinh hoặc thay thế.

Thông số kỹ thuật

Thông số lực siết

AENK4L0B4507001

Bộ phận siết	Lực siết			Lưu ý
	N·m	kgf-m	lbf-ft	
Đai ốc đường ống phanh	16	1,6	12,0	☞(Trang 4E-39)
Bu-lông liên kết giá đỡ bộ chấp hành	9,0	0,92	7,0	☞(Trang 4E-39)
Bu-lông cảm biến tốc độ bánh trước	8,8	0,90	6,5	☞(Trang 4E-41)
Bu-lông cảm biến tốc độ bánh sau	8,8	0,90	6,5	☞(Trang 4E-44)

Tham khảo:
Để biết thông tin về lực siết của các bản siết lực không được trình bày trong trang này, tham khảo:
“Các bộ phận của bộ thủy lực / cụm chi tiết điều khiển ABS” (Trang 4E-37)
“Thông tin về bản siết lực” trong Phần 0A (Trang 0A-5)

Dụng cụ và thiết bị chuyên dụng

Dụng cụ chuyên dụng

AENK4L0B4508001

09950-78220 Cờ-lê (10 x 12 mm) ☞(Trang 4E-39) 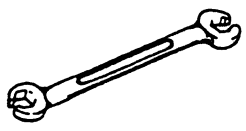	Máy chẩn đoán SUZUKI (Suzuki SDT-II) — ☞(Trang 4E-14) / ☞(Trang 4E-15) / ☞(Trang 4E-35) 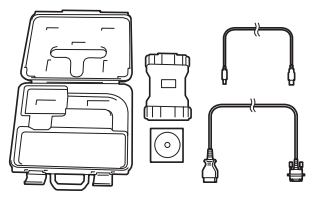

AENK4L0B.book Page 1 Thursday, August 29, 2019 10:31 AM

Hệ thống cân bằng điện tử

Phòng ngừa

Phòng ngừa đối với ESP®

AENK4L0B4600001

Khi rút giắc cắm cụm điều khiển ESP®, hãy chắc chắn bạn đã ngắt kết nối cáp âm (–) ở bình điện vì điện áp bình điện được cấp liên tục tới bộ thủy lực / cụm chi tiết điều khiển ESP®.

Phòng ngừa khi chẩn đoán sự cố

AENK4L0B4600002

Để kiểm tra xem chẩn đoán sự cố có được thực hiện chính xác và thuận lợi hay không, hãy tuân thủ những nội dung sau và thực hiện “Kiểm tra hệ thống ESP®” (Trang 4F-11).

- Trước khi sử dụng máy chẩn đoán SUZUKI, hãy đọc Sách hướng dẫn vận hành để biết cách sử dụng.
- Nếu xe được vận hành trong bất kỳ tình trạng nào dưới đây, đèn cảnh báo hệ thống ABS và đèn cảnh báo ESP® có thể sáng trong giây lát nhưng điều này không báo hiệu bất kỳ sự cố nào ở hệ thống ESP®.
  - Lái xe khi đang sử dụng phanh tay.
  - Lái xe khi phanh đang trong tình trạng bị bó.
  - Xe bị kẹt trong bùn, cát, v.v.
  - Bánh xe xoay trượt trong khi lái.
  - Bánh quay khi xe đang được nâng lên.
- Đảm bảo tuân thủ quy trình chẩn đoán sự cố được mô tả trong “Kiểm tra hệ thống ESP®” (Trang 4F-11). Nếu không tuân thủ đúng quy trình chẩn đoán sự cố có thể dẫn đến chẩn đoán không chính xác. (Nếu không thực hiện đúng quy trình chẩn đoán, các DTC khác có thể được lưu trong bộ thủy lực / cụm chi tiết điều khiển ESP®.)
- Khi rút giắc cắm cụm điều khiển ESP® (1), kéo cần khóa (2) của giắc cắm lên.
  Khi kết nối giắc cắm, đặt giắc cắm ở đúng vị trí trên bộ thuỷ lực/cụm chi tiết điều khiển ESP® và kéo cần khóa xuống cho đến khi nó khóa lại.

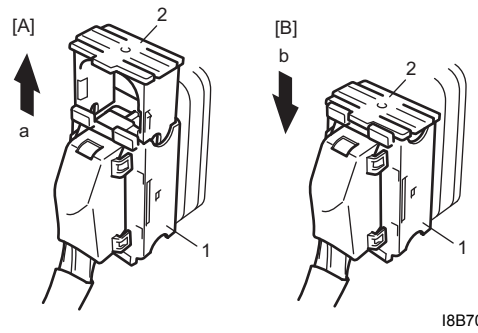

I8B701450018-01

[A]: Ngắt kết nối	[a]: Kéo lên để mở khóa
[B]: Kết nối	[b]: Kéo xuống để khóa

- Giao tiếp của cụm điều khiển ESP® và cụm điều khiển khác được thiết lập bởi CAN.
  Do đó, đảm bảo đọc “Phòng ngừa khi lắp đặt thiết bị truyền thông di động” trong Phần 00 (Trang 00-9) trước khi kiểm tra và xử lý đường truyền CAN.

Kiểm tra với thiết bị kiểm tra đồng hồ tốc độ hoặc thiết bị khác

AENK4L0B4600003

Khi thực hiện kiểm tra đồng hồ tốc độ hoặc các kiểm tra khác trong khi quay bánh xe, phải dừng chức năng ngắt ESP® tham khảo “Chức năng ngắt hệ thống ESP®” (Trang 4F-54).

Mô tả chung

Mô tả ABS

AENK4L0B4601001

Tham khảo “Mô tả ABS” trong Phần 4E (Trang 4E-1).

Mô tả ESP®

AENK4L0B4601002

LƯU Ý

ESP® là thương hiệu đã đăng ký của Daimler AG.

ESP® (Hệ thống cân bằng điện tử) là chức năng phụ trợ giúp cân bằng xe trong khi đang chạy, dừng hoặc rẽ. ESP® có các chức năng sau.

ABS

Tham khảo “Mô tả ABS” (Trang 4F-1).

EBD

Tham khảo “Mô tả ABS” (Trang 4F-1).

Điều khiển tăng mô-men xoắn động cơ

Chức năng này điều khiển mô-men xoắn động cơ giúp (các) bánh dẫn động thoát ra khỏi tình trạng bó cứng nhằm giữ xe cân bằng và ổn định lái trong khi phanh động cơ đang hoạt động và bàn đạp ga đã được nhả. Khi bộ thủy lực / cụm điều khiển ESP® phát hiện tình trạng bó cứng, cụm điều khiển sẽ tính độ trượt tối thiểu và mô-men xoắn động cơ mục tiêu theo tốc độ xe dựa trên tín hiệu tốc độ động cơ và tín hiệu mô-men xoắn động cơ từ ECM, và gửi yêu cầu tăng mô-men xoắn động cơ đến ECM.