AENK4L0B.book Page 4 Thursday, August 29, 2019 10:31 AM

Sơ đồ mạch điện và hệ thống

Sơ đồ ABS

AENK4L0B4502001

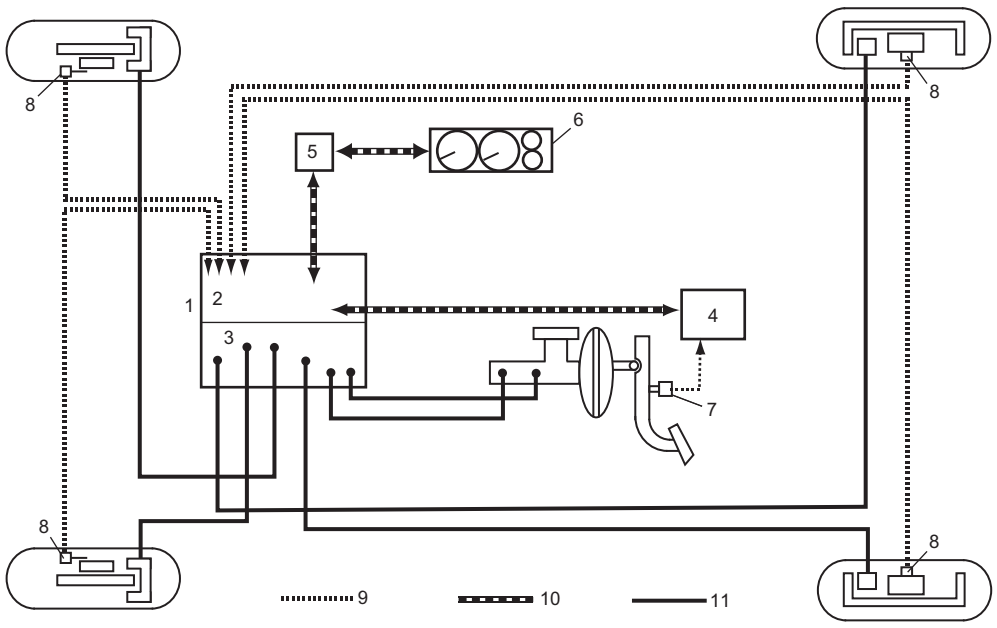

IK4L0B450002-01

1. Bộ thuỷ lực / cụm chi tiết điều khiển ABS	5. Các cụm điều khiển khác (nếu được trang bị)	9. Tín hiệu điện tử
2. Cụm điều khiển ABS	6. Cụm đồng hồ	10. Tín hiệu CAN
3. Bộ thuỷ lực	7. Công tắc đèn phanh	11. Mạch thủy lực
4. ECM	8. Cảm biến tốc độ bánh xe	

AENK4L0B.book Page 5 Thursday, August 29, 2019 10:31 AM

Sơ đồ đầu vào/đầu ra ABS

AENK4L0B4502002

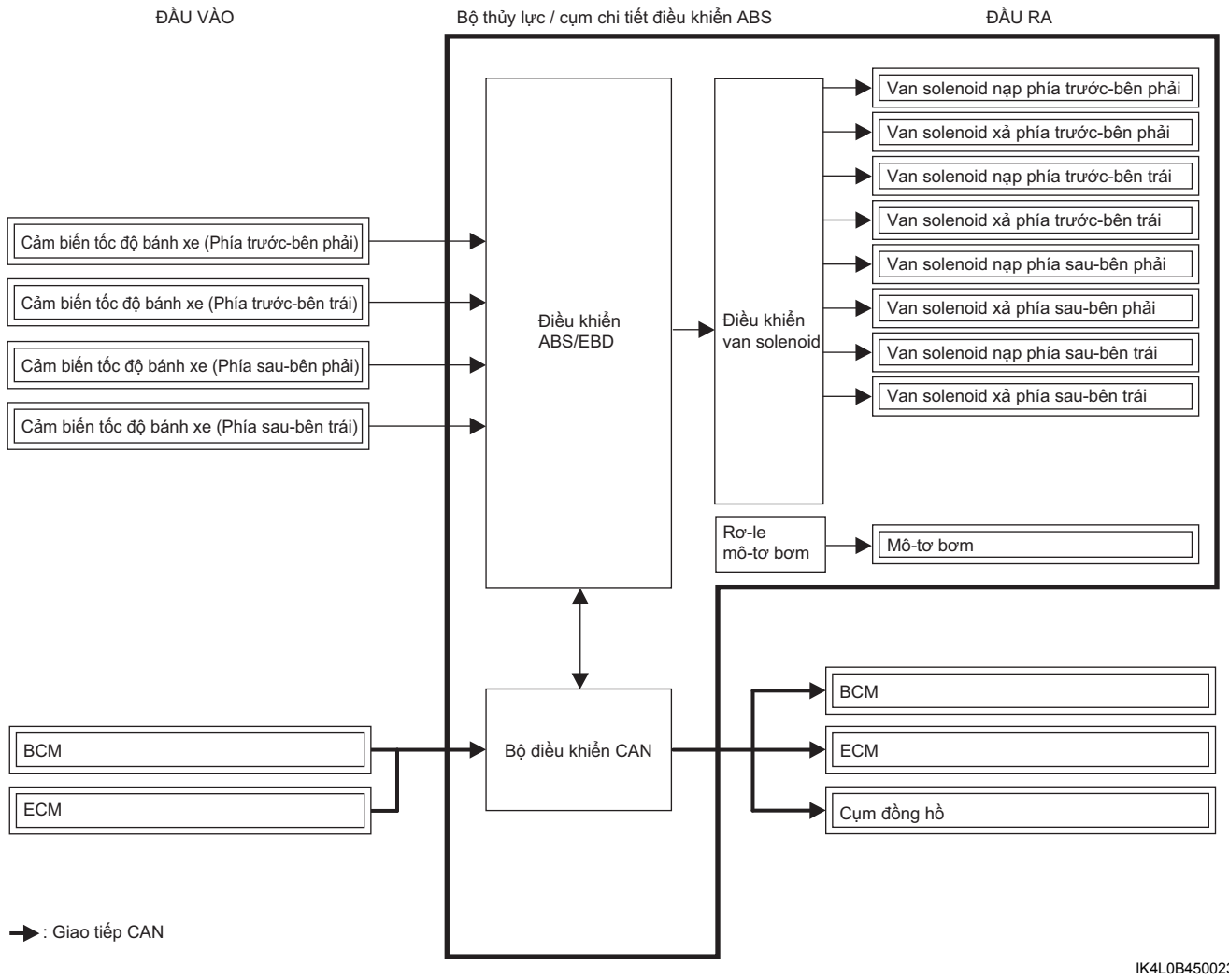

IK4L0B450023-01