AENK4L0B.book Page 5 Thursday, August 29, 2019 10:31 AM

Sơ đồ đầu vào/đầu ra ABS

AENK4L0B4502002

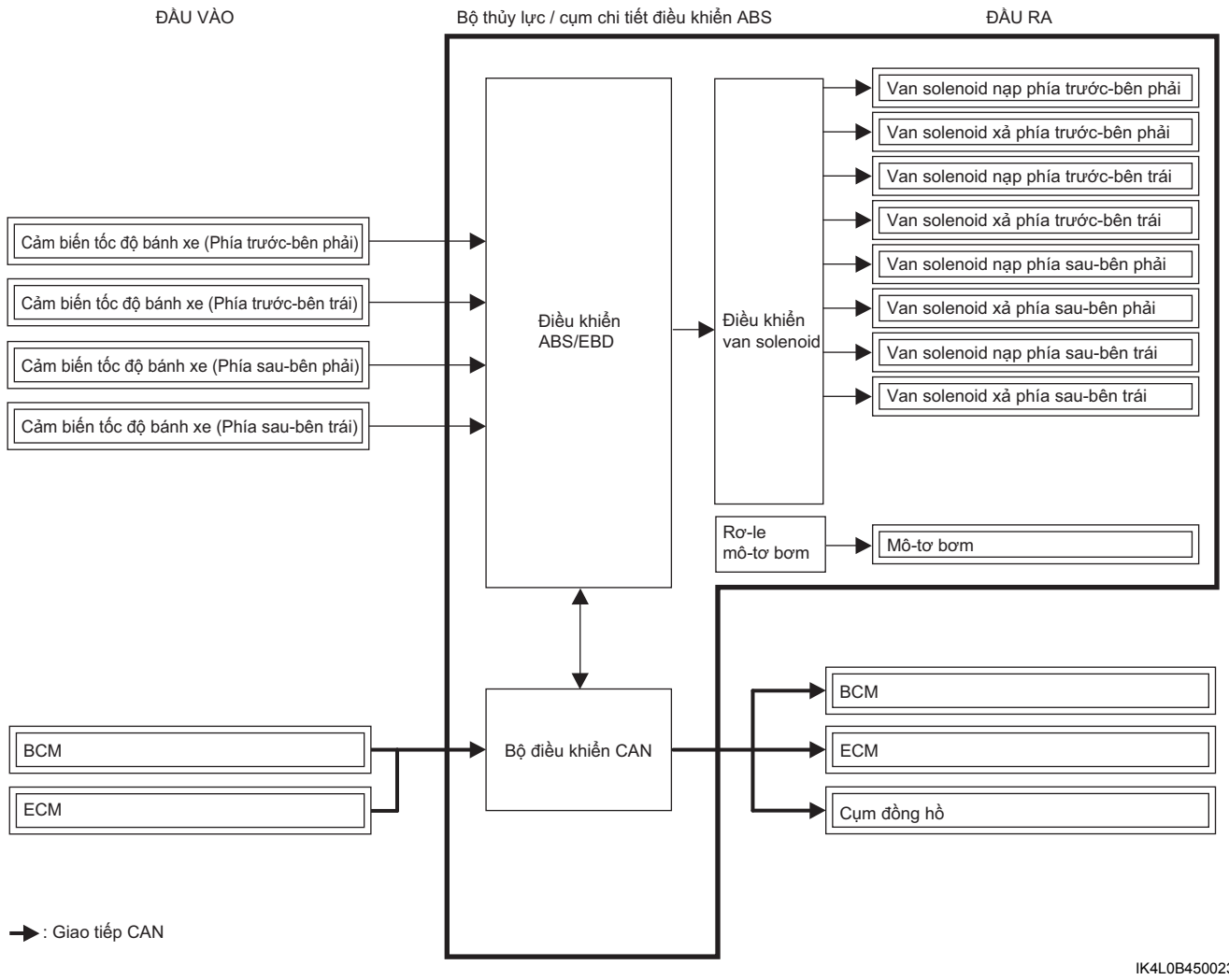

IK4L0B450023-01

AENK4L0B.book Page 6 Thursday, August 29, 2019 10:31 AM

Sơ đồ mạch ABS
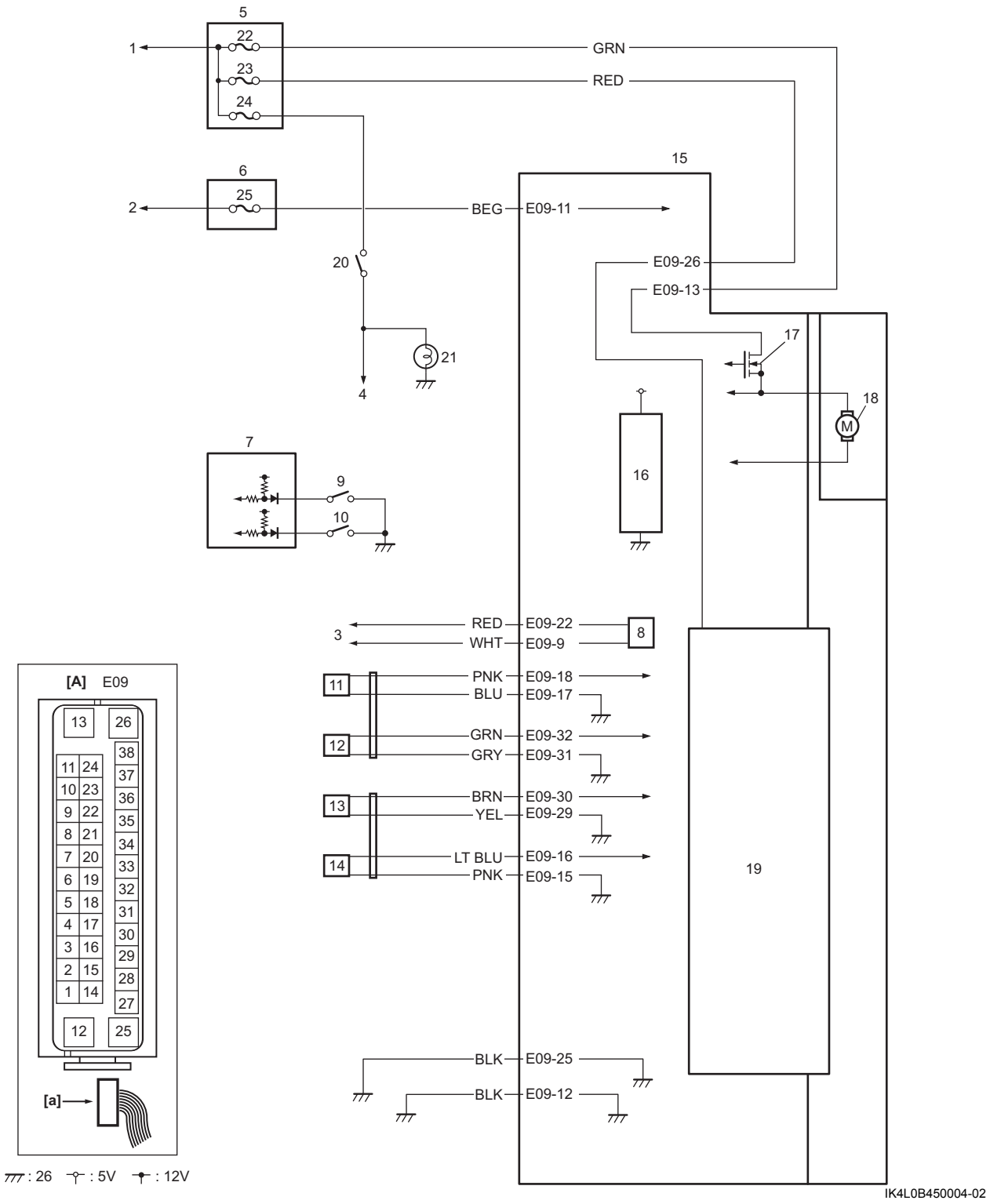
AENK4L0B4502003