AENK4L0B.book Page 7 Thursday, August 29, 2019 10:31 AM

[A]: Giắc cắm bộ thủy lực / cụm chi tiết điều khiển ABS (Góc nhìn: [a])	9. Công tắc mực dầu phanh	18. Mô-tơ bơm
1. Đến bình điện	10. Công tắc phanh tay	19. Mạch van solenoid
2. Đến nguồn công tắc máy	11. Cảm biến tốc độ bánh trước bên trái	20. Công tắc đèn phanh
3. Đến bộ điều khiển, Đến DLC	12. Cảm biến tốc độ bánh trước bên phải	21. Đèn phanh
4. Đến ECM	13. Cảm biến tốc độ bánh sau bên trái	22. Cầu chì mô-tơ bơm ABS “ABS MOT”
5. Hộp rơ-le	14. Cảm biến tốc độ bánh sau bên phải	23. Cầu chì bộ van solenoid “ABS SOL”
6. Hộp cầu chì	15. Bộ thuỷ lực / cụm chi tiết điều khiển ABS	24. Cầu chì đèn phanh “STOP”
7. BCM	16. CPU	25. Cầu chì “ABS”
8. Bộ điều khiển CAN	17. Rơ-le mô-tơ bơm	26. Nối đất

Cực	Màu dây	Mạch
9	WHT	Đường truyền CAN (thấp)
11	BEG	Mạch nguồn công tắc máy
12	BLK	Mạch nối đất cụm điều khiển ABS
13	GRN	Mạch cấp nguồn mô-tơ bơm
15	PNK	Mạch tín hiệu cảm biến tốc độ bánh sau bên phải
16	LT BLU	Mạch cấp nguồn cảm biến tốc độ bánh sau bên phải
17	BLU	Mạch tín hiệu cảm biến tốc độ bánh trước bên trái
18	PNK	Mạch cấp nguồn cảm biến tốc độ bánh trước bên trái
22	RED	Đường truyền CAN (cao)
25	BLK	Mạch nối đất cụm điều khiển ABS
26	RED	Mạch cấp nguồn van solenoid
29	YEL	Mạch tín hiệu cảm biến tốc độ bánh sau bên trái
30	BRN	Mạch cấp nguồn cảm biến tốc độ bánh sau bên trái
31	GRY	Mạch tín hiệu cảm biến tốc độ bánh trước bên phải
32	GRN	Mạch cấp nguồn cảm biến tốc độ bánh trước bên phải

Vị trí bộ phận

Vị trí các bộ phận ABS

AENK4L0B4503001

LƯU Ý

Hình vẽ minh họa xe tay lái thuận (LHD). Đối với xe RHD, các bộ phận đánh dấu (*) được lắp ở phía ngược lại.

AENK4L0B.book Page 8 Thursday, August 29, 2019 10:31 AM

Khoang động cơ và ngoại thất

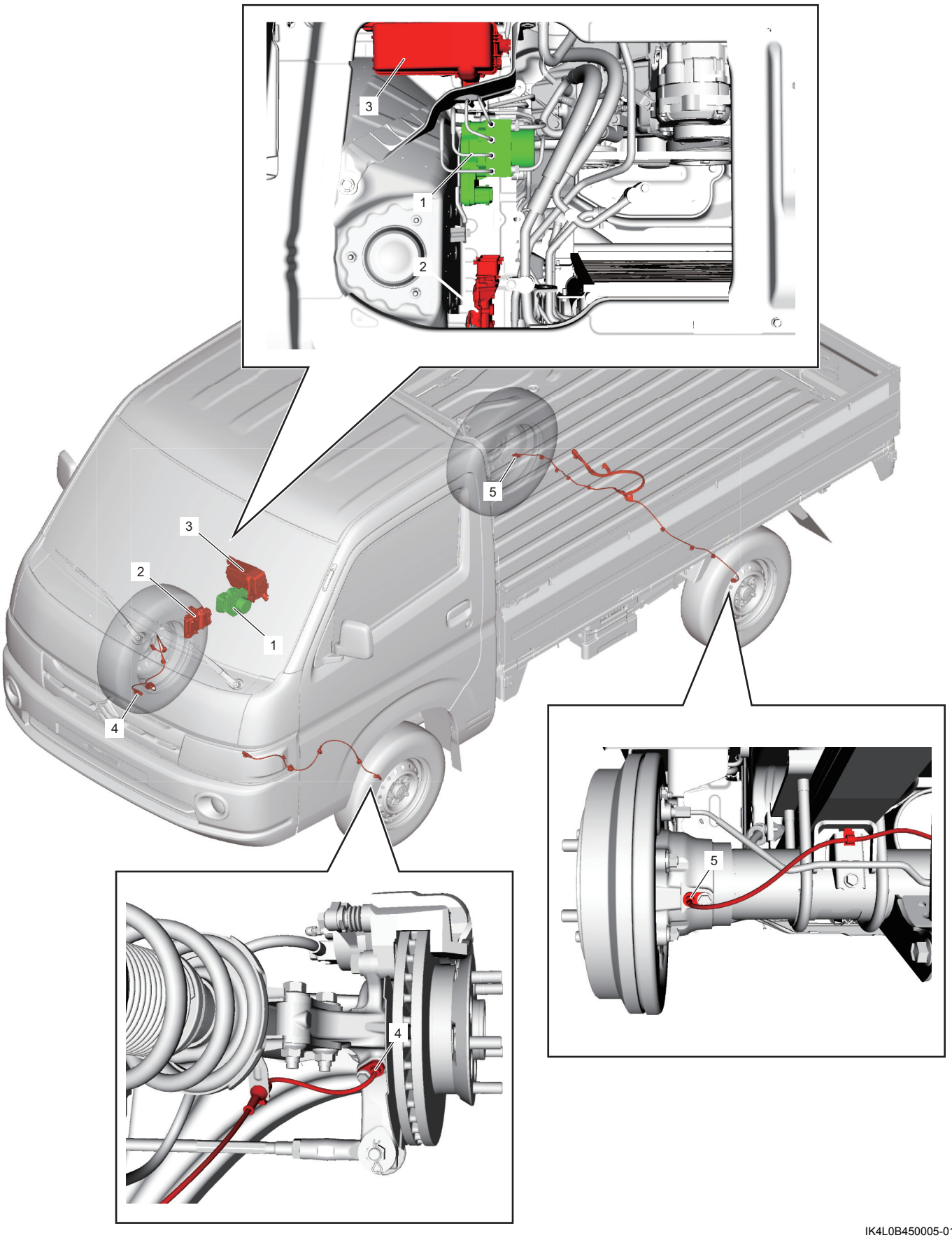

IK4L0B450005-01

1. Bộ thuỷ lực / cụm chi tiết điều khiển ABS	4. Cảm biến tốc độ bánh trước
2. ECM	5. Cảm biến tốc độ bánh sau
3. Hộp rơ-le	

AENK4L0B.book Page 9 Thursday, August 29, 2019 10:31 AM

Xung quanh táp lô

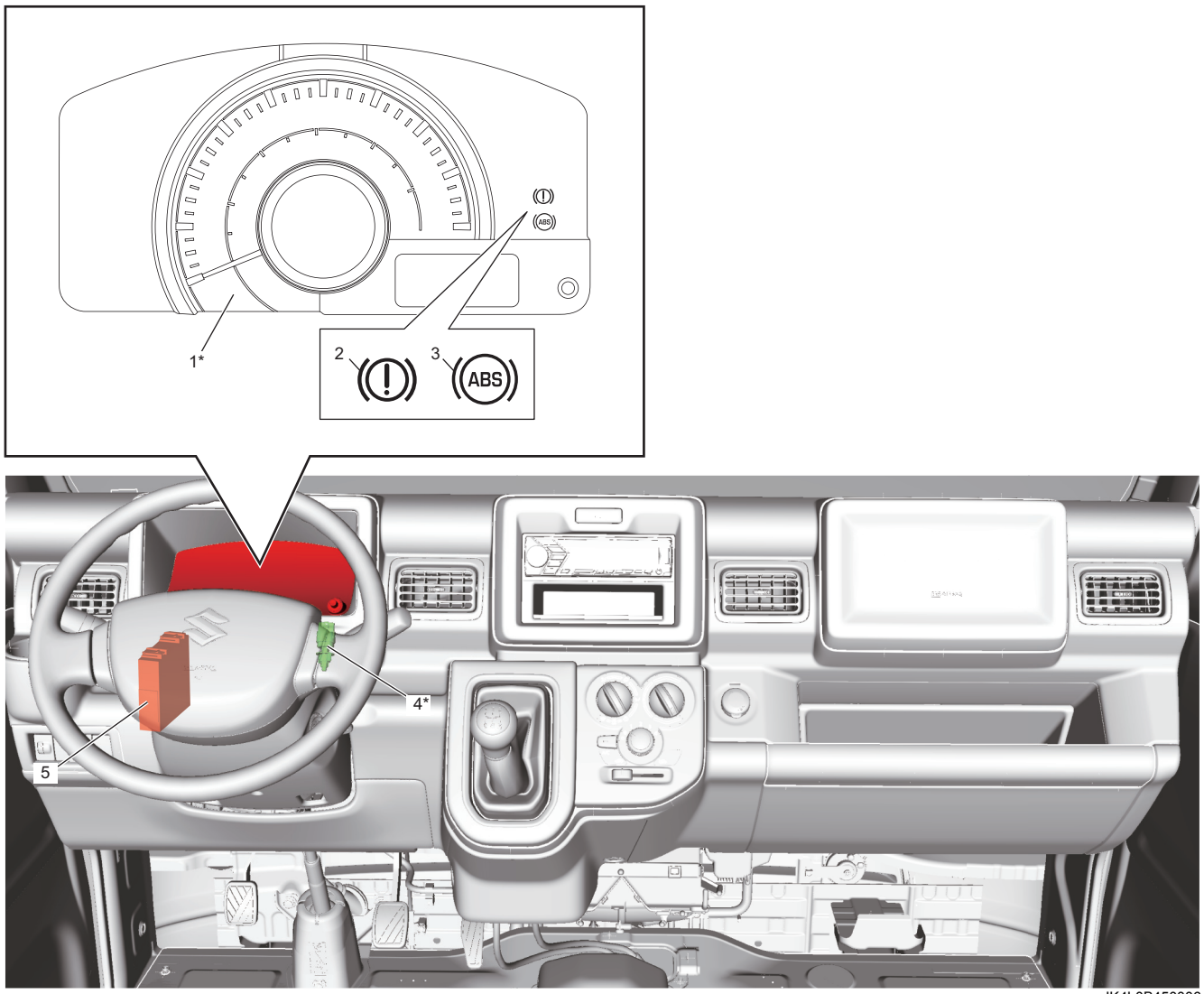

IK4L0B450006-02

1. Cụm đồng hồ	3. Đèn cảnh báo hệ thống ABS	5. BCM
2. Đèn cảnh báo hệ thống phanh	4. Công tắc đèn phanh	

AENK4L0B.book Page 10 Thursday, August 29, 2019 10:31 AM

Thông tin và quy trình chẩn đoán

Kiểm tra ABS

AENK4L0B4504001

Hãy tham khảo phần mô tả chu trình tổng quát dưới đây để tìm hiểu chi tiết cho mỗi bước.

Bước	Hành động	Có	Không
1	**Phân tích sự cố ☞(Trang 4E-10)** 1) Tiến hành “Phân tích khiếu nại của khách hàng” (Trang 4E-10). 2) Tiến hành “Xác nhận triệu chứng sự cố” (Trang 4E-11). 3) Tiến hành “Kiểm tra, ghi lại và xóa DTC” (Trang 4E-11) và kiểm tra lại DTC. *Có phát hiện thấy mã DTC tương tự sau khi thực hiện xóa DTC không?*	Kiểm tra và sửa chữa theo phần Khắc phục sự cố DTC thích hợp, rồi chuyển sang Bước 6.	Chuyển sang Bước 2.
2	**Kiểm tra bằng mắt thường** 1) Tiến hành “Bước 2: Kiểm tra bằng mắt thường” (Trang 4E-11). *Có tình trạng lỗi nào không?*	Sửa chữa hoặc thay thế bộ phận lỗi, rồi chuyển sang Bước 6.	Chuyển sang Bước 3.
3	**Lái thử** 1) Tiến hành “Bước 3: Lái thử” (Trang 4E-12). *Có phát hiện sự cố không?*	Sửa chữa hoặc thay thế bộ phận lỗi, rồi chuyển sang Bước 6.	Chuyển sang Bước 4.
4	**Chẩn đoán phanh** 1) Kiểm tra và sửa chữa hệ thống phanh. ☞(Trang 4E-12) *Có phát hiện sự cố không?*	Sửa chữa hoặc thay thế bộ phận lỗi, rồi chuyển sang Bước 6.	Chuyển sang Bước 5.
5	**Kiểm tra sự cố gián đoạn** 1) Kiểm tra sự cố gián đoạn. ☞(Trang 4E-12) *Có phát hiện sự cố không?*	Sửa chữa hoặc thay thế bộ phận lỗi, rồi chuyển sang Bước 6.	Chuyển sang Bước 6.
6	**Kiểm tra xác nhận lần cuối** 1) Tiến hành “Bước 6: Kiểm tra xác nhận lần cuối” (Trang 4E-12). *Có phát hiện sự cố không?*	Chuyển sang Bước 4.	Kết thúc.

Bước 1: Phân tích sự cố

Phân tích khiếu nại của khách hàng

Ghi lại chi tiết về vấn đề (hỏng hóc, khiếu nại) và cách thức xảy ra theo như mô tả của khách hàng.
Để phục vụ mục đích này, việc sử dụng một mẫu bảng câu hỏi dưới đây sẽ tạo điều kiện cho việc thu thập thông tin cần thiết giúp chẩn đoán và phân tích chính xác.