AENK4L0B.book Page 13 Thursday, August 29, 2019 10:31 AM

⚠ CẢNH BÁO

Nếu bạn không chọn tuyến đường phù hợp và không thực hiện đúng các phòng ngừa khi thực hiện lái thử, thì có thể xảy ra tai nạn.

- **Chọn đường bằng phẳng không có phương tiện giao thông để giảm thiểu nguy cơ tai nạn.**
- **Thực hiện lái thử một cách cẩn thận.**
- **Tiến hành lái thử với 2 người trên xe, một tài xế và một phụ xe.**

1) Lái xe với vận tốc 40 km/giờ (25 dặm/giờ) trong khoảng hơn hai phút.
2) Rẽ trái và phải ở tốc độ trên 10 km/giờ (6 dặm/giờ) trong khoảng hơn một giây bằng cách quay vô lăng trên 45 độ.
3) Lái xe với vận tốc 60 km/giờ (37 dặm/giờ) trong khoảng hơn ba giây.
4) Dừng xe sử dụng phanh chân ở tốc độ 60 km/giờ (37 dặm/giờ).

Bước 4: Chẩn đoán phanh
Kiểm tra những bộ phận hoặc hệ thống nghi ngờ là nguyên nhân bằng cách tham khảo “Mô tả hệ thống phanh” trong Phần 4A (Trang 4A-1) và dựa trên các triệu chứng ở xe (những triệu chứng quan sát thấy qua các Bước 1 - 3). Sửa chữa các bộ phận lỗi hoặc thay thế nếu cần).

Bước 5: Kiểm tra sự cố gián đoạn
Kiểm tra những bộ phận dễ gây ra sự cố gián đoạn (như bộ dây điện, giắc cắm), tham khảo “Kiểm tra tình trạng tiếp xúc chập chờn và tiếp xúc kém” trong Phần 00 (Trang 00-11) và mạch điện liên quan của DTC được ghi lại ở Bước 1 - 5.

Bước 6: Kiểm tra xác nhận lần cuối
Xác nhận không còn triệu chứng sự cố nữa và ESP® không còn bất kỳ tình trạng bất thường nào. Nếu bộ phận được sửa chữa có liên quan tới DTC sự cố, hãy xóa DTC tham khảo “Xóa DTC” (Trang 4F-16), và tiến hành lái thử và xác nhận rằng không còn thấy DTC.

Kiểm tra bằng mắt thường

AENK4L0B4604002

Kiểm tra bằng mắt thường những bộ phận và hệ thống sau đây.

Mục kiểm tra	Phần tham khảo
• Bình điện – Mực dung dịch, rò rỉ	“Mô tả bình điện” trong Phần 1J (Trang 1J-2)
• Các giắc cắm của bộ dây điện – Ngắt kết nối, ma sát	“Kiểm tra tình trạng tiếp xúc chập chờn và tiếp xúc kém” trong Phần 00 (Trang 00-11)
• Cầu chì – Cháy	—
• Dầu phanh – Mực dầu, rò rỉ	“Kiểm tra mực dầu phanh” trong Phần 4A (Trang 4A-6)
• Đèn cảnh báo hệ thống ABS – Hoạt động	“Kiểm tra đèn cảnh báo” (Trang 4F-14)
• Đèn cảnh báo hệ thống phanh – Hoạt động	
• Đèn cảnh báo ESP® – Hoạt động	
• Các bộ phận khác có thể kiểm tra bằng mắt thường	—

Chẩn đoán triệu chứng ESP®

AENK4L0B4604003

Tình trạng	Nguyên nhân có thể	Sửa chữa/Mục tham khảo
Đèn cảnh báo ESP® vẫn sáng trong hơn 2 giây sau khi xoay công tắc máy về vị trí “ON”	Chức năng ESP® trục trặc	*Tiến hành kiểm tra hệ thống ESP®. ☞(Trang 4F-11)*
	Mạch đèn cảnh báo ESP® trục trặc	*Kiểm tra mạch đèn cảnh báo ESP®. ☞(Trang 4F-26)*
Đèn cảnh báo hệ thống ABS vẫn sáng trong hơn 2 giây sau khi xoay công tắc máy về vị trí “ON”	Chức năng ESP® trục trặc	*Tiến hành kiểm tra hệ thống ESP®. ☞(Trang 4F-11)*
	Mạch đèn cảnh báo hệ thống ABS trục trặc	*Kiểm tra mạch đèn cảnh báo hệ thống ABS. ☞(Trang 4F-28)*
Đèn cảnh báo hệ thống ABS và/hoặc đèn cảnh báo ESP® không SÁNG sau khi xoay công tắc máy về vị trí “ON”	Chức năng ESP® trục trặc	*Tiến hành kiểm tra hệ thống ESP®. ☞(Trang 4F-11)*
	Chức năng của hệ thống giao tiếp CAN trục trặc	*Kiểm tra hệ thống giao tiếp CAN. ☞(Trang 10H-11)*
	Mạch đèn cảnh báo ESP® trục trặc	*Kiểm tra mạch đèn cảnh báo ESP®. ☞(Trang 4F-26)*
	Mạch đèn cảnh báo hệ thống ABS trục trặc	*Kiểm tra mạch đèn cảnh báo hệ thống ABS. ☞(Trang 4F-27)*

AENK4L0B.book Page 14 Thursday, August 29, 2019 10:31 AM

Tình trạng	Nguyên nhân có thể	Sửa chữa/Mục tham khảo
Đèn cảnh báo hệ thống ABS nhấp nháy	Hệ thống phanh thiếu dầu phanh	*Đổ đầy dầu phanh vào hệ thống phanh, sau đó tiến hành kiểm tra hoạt động bộ thủy lực ESP® ☞(Trang 4F-52)*
	Thay bộ thuỷ lực/cụm chi tiết điều khiển ESP®	*Tiến hành kiểm tra hoạt động bộ thuỷ lực ESP® ☞(Trang 4F-52)*
Đèn cảnh báo hệ thống phanh vẫn sáng trong hơn 2 giây sau khi xoay công tắc máy về vị trí "ON"	Sử dụng phanh tay	*Nhả phanh tay và kiểm tra để đảm bảo đèn cảnh báo hệ thống phanh đã TẮT.*
	Lượng dầu phanh không đủ	*Kiểm tra mực dầu phanh. ☞(Trang 4A-6)*
	Mạch công tắc phanh tay và/hoặc mạch công tắc mực dầu phanh bị lỗi	*Kiểm tra BCM và mạch.* • *Model có J/B: ☞(Trang 10B-21)* • *Model không có J/B: ☞(Trang 10B-31)*
	Công tắc phanh tay và/hoặc công tắc mực dầu phanh bị lỗi	*Kiểm tra công tắc phanh tay và/hoặc công tắc mực dầu phanh.* • *Công tắc phanh tay: ☞(Trang 4D-5)* • *Công tắc mực dầu phanh: ☞(Trang 4A-6)*
	Chức năng ESP® trục trặc	*Tiến hành kiểm tra hệ thống ESP®. ☞(Trang 4F-11)*
	Mạch cấp nguồn và mạch nối đất cụm điều khiển ESP® bị lỗi	*Kiểm tra mạch cấp nguồn và mạch nối đất cụm điều khiển ESP® ☞(Trang 4F-50)*
	Hệ thống giao tiếp CAN trục trặc	*Kiểm tra hệ thống giao tiếp CAN. ☞(Trang 10H-11)*
	BCM bị lỗi	*Kiểm tra BCM và mạch.* • *Model có J/B: ☞(Trang 10B-21)* • *Model không có J/B: ☞(Trang 10B-31)*
	Cụm điều khiển ESP® bị lỗi	*Thay cụm điều khiển ESP®. ☞(Trang 4F-56)*
	Mạch đèn cảnh báo hệ thống phanh trục trặc	*Kiểm tra mạch đèn cảnh báo hệ thống phanh. ☞(Trang 4F-29)*
Đèn cảnh báo hệ thống phanh không SÁNG sau khi xoay công tắc máy về vị trí "ON"	Chức năng ESP® trục trặc	*Tiến hành kiểm tra hệ thống ESP®. ☞(Trang 4F-11)*
	Hệ thống giao tiếp CAN trục trặc	*Kiểm tra hệ thống giao tiếp CAN. ☞(Trang 10H-11)*
	Mạch đèn cảnh báo hệ thống phanh trục trặc	*Kiểm tra mạch đèn cảnh báo hệ thống phanh. ☞(Trang 4F-29)*

Kiểm tra đèn cảnh báo

AENK4L0B4604004

Kiểm tra đèn cảnh báo ESP®

1) Xoay công tắc máy về vị trí "ON".
2) Kiểm tra xem đèn cảnh báo ESP® (1) SÁNG trong khoảng 2 giây rồi sau đó TẮT không.
   Nếu đèn cảnh báo ESP® không sáng lên, hãy chuyển sang "Đèn cảnh báo ESP® không bật SÁNG sau khi xoay công tắc máy về vị trí "ON"" (Trang 4F-26). Nếu đèn cảnh báo ESP® vẫn SÁNG và không có DTC nào được lưu trong cụm điều khiển ESP®, hãy chuyển sang "Đèn cảnh báo ESP® SÁNG ổn định" (Trang 4F-26).

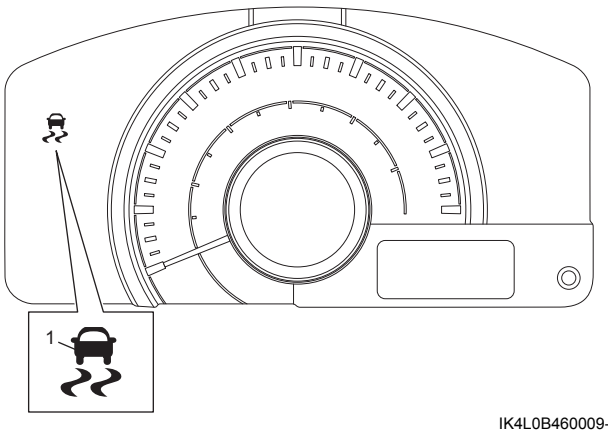

IK4L0B460009-01

Đèn cảnh báo hệ thống ABS

1) Xoay công tắc máy về vị trí "ON".
2) Kiểm tra để đảm bảo đèn cảnh báo hệ thống ABS (1) SÁNG trong khoảng 2 giây rồi sau đó TẮT. Nếu đèn cảnh báo hệ thống ABS không sáng lên, hãy chuyển sang "Đèn cảnh báo hệ thống ABS không