AENK4L0B.book Page 14 Thursday, August 29, 2019 10:31 AM

Tình trạng	Nguyên nhân có thể	Sửa chữa/Mục tham khảo
Đèn cảnh báo hệ thống ABS nhấp nháy	Hệ thống phanh thiếu dầu phanh	*Đổ đầy dầu phanh vào hệ thống phanh, sau đó tiến hành kiểm tra hoạt động bộ thủy lực ESP® ☞(Trang 4F-52)*
	Thay bộ thuỷ lực/cụm chi tiết điều khiển ESP®	*Tiến hành kiểm tra hoạt động bộ thuỷ lực ESP® ☞(Trang 4F-52)*
Đèn cảnh báo hệ thống phanh vẫn sáng trong hơn 2 giây sau khi xoay công tắc máy về vị trí "ON"	Sử dụng phanh tay	*Nhả phanh tay và kiểm tra để đảm bảo đèn cảnh báo hệ thống phanh đã TẮT.*
	Lượng dầu phanh không đủ	*Kiểm tra mực dầu phanh. ☞(Trang 4A-6)*
	Mạch công tắc phanh tay và/hoặc mạch công tắc mực dầu phanh bị lỗi	*Kiểm tra BCM và mạch.* • *Model có J/B: ☞(Trang 10B-21)* • *Model không có J/B: ☞(Trang 10B-31)*
	Công tắc phanh tay và/hoặc công tắc mực dầu phanh bị lỗi	*Kiểm tra công tắc phanh tay và/hoặc công tắc mực dầu phanh.* • *Công tắc phanh tay: ☞(Trang 4D-5)* • *Công tắc mực dầu phanh: ☞(Trang 4A-6)*
	Chức năng ESP® trục trặc	*Tiến hành kiểm tra hệ thống ESP®. ☞(Trang 4F-11)*
	Mạch cấp nguồn và mạch nối đất cụm điều khiển ESP® bị lỗi	*Kiểm tra mạch cấp nguồn và mạch nối đất cụm điều khiển ESP® ☞(Trang 4F-50)*
	Hệ thống giao tiếp CAN trục trặc	*Kiểm tra hệ thống giao tiếp CAN. ☞(Trang 10H-11)*
	BCM bị lỗi	*Kiểm tra BCM và mạch.* • *Model có J/B: ☞(Trang 10B-21)* • *Model không có J/B: ☞(Trang 10B-31)*
	Cụm điều khiển ESP® bị lỗi	*Thay cụm điều khiển ESP®. ☞(Trang 4F-56)*
	Mạch đèn cảnh báo hệ thống phanh trục trặc	*Kiểm tra mạch đèn cảnh báo hệ thống phanh. ☞(Trang 4F-29)*
Đèn cảnh báo hệ thống phanh không SÁNG sau khi xoay công tắc máy về vị trí "ON"	Chức năng ESP® trục trặc	*Tiến hành kiểm tra hệ thống ESP®. ☞(Trang 4F-11)*
	Hệ thống giao tiếp CAN trục trặc	*Kiểm tra hệ thống giao tiếp CAN. ☞(Trang 10H-11)*
	Mạch đèn cảnh báo hệ thống phanh trục trặc	*Kiểm tra mạch đèn cảnh báo hệ thống phanh. ☞(Trang 4F-29)*

Kiểm tra đèn cảnh báo

AENK4L0B4604004

Kiểm tra đèn cảnh báo ESP®

1) Xoay công tắc máy về vị trí "ON".
2) Kiểm tra xem đèn cảnh báo ESP® (1) SÁNG trong khoảng 2 giây rồi sau đó TẮT không.
   Nếu đèn cảnh báo ESP® không sáng lên, hãy chuyển sang "Đèn cảnh báo ESP® không bật SÁNG sau khi xoay công tắc máy về vị trí "ON"" (Trang 4F-26). Nếu đèn cảnh báo ESP® vẫn SÁNG và không có DTC nào được lưu trong cụm điều khiển ESP®, hãy chuyển sang "Đèn cảnh báo ESP® SÁNG ổn định" (Trang 4F-26).

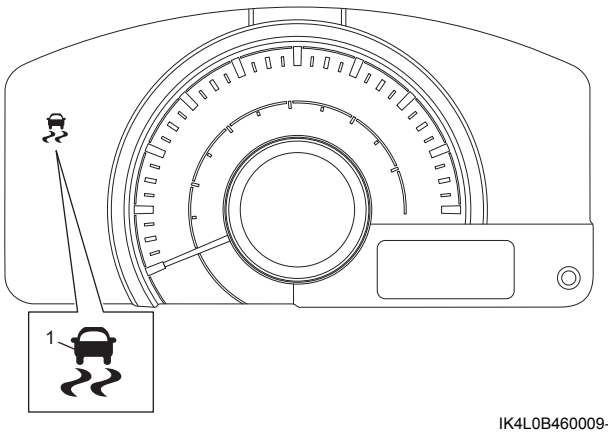

IK4L0B460009-01

Đèn cảnh báo hệ thống ABS

1) Xoay công tắc máy về vị trí "ON".
2) Kiểm tra để đảm bảo đèn cảnh báo hệ thống ABS (1) SÁNG trong khoảng 2 giây rồi sau đó TẮT. Nếu đèn cảnh báo hệ thống ABS không sáng lên, hãy chuyển sang "Đèn cảnh báo hệ thống ABS không

AENK4L0B.book Page 15 Thursday, August 29, 2019 10:31 AM

bật SÁNG sau khi xoay công tắc máy về vị trí “ON”” (Trang 4F-27). Nếu đèn cảnh báo hệ thống ABS vẫn SÁNG và không có DTC nào được lưu trong cụm điều khiển ESP®, hãy chuyển sang “Đèn cảnh báo hệ thống ABS SÁNG ổn định” (Trang 4F-28).

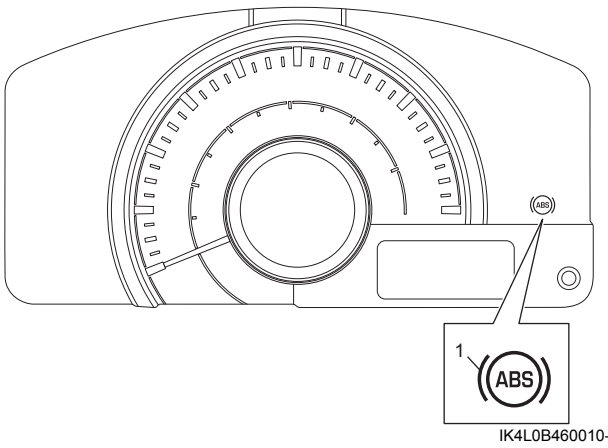

IK4L0B460010-01

Đèn cảnh báo hệ thống phanh

LƯU Ý

Thực hiện việc kiểm tra này ở nơi bằng phẳng.

1) Kiểm tra mực dầu phanh. ☞(Trang 4A-6)
2) Kéo cần phanh tay.
3) Xoay công tắc máy về vị trí “ON”.
4) Kiểm tra để đảm bảo đèn cảnh báo hệ thống phanh (1) bật SÁNG. Nếu đèn cảnh báo hệ thống phanh không sáng lên, hãy chuyển sang “Đèn cảnh báo hệ thống phanh không bật SÁNG khi xoay công tắc máy về vị trí “ON”” (Trang 4F-29).

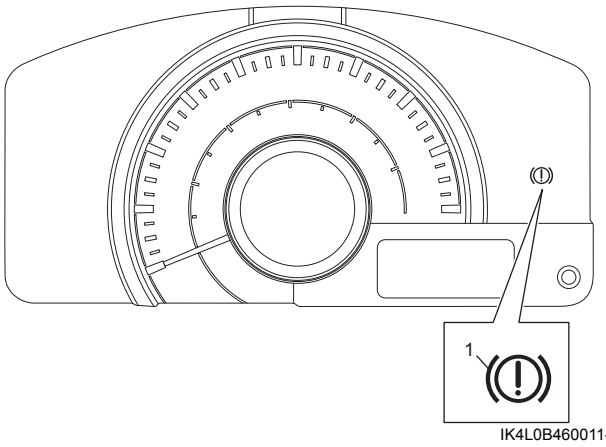

IK4L0B460011-01

5) Nhả cần phanh tay và kiểm tra để đảm bảo đèn cảnh báo hệ thống phanh TẮT. Nếu đèn cảnh báo hệ thống phanh vẫn SÁNG và không có DTC nào được lưu trong cụm điều khiển ESP®, hãy chuyển sang “Đèn cảnh báo hệ thống phanh SÁNG ổn định” (Trang 4F-29).

Kiểm tra DTC

AENK4L0B4604005

1) Xoay công tắc máy về vị trí “OFF”.
2) Kết nối máy chẩn đoán SUZUKI với DLC (1).

Dụng cụ chuyên dụng
(A): Máy chẩn đoán SUZUKI (Suzuki SDT-II)

3) Xoay công tắc máy về vị trí “ON”.
4) Đọc DTC theo những hướng dẫn được hiển thị trên máy chẩn đoán SUZUKI và in hoặc ghi lại DTC. Tham khảo Sách hướng dẫn vận hành máy chẩn đoán SUZUKI để biết thêm thông tin chi tiết.

LƯU Ý

Nếu máy chẩn đoán SUZUKI không thể liên lạc với cụm điều khiển ESP®, hãy thực hiện các bước kiểm tra sau:

- **Kiểm tra trạng thái đường truyền giữa PC và VCI bằng cách sử dụng chức năng của máy chẩn đoán SUZUKI.**
- **Kiểm tra mạch nguồn và mạch nối đất của giắc chẩn đoán DLC.**
- **Kiểm tra cáp DLC. Kiểm tra cáp DLC bằng cách thay cáp DLC chuẩn nếu cần.**
- **Kiểm tra hệ thống giao tiếp CAN. (Phát hiện “Cụm điều khiển không truyền và nhận được dữ liệu” ở bất kỳ cụm điều khiển nào.) ☞(Trang 10H-23)**
- **Kiểm tra mạch cấp nguồn và mạch nối đất cụm điều khiển ESP®. ☞(Trang 4F-50)**

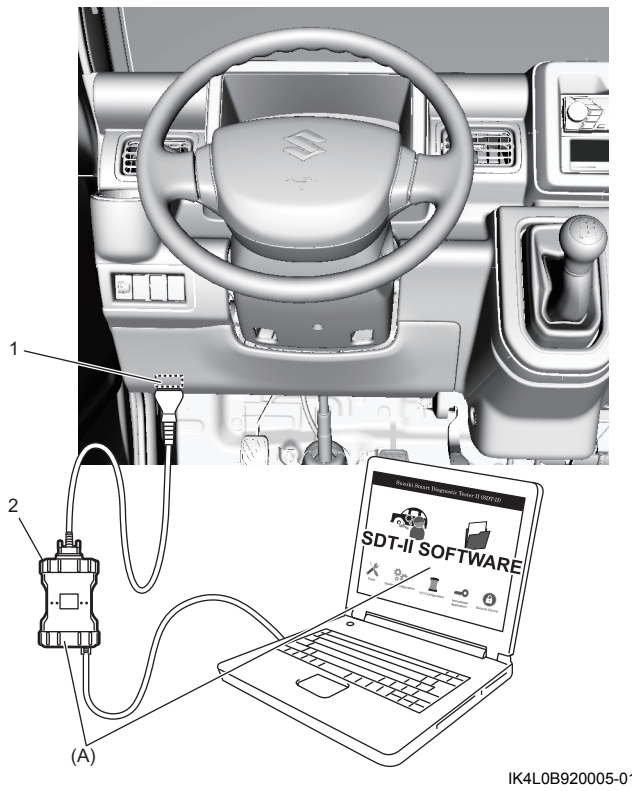

IK4L0B920005-01

2. VCI