AENK4L0B.book Page 15 Thursday, August 29, 2019 10:31 AM

bật SÁNG sau khi xoay công tắc máy về vị trí “ON”” (Trang 4F-27). Nếu đèn cảnh báo hệ thống ABS vẫn SÁNG và không có DTC nào được lưu trong cụm điều khiển ESP®, hãy chuyển sang “Đèn cảnh báo hệ thống ABS SÁNG ổn định” (Trang 4F-28).

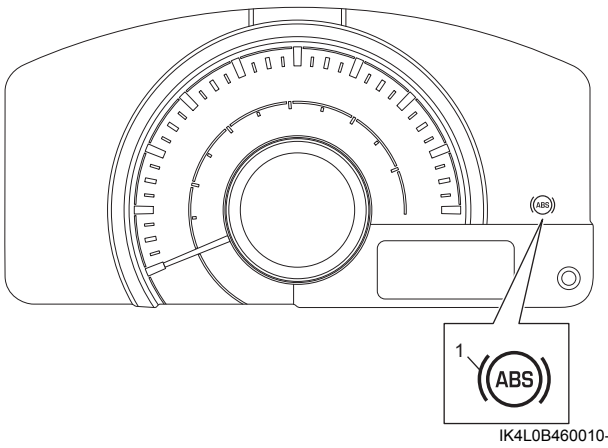

IK4L0B460010-01

Đèn cảnh báo hệ thống phanh

LƯU Ý

Thực hiện việc kiểm tra này ở nơi bằng phẳng.

1) Kiểm tra mực dầu phanh. ☞(Trang 4A-6)
2) Kéo cần phanh tay.
3) Xoay công tắc máy về vị trí “ON”.
4) Kiểm tra để đảm bảo đèn cảnh báo hệ thống phanh (1) bật SÁNG. Nếu đèn cảnh báo hệ thống phanh không sáng lên, hãy chuyển sang “Đèn cảnh báo hệ thống phanh không bật SÁNG khi xoay công tắc máy về vị trí “ON”” (Trang 4F-29).

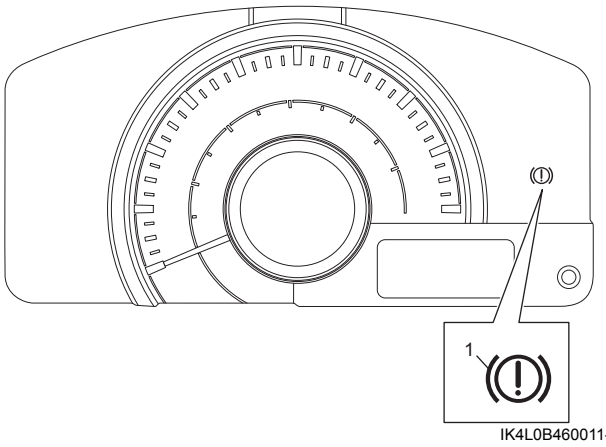

IK4L0B460011-01

5) Nhả cần phanh tay và kiểm tra để đảm bảo đèn cảnh báo hệ thống phanh TẮT. Nếu đèn cảnh báo hệ thống phanh vẫn SÁNG và không có DTC nào được lưu trong cụm điều khiển ESP®, hãy chuyển sang “Đèn cảnh báo hệ thống phanh SÁNG ổn định” (Trang 4F-29).

Kiểm tra DTC

AENK4L0B4604005

1) Xoay công tắc máy về vị trí “OFF”.
2) Kết nối máy chẩn đoán SUZUKI với DLC (1).

Dụng cụ chuyên dụng
(A): Máy chẩn đoán SUZUKI (Suzuki SDT-II)

3) Xoay công tắc máy về vị trí “ON”.
4) Đọc DTC theo những hướng dẫn được hiển thị trên máy chẩn đoán SUZUKI và in hoặc ghi lại DTC. Tham khảo Sách hướng dẫn vận hành máy chẩn đoán SUZUKI để biết thêm thông tin chi tiết.

LƯU Ý

Nếu máy chẩn đoán SUZUKI không thể liên lạc với cụm điều khiển ESP®, hãy thực hiện các bước kiểm tra sau:

- **Kiểm tra trạng thái đường truyền giữa PC và VCI bằng cách sử dụng chức năng của máy chẩn đoán SUZUKI.**
- **Kiểm tra mạch nguồn và mạch nối đất của giắc chẩn đoán DLC.**
- **Kiểm tra cáp DLC. Kiểm tra cáp DLC bằng cách thay cáp DLC chuẩn nếu cần.**
- **Kiểm tra hệ thống giao tiếp CAN. (Phát hiện “Cụm điều khiển không truyền và nhận được dữ liệu” ở bất kỳ cụm điều khiển nào.) ☞(Trang 10H-23)**
- **Kiểm tra mạch cấp nguồn và mạch nối đất cụm điều khiển ESP®. ☞(Trang 4F-50)**

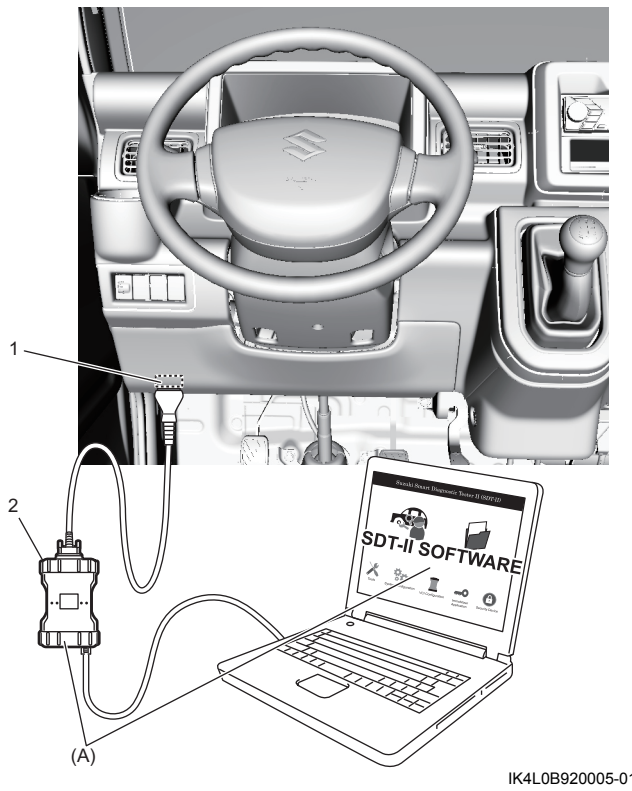

IK4L0B920005-01

2. VCI

AENK4L0B.book Page 16 Thursday, August 29, 2019 10:31 AM

5) Sau khi hoàn thành kiểm tra, xoay công tắc máy về vị trí “OFF” và ngắt kết nối máy chẩn đoán SUZUKI khỏi DLC.

Xóa DTC

AENK4L0B4604006

⚠ CẢNH BÁO

Nếu bạn không chọn tuyến đường phù hợp và không thực hiện đúng các phòng ngừa khi thực hiện lái thử, thì có thể xảy ra tai nạn.

- **Chọn đường bằng phẳng không có phương tiện giao thông để giảm thiểu nguy cơ tai nạn.**
- **Thực hiện lái thử một cách cẩn thận.**
- **Tiến hành lái thử với 2 người trên xe, một tài xế và một phụ xe.**

1) Xoay công tắc máy về vị trí “OFF”.
2) Kết nối máy chẩn đoán SUZUKI với DLC (1).

Dụng cụ chuyên dụng
(A): Máy chẩn đoán SUZUKI (Suzuki SDT-II)

3) Xoay công tắc máy về vị trí “ON”.
4) Xóa DTC theo những hướng dẫn được hiển thị trên máy chẩn đoán SUZUKI. Tham khảo Sách hướng dẫn vận hành máy chẩn đoán SUZUKI để biết thêm thông tin chi tiết.

LƯU Ý

- **Nếu máy chẩn đoán SUZUKI không thể liên lạc với cụm điều khiển ESP®, hãy thực hiện các bước kiểm tra sau:**
  - **Kiểm tra trạng thái đường truyền giữa PC và VCI bằng cách sử dụng chức năng của máy chẩn đoán SUZUKI.**
  - **Kiểm tra mạch nguồn và mạch nối đất của giắc chẩn đoán DLC.**
  - **Kiểm tra cáp DLC. Kiểm tra cáp DLC bằng cách thay cáp DLC chuẩn nếu cần.**
  - **Kiểm tra hệ thống giao tiếp CAN. (Phát hiện “Cụm điều khiển không truyền và nhận được dữ liệu” ở bất kỳ cụm điều khiển nào.) ☞(Trang 10H-23)**
  - **Kiểm tra mạch cấp nguồn và mạch nối đất cụm điều khiển ESP®. ☞(Trang 4F-50)**
- **Không thể xóa các DTC hiện tại vì sự cố hiện tại. Khắc phục sự cố và kiểm tra để đảm bảo hệ thống ở điều kiện bình thường, tham khảo “Điều kiện dự phòng” trong “Bảng dự phòng” (Trang 4F-20). Xóa các DTC sau khi thay đổi các DTC hiện tại trong lịch sử các DTC.**

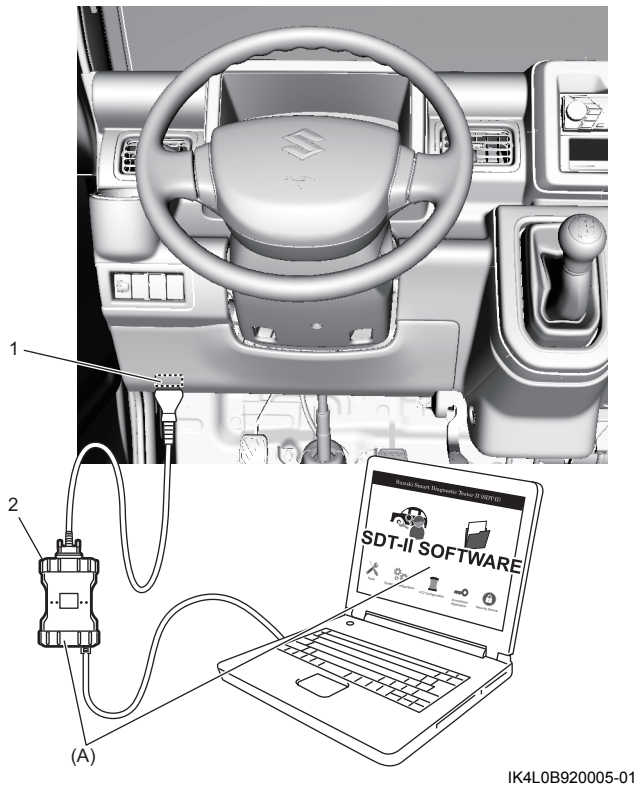

IK4L0B920005-01

2. VCI

5) Sau khi hoàn thành việc xóa DTC, xoay công tắc máy về vị trí “OFF” và ngắt kết nối máy chẩn đoán SUZUKI khỏi DLC.