AENK4L0B.book Page 38 Thursday, August 29, 2019 10:31 AM

Khắc phục sự cố DTC

Bước	Hành động	Có	Không
1	*Đã thực hiện "Kiểm tra hệ thống ESP®" chưa?*	Chuyển sang Bước 2.	Chuyển sang "Kiểm tra hệ thống ESP®" (Trang 4F-11).
2	**Kiểm tra công tắc ngắt hệ thống ESP®** 1) Kiểm tra để đảm bảo công tắc máy đang ở vị trí "OFF". 2) Kiểm tra công tắc ngắt hệ thống ESP®. ☞(Trang 4F-61) 3) Kiểm tra từng cực của công tắc ngắt hệ thống ESP® xem có kết nối chính khác không. 4) Nếu các kết nối ỔN, hãy kiểm tra công tắc ngắt hệ thống ESP®. ☞(Trang 4F-61) *Kết quả kiểm tra có ỔN không?*	Chuyển sang Bước 3.	Thay công tắc ngắt hệ thống ESP®.
3	**Kiểm tra mạch công tắc ngắt hệ thống ESP®** 1) Rút giắc cắm "E09". 2) Kiểm tra xem kết nối với giắc cắm "E09" có chính xác không. 3) Nếu các kết nối ỔN, kiểm tra để đảm bảo điện trở giữa mạch "A1" và dây nối đất là vô cực. *Kết quả kiểm tra có ỔN không?*	Thay bộ thủy lực / cụm chi tiết điều khiển ESP® và kiểm tra lại DTC. ☞(Trang 4F-56)	Sửa chữa hoặc thay thế mạch "A1".

DTC C1028

AENK4L0B4604022

Điều kiện phát hiện lỗi DTC và khu vực có sự cố

Điều kiện phát hiện lỗi DTC	Khu vực có sự cố
C1028: Điện áp mạch cảm biến áp suất xi-lanh chính Tín hiệu cảm biến áp suất xi-lanh phanh chính nằm ngoài phạm vi quy định.	• Hệ thống phanh • Cụm điều khiển ESP®

Khắc phục sự cố DTC

Bước	Hành động	Có	Không
1	*Đã thực hiện "Kiểm tra hệ thống ESP®" chưa?*	Chuyển sang Bước 2.	Chuyển sang "Kiểm tra hệ thống ESP®" (Trang 4F-11).
2	**Kiểm tra DTC** 1) Tiến hành "Kiểm tra DTC" (Trang 4F-15). *Có phát hiện DTC C1057 không?*	Chuyển sang khắc phục sự cố DTC thích hợp.	Chuyển sang Bước 3.
3	**Kiểm tra cảm biến áp suất xi-lanh phanh chính** 1) Kiểm tra cảm biến áp suất xi-lanh phanh chính. ☞(Trang 4F-58) *Kết quả kiểm tra có ỔN không?*	Chuyển sang Bước 4.	Thay bộ thủy lực / cụm chi tiết điều khiển ESP® và kiểm tra lại DTC. ☞(Trang 4F-56)
4	**Kiểm tra hệ thống phanh** 1) Kiểm tra những điểm sau. • Rò rỉ dầu phanh hay khí ở hệ thống phanh thuỷ lực. • Khoảng trống quá lớn giữa bố phanh tới đĩa phanh. *Kết quả kiểm tra có ỔN không?*	Thay bộ thủy lực / cụm chi tiết điều khiển ESP® và kiểm tra lại DTC. ☞(Trang 4F-56)	Sửa chữa, thay thế hoặc điều chỉnh hệ thống phanh.

AENK4L0B.book Page 39 Thursday, August 29, 2019 10:31 AM

DTC C1034

AENK4L0B4604024

Điều kiện phát hiện lỗi DTC và khu vực có sự cố

Điều kiện phát hiện lỗi DTC	Khu vực có sự cố
C1034: Lỗi bộ cấp nguồn bộ cảm biến xoay quanh trục đứng/cảm biến G Điện áp bộ cấp nguồn của bộ cảm biến xoay quanh trục đứng/cảm biến G quá thấp khi công tắc máy ON.	• Mạch cấp nguồn cụm điều khiển ESP® • Mạch nối đất cụm điều khiển ESP® • Cụm điều khiển ESP®

Khắc phục sự cố DTC

Bước	Hành động	Có	Không
1	*Đã thực hiện "Kiểm tra hệ thống ESP®" chưa?*	Chuyển sang Bước 2.	Chuyển sang "Kiểm tra hệ thống ESP®" (Trang 4F-11).
2	**Kiểm tra mạch cấp nguồn và mạch nối đất cụm điều khiển ESP®** 1) Kiểm tra mạch cấp nguồn và mạch nối đất cụm điều khiển ESP®. ☞(Trang 4F-50) *Kết quả kiểm tra có ỔN không?*	Thay bộ thủy lực / cụm chi tiết điều khiển ESP® và kiểm tra lại DTC.	Sửa chữa hoặc thay thế bộ dây điện bị hỏng.

DTC C1037

AENK4L0B4604025

Điều kiện phát hiện lỗi DTC và khu vực có sự cố

Điều kiện phát hiện lỗi DTC	Khu vực có sự cố
C1037: Điện áp bộ cấp nguồn cảm biến góc lái Điện áp bộ cấp nguồn cảm biến góc lái nằm ngoài phạm vi quy định.	• Mạch cấp nguồn cảm biến góc lái • Mạch nối đất cảm biến góc lái • Cảm biến góc lái • Cụm điều khiển ESP® • Mạch giao tiếp CAN

Sơ đồ mạch

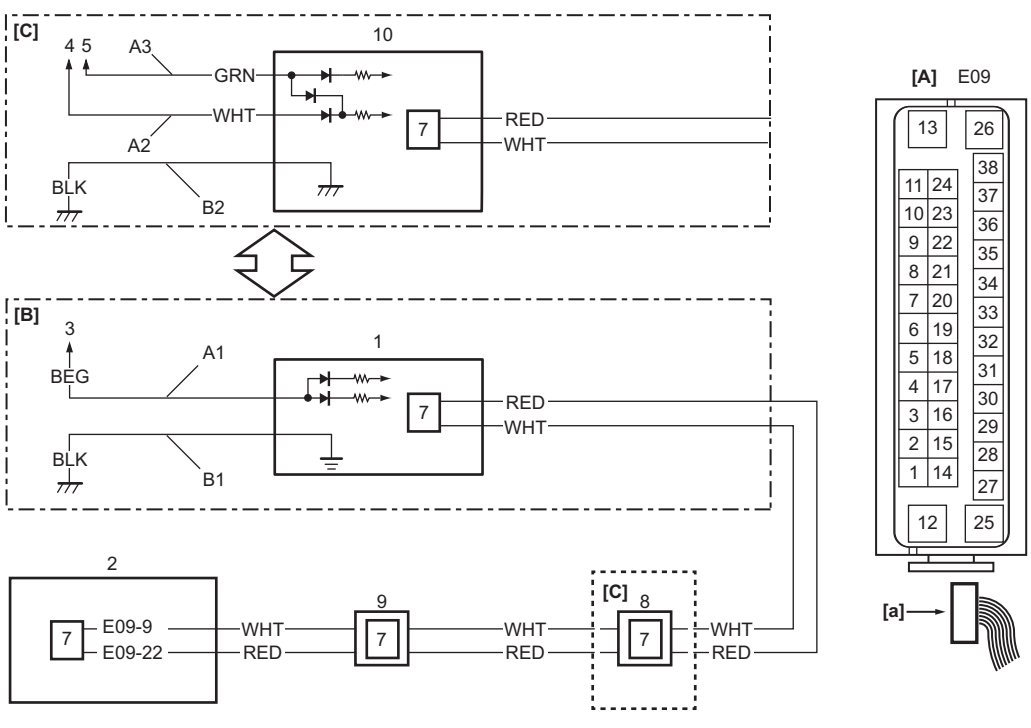

IK4L0B460015-01