AENK4L0B.book Page 39 Thursday, August 29, 2019 10:31 AM

DTC C1034

AENK4L0B4604024

Điều kiện phát hiện lỗi DTC và khu vực có sự cố

Điều kiện phát hiện lỗi DTC	Khu vực có sự cố
C1034: Lỗi bộ cấp nguồn bộ cảm biến xoay quanh trục đứng/cảm biến G Điện áp bộ cấp nguồn của bộ cảm biến xoay quanh trục đứng/cảm biến G quá thấp khi công tắc máy ON.	• Mạch cấp nguồn cụm điều khiển ESP® • Mạch nối đất cụm điều khiển ESP® • Cụm điều khiển ESP®

Khắc phục sự cố DTC

Bước	Hành động	Có	Không
1	*Đã thực hiện "Kiểm tra hệ thống ESP®" chưa?*	Chuyển sang Bước 2.	Chuyển sang "Kiểm tra hệ thống ESP®" (Trang 4F-11).
2	**Kiểm tra mạch cấp nguồn và mạch nối đất cụm điều khiển ESP®** 1) Kiểm tra mạch cấp nguồn và mạch nối đất cụm điều khiển ESP®. ☞(Trang 4F-50) *Kết quả kiểm tra có ỔN không?*	Thay bộ thủy lực / cụm chi tiết điều khiển ESP® và kiểm tra lại DTC.	Sửa chữa hoặc thay thế bộ dây điện bị hỏng.

DTC C1037

AENK4L0B4604025

Điều kiện phát hiện lỗi DTC và khu vực có sự cố

Điều kiện phát hiện lỗi DTC	Khu vực có sự cố
C1037: Điện áp bộ cấp nguồn cảm biến góc lái Điện áp bộ cấp nguồn cảm biến góc lái nằm ngoài phạm vi quy định.	• Mạch cấp nguồn cảm biến góc lái • Mạch nối đất cảm biến góc lái • Cảm biến góc lái • Cụm điều khiển ESP® • Mạch giao tiếp CAN

Sơ đồ mạch

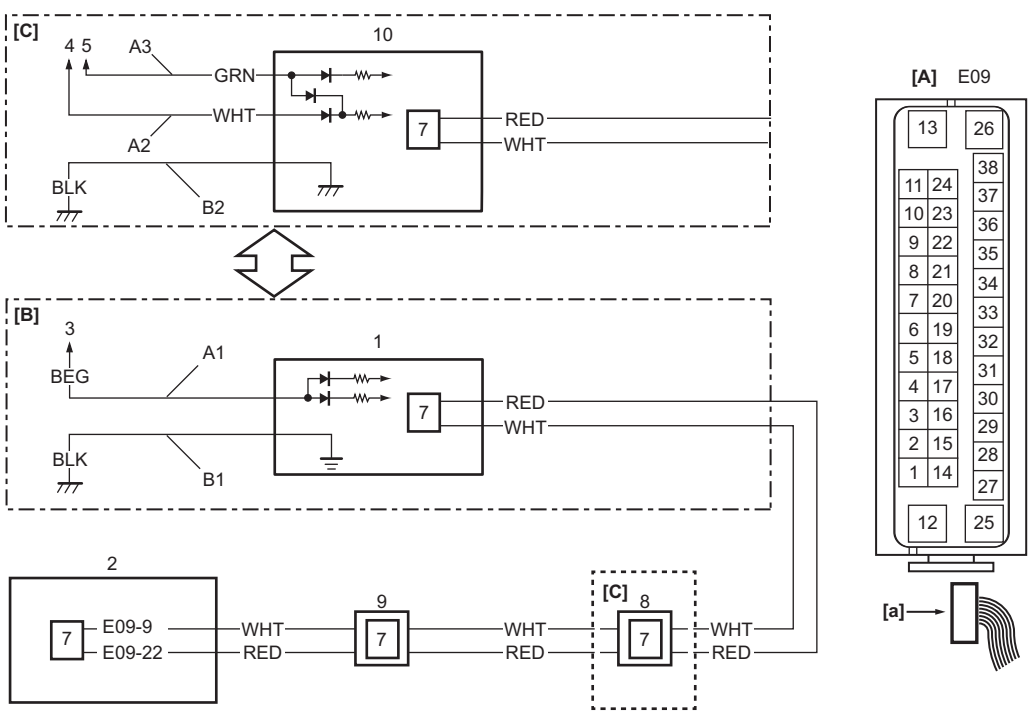

IK4L0B460015-01