AENK4L0B.book Page 39 Thursday, August 29, 2019 10:31 AM

DTC C1034

AENK4L0B4604024

Điều kiện phát hiện lỗi DTC và khu vực có sự cố

Điều kiện phát hiện lỗi DTC	Khu vực có sự cố
C1034: Lỗi bộ cấp nguồn bộ cảm biến xoay quanh trục đứng/cảm biến G Điện áp bộ cấp nguồn của bộ cảm biến xoay quanh trục đứng/cảm biến G quá thấp khi công tắc máy ON.	• Mạch cấp nguồn cụm điều khiển ESP® • Mạch nối đất cụm điều khiển ESP® • Cụm điều khiển ESP®

Khắc phục sự cố DTC

Bước	Hành động	Có	Không
1	*Đã thực hiện "Kiểm tra hệ thống ESP®" chưa?*	Chuyển sang Bước 2.	Chuyển sang "Kiểm tra hệ thống ESP®" (Trang 4F-11).
2	**Kiểm tra mạch cấp nguồn và mạch nối đất cụm điều khiển ESP®** 1) Kiểm tra mạch cấp nguồn và mạch nối đất cụm điều khiển ESP®. ☞(Trang 4F-50) *Kết quả kiểm tra có ỔN không?*	Thay bộ thủy lực / cụm chi tiết điều khiển ESP® và kiểm tra lại DTC.	Sửa chữa hoặc thay thế bộ dây điện bị hỏng.

DTC C1037

AENK4L0B4604025

Điều kiện phát hiện lỗi DTC và khu vực có sự cố

Điều kiện phát hiện lỗi DTC	Khu vực có sự cố
C1037: Điện áp bộ cấp nguồn cảm biến góc lái Điện áp bộ cấp nguồn cảm biến góc lái nằm ngoài phạm vi quy định.	• Mạch cấp nguồn cảm biến góc lái • Mạch nối đất cảm biến góc lái • Cảm biến góc lái • Cụm điều khiển ESP® • Mạch giao tiếp CAN

Sơ đồ mạch

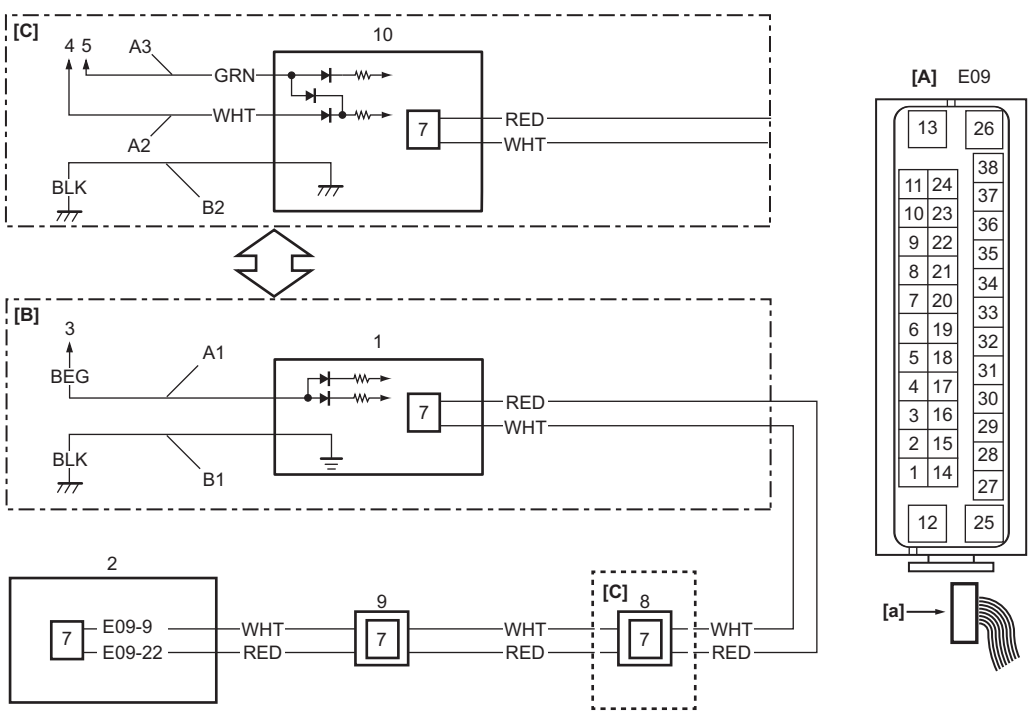

IK4L0B460015-01

AENK4L0B.book Page 40 Thursday, August 29, 2019 10:31 AM

[A]: Giắc cắm cụm điều khiển ESP® (Góc nhìn: [a])	B1: Mạch nối đất cảm biến góc lái	5. Đến cầu chì “IG1 SIG”
[B]: Model không trang bị hệ thống điều khiển đèn pha/cos tự động	B2: Mạch nối đất công tắc đèn và công tắc xi nhan	6. Đến bộ điều khiển
[C]: Model có trang bị hệ thống điều khiển đèn pha/cos tự động	1. Cảm biến góc lái	7. Bộ điều khiển CAN
A1: Mạch cấp nguồn cảm biến góc lái	2. Cụm điều khiển ESP®	8. Cụm đồng hồ
A2: Mạch cấp nguồn công tắc đèn và công tắc xi nhan	3. Đến cầu chì “ABS”	9. ECM
A3: Mạch cấp nguồn công tắc đèn và công tắc xi nhan	4. Đến cầu chì “DOME2”	10. Công tắc đèn và công tắc xi nhan có tích hợp cảm biến góc lái

Khắc phục sự cố DTC

Bước	Hành động	Có	Không
1	*Đã thực hiện “Kiểm tra hệ thống ESP®” chưa?*	Chuyển sang Bước 2.	Chuyển sang “Kiểm tra hệ thống ESP®” (Trang 4F-11).
2	**Kiểm tra DTC** 1) Tiến hành “Kiểm tra DTC” (Trang 4F-15). *Có phát hiện (những) DTC nào ngoài C1037 và C1038 không?*	Chuyển sang khắc phục sự cố DTC thích hợp.	Chuyển sang Bước 3.
3	**Kiểm tra DTC cho BCM** 1) Kiểm tra BCM để tìm DTC. ☞(Trang 10B-12) *Có phát hiện DTC U0073, U0121 và/hoặc U108B không?*	Chuyển sang khắc phục sự cố DTC thích hợp.	Chuyển sang Bước 4.
4	**Kiểm tra cầu chì** 1) Kiểm tra cầu chì sau. • Model không trang bị hệ thống điều khiển đèn pha/cos tự động: Cầu chì “ABS” • Model có trang bị hệ thống điều khiển đèn pha/cos tự động: Cầu chì “DOME2” và cầu chì “IG1 SIG” *Kết quả kiểm tra có ỔN không?*	Chuyển sang Bước 5.	Thay cầu chì và kiểm tra sự ngắn mạch với đất.
5	**Kiểm tra mạch cấp nguồn cảm biến góc lái (model không trang bị hệ thống điều khiển đèn pha/cos tự động) hoặc mạch cấp nguồn công tắc đèn và công tắc xi nhan (model có trang bị hệ thống điều khiển đèn pha/cos tự động)** 1) Kiểm tra để đảm bảo công tắc máy đang ở vị trí “OFF”. 2) Rút giắc cắm sau. • Model không trang bị hệ thống điều khiển đèn pha/cos tự động: giắc cắm cảm biến góc lái. • Model có trang bị hệ thống điều khiển đèn pha/cos tự động: giắc cắm công tắc đèn và công tắc xi nhan. 3) Rút giắc cắm “E09”. 4) Kiểm tra xem kết nối cực tới giắc cắm sau đây có chính xác không. • Model không trang bị hệ thống điều khiển đèn pha/cos tự động: giắc cắm cảm biến góc lái • Model có trang bị hệ thống điều khiển đèn pha/cos tự động: giắc cắm công tắc đèn và công tắc xi nhan 5) Nếu kết nối ỔN, hãy xoay công tắc máy về vị trí “ON”. 6) Đối với model không trang bị hệ thống điều khiển đèn pha/cos tự động, đo điện áp giữa mạch “A1” và dây nối đất. 7) Đối với model có trang bị hệ thống điều khiển đèn pha/cos tự động, đo điện áp giữa mạch “A2” và dây nối đất. *Kết quả kiểm tra có ỔN không?*	• Model không trang bị hệ thống điều khiển đèn pha/cos tự động: Bước 7. • Model có trang bị hệ thống điều khiển đèn pha/cos tự động: Bước 6.	Sửa chữa hoặc thay mạch cấp nguồn cảm biến góc lái (model không trang bị hệ thống điều khiển đèn pha/cos tự động) hoặc mạch cấp nguồn công tắc đèn và công tắc xi nhan (model có trang bị hệ thống điều khiển đèn pha/cos tự động).

AENK4L0B.book Page 41 Thursday, August 29, 2019 10:31 AM

Bước	Hành động	Có	Không
6	**Kiểm tra mạch cấp nguồn công tắc đèn và công tắc xi nhan (model có trang bị hệ thống điều khiển đèn pha/cos tự động)** 1) Xoay công tắc máy về vị trí “ON”. 2) Đo điện áp giữa mạch “A3” và dây nối đất. *Kết quả kiểm tra có ỔN không?*	Bước 7.	Sửa chữa hoặc thay mạch cấp nguồn công tắc đèn và công tắc xi nhan.
7	**Kiểm tra mạch nối đất cảm biến góc lái (model không trang bị hệ thống điều khiển đèn pha/cos tự động) hoặc mạch nối đất công tắc đèn và công tắc xi nhan (model có trang bị hệ thống điều khiển đèn pha/cos tự động)** 1) Đối với model không trang bị hệ thống điều khiển đèn pha/cos tự động, đo điện trở giữa mạch “B1” và dây nối đất. 2) Đối với model có trang bị hệ thống điều khiển đèn pha/cos tự động, đo điện trở giữa mạch “B2” và dây nối đất. *Điện trở có nhỏ hơn 1 Ω không?*	Bước 8.	Sửa chữa hoặc thay mạch nối đất cảm biến góc lái (model không trang bị hệ thống điều khiển đèn pha/cos tự động) hoặc mạch nối đất công tắc đèn và công tắc xi nhan (model có trang bị hệ thống điều khiển đèn pha/cos tự động).
8	**Kiểm tra cảm biến góc lái** 1) Nối giắc cắm sau. • Model không trang bị hệ thống điều khiển đèn pha/cos tự động: giắc cắm cảm biến góc lái. • Model có trang bị hệ thống điều khiển đèn pha/cos tự động: giắc cắm công tắc đèn và công tắc xi nhan. 2) Kiểm tra cảm biến góc lái. ☞(Trang 4F-59) *Kết quả kiểm tra có ỔN không?*	Thay bộ thủy lực / cụm chi tiết điều khiển ESP® và kiểm tra lại DTC. ☞(Trang 4F-56)	Thay cảm biến góc lái (model không trang bị hệ thống điều khiển đèn pha/cos tự động) hoặc công tắc đèn và công tắc xi nhan (model có trang bị hệ thống điều khiển đèn pha/cos tự động). • Model không trang bị hệ thống điều khiển đèn pha/cos tự động: ☞(Trang 4F-60) • Model có trang bị hệ thống điều khiển đèn pha/cos tự động: ☞(Trang 9B-21)

AENK4L0B.book Page 42 Thursday, August 29, 2019 10:31 AM

DTC C1038

AENK4L0B4604026

Điều kiện phát hiện lỗi DTC và khu vực có sự cố

Điều kiện phát hiện lỗi DTC	Khu vực có sự cố
C1038: Cảm biến góc lái phát hiện lỗi cảm biến tốc độ Cảm biến góc lái (model không trang bị hệ thống điều khiển đèn pha/cos tự động) hoặc công tắc đèn và công tắc xi nhan (model có trang bị hệ thống điều khiển đèn pha/cos tự động) phát hiện dữ liệu CAN không hợp lệ từ cụm điều khiển ESP®.	• Mạch giao tiếp CAN • Công tắc đèn và công tắc xi nhan • Cảm biến góc lái • Cụm điều khiển ESP®

Khắc phục sự cố DTC

Bước	Hành động	Có	Không
1	*Đã thực hiện "Kiểm tra hệ thống ESP®" chưa?*	Chuyển sang Bước 2.	Chuyển sang "Kiểm tra hệ thống ESP®" (Trang 4F-11).
2	**Kiểm tra DTC** 1) Tiến hành "Kiểm tra DTC" (Trang 4F-15). *Có phát hiện (các) DTC nào khác ngoài mã C1038 không?*	Chuyển sang khắc phục sự cố DTC thích hợp.	Chuyển sang Bước 3.
3	**Kiểm tra mạch giao tiếp CAN** 1) Đối với model không trang bị hệ thống điều khiển đèn pha/cos tự động, kiểm tra mạch giao tiếp CAN giữa cụm điều khiển ESP® và cảm biến góc lái, tham khảo "Khắc phục sự cố đường truyền bị ngắt" trong Phần 10H (Trang 10H-23). 2) Đối với model có trang bị hệ thống điều khiển đèn pha/cos tự động, kiểm tra mạch giao tiếp CAN giữa cụm điều khiển ESP® và công tắc đèn và công tắc xi nhan, tham khảo "Khắc phục sự cố đường truyền bị ngắt" trong Phần 10H (Trang 10H-23). *Kết quả kiểm tra có ỔN không?*	Thay cảm biến góc lái (model không trang bị hệ thống điều khiển đèn pha/cos tự động) hoặc công tắc đèn và công tắc xi nhan (model có trang bị hệ thống điều khiển đèn pha/cos tự động) và kiểm tra lại DTC. Nếu vẫn phát hiện DTC C1038, thay bộ thủy lực / cụm chi tiết điều khiển ESP® và kiểm tra lại DTC. • Cảm biến góc lái: ☞(Trang 4F-60) • Công tắc đèn và công tắc xi nhan: ☞(Trang 9B-21) • Bộ thủy lực / cụm chi tiết điều khiển ESP®: ☞(Trang 4F-56)	Sửa chữa hoặc thay thế bộ dây điện bị hỏng.