AENK4L0B.book Page 43 Thursday, August 29, 2019 10:31 AM

DTC C1039/C1071

AENK4L0B4604027

Điều kiện phát hiện lỗi DTC và khu vực có sự cố

Điều kiện phát hiện lỗi DTC	Khu vực có sự cố
C1039: Lỗi bên trong bộ cảm biến xoay quanh trục đứng/cảm biến G Phát hiện lỗi bên trong cảm biến xoay quanh trục đứng/cảm biến G.	• Mạch cấp nguồn cụm điều khiển ESP® • Mạch nối đất cụm điều khiển ESP® • Cụm điều khiển ESP®
C1071: Lỗi bên trong cụm điều khiển ESP® Phát hiện lỗi bên trong cụm điều khiển ESP®.	

Khắc phục sự cố DTC

Bước	Hành động	Có	Không
1	*Đã thực hiện "Kiểm tra hệ thống ESP®" chưa?*	Chuyển sang Bước 2.	Chuyển sang "Kiểm tra hệ thống ESP®" (Trang 4F-11).
2	**Kiểm tra mạch cấp nguồn và mạch nối đất cụm điều khiển ESP®** 1) Kiểm tra mạch cấp nguồn và mạch nối đất cụm điều khiển ESP®. ☞(Trang 4F-50) *Kết quả kiểm tra có ỔN không?*	Thay bộ thủy lực / cụm chi tiết điều khiển ESP® và kiểm tra lại DTC. ☞(Trang 4F-56)	Sửa chữa hoặc thay thế bộ dây điện bị hỏng.

DTC C1041/C1042/C1043/C1044/C1045/C1046/C1051/C1052/C1055/C1056

AENK4L0B4604028

Điều kiện phát hiện lỗi DTC và khu vực có sự cố

Điều kiện phát hiện lỗi DTC	Khu vực có sự cố
C1041/C1045/C1051/C1055: Tương quan mạch van solenoid nạp phía trước bên phải/phía trước bên trái/phía sau bên phải/phía sau bên trái **C1042/C1046/C1052/C1056: Tương quan mạch van solenoid xả phía trước bên phải/phía trước bên trái/phía sau bên phải/phía sau bên trái** **C1043/C1044: Tương quan mạch van solenoid cắt thủy lực số 1 / số 2** Sự cố điện van solenoid.	• Mạch cấp nguồn cụm điều khiển ESP® • Mạch nối đất cụm điều khiển ESP® • Cụm điều khiển ESP®

Sơ đồ mạch

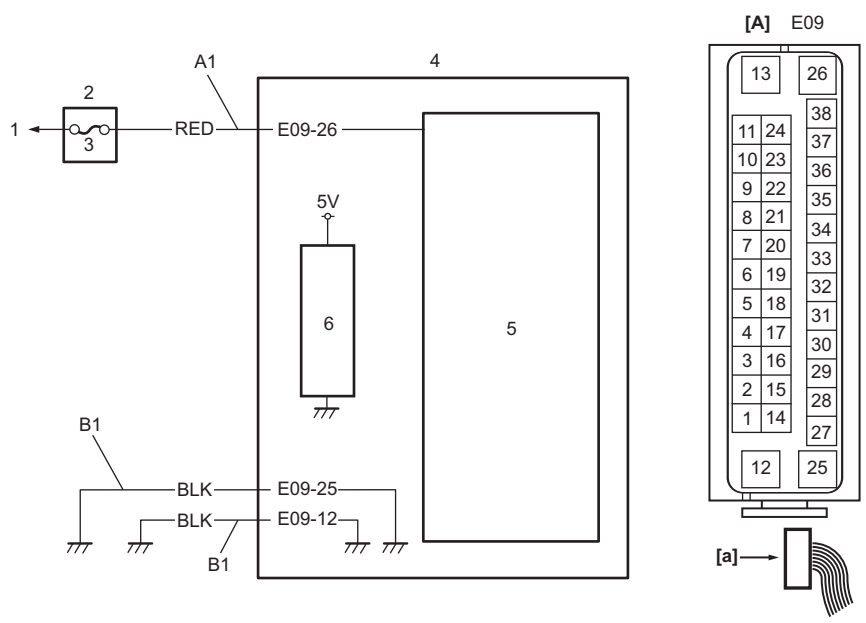

IK4L0B460016-01

[A]: Giắc cắm cụm điều khiển ESP® (Góc nhìn: [a])	1. Đến bình điện	4. Cụm điều khiển ESP®
A1: Mạch cấp nguồn van solenoid	2. Hộp rơ-le	5. Van solenoid
B1: Mạch nối đất cụm điều khiển ESP®	3. Cầu chì bộ van solenoid "ABS SOL"	6. CPU

AENK4L0B.book Page 44 Thursday, August 29, 2019 10:31 AM

Khắc phục sự cố DTC

Bước	Hành động	Có	Không
1	*Đã thực hiện "Kiểm tra hệ thống ESP®" chưa?*	Chuyển sang Bước 2.	Chuyển sang "Kiểm tra hệ thống ESP®" (Trang 4F-11).
2	**Kiểm tra mạch cấp nguồn van solenoid và mạch nối đất cụm điều khiển ESP®** 1) Kiểm tra mạch cấp nguồn và mạch nối đất van solenoid. ☞(Trang 4F-50) *Kết quả kiểm tra có ỔN không?*	Thay bộ thủy lực / cụm chi tiết điều khiển ESP® và kiểm tra lại DTC. ☞(Trang 4F-56)	Sửa chữa hoặc thay thế bộ dây điện bị hỏng.

DTC C1057

AENK4L0B4604031

Điều kiện phát hiện lỗi DTC và khu vực có sự cố

Điều kiện phát hiện lỗi DTC	Khu vực có sự cố
C1057: Điện áp bộ cấp nguồn • Điện áp bộ cấp nguồn cụm điều khiển ESP® cao hơn giá trị quy định. • Điện áp bộ cấp nguồn cụm điều khiển ESP® thấp hơn giá trị quy định.	• Mạch cấp nguồn cụm điều khiển ESP® • Mạch nối đất cụm điều khiển ESP® • Hệ thống sạc • Cụm điều khiển ESP®

Sơ đồ mạch

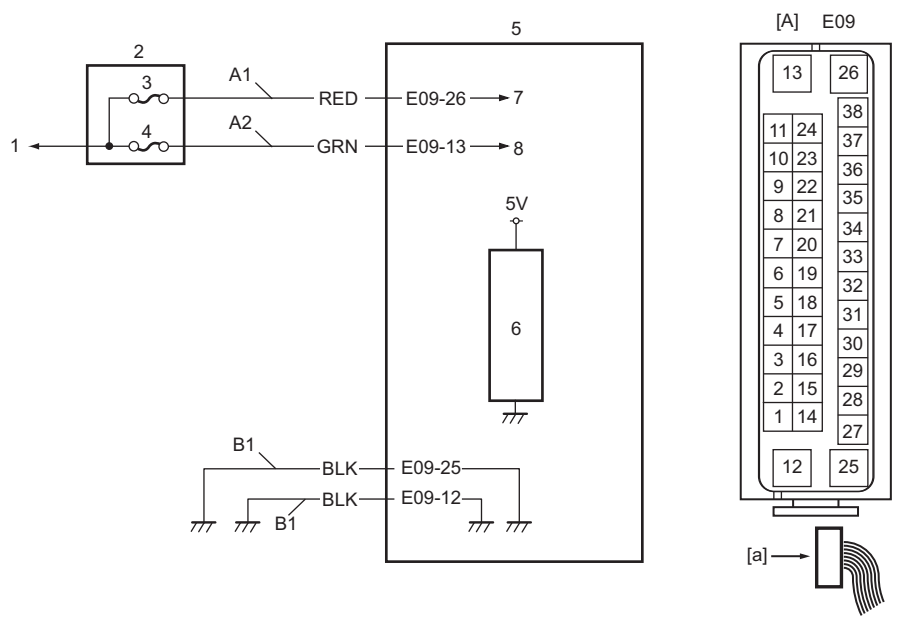

IK4L0B460017-01

[A]: Giắc cắm cụm điều khiển ESP® (Góc nhìn: [a])	1. Đến bình điện	5. Cụm điều khiển ESP®
A1: Mạch cấp nguồn van solenoid	2. Hộp rơ-le	6. CPU
A2: Mạch cấp nguồn mô-tơ bơm	3. Cầu chì bộ van solenoid "ABS SOL"	7. Dây dẫn đến rơ-le cấp nguồn van solenoid
B1: Mạch nối đất cụm điều khiển ESP®	4. Cầu chì mô-tơ bơm ABS "ABS MOT"	8. Dây dẫn đến rơ-le mô-tơ bơm