AENK4L0B.book Page 44 Thursday, August 29, 2019 10:31 AM

Khắc phục sự cố DTC

Bước	Hành động	Có	Không
1	*Đã thực hiện "Kiểm tra hệ thống ESP®" chưa?*	Chuyển sang Bước 2.	Chuyển sang "Kiểm tra hệ thống ESP®" (Trang 4F-11).
2	**Kiểm tra mạch cấp nguồn van solenoid và mạch nối đất cụm điều khiển ESP®** 1) Kiểm tra mạch cấp nguồn và mạch nối đất van solenoid. ☞(Trang 4F-50) *Kết quả kiểm tra có ỔN không?*	Thay bộ thủy lực / cụm chi tiết điều khiển ESP® và kiểm tra lại DTC. ☞(Trang 4F-56)	Sửa chữa hoặc thay thế bộ dây điện bị hỏng.

DTC C1057

AENK4L0B4604031

Điều kiện phát hiện lỗi DTC và khu vực có sự cố

Điều kiện phát hiện lỗi DTC	Khu vực có sự cố
C1057: Điện áp bộ cấp nguồn • Điện áp bộ cấp nguồn cụm điều khiển ESP® cao hơn giá trị quy định. • Điện áp bộ cấp nguồn cụm điều khiển ESP® thấp hơn giá trị quy định.	• Mạch cấp nguồn cụm điều khiển ESP® • Mạch nối đất cụm điều khiển ESP® • Hệ thống sạc • Cụm điều khiển ESP®

Sơ đồ mạch

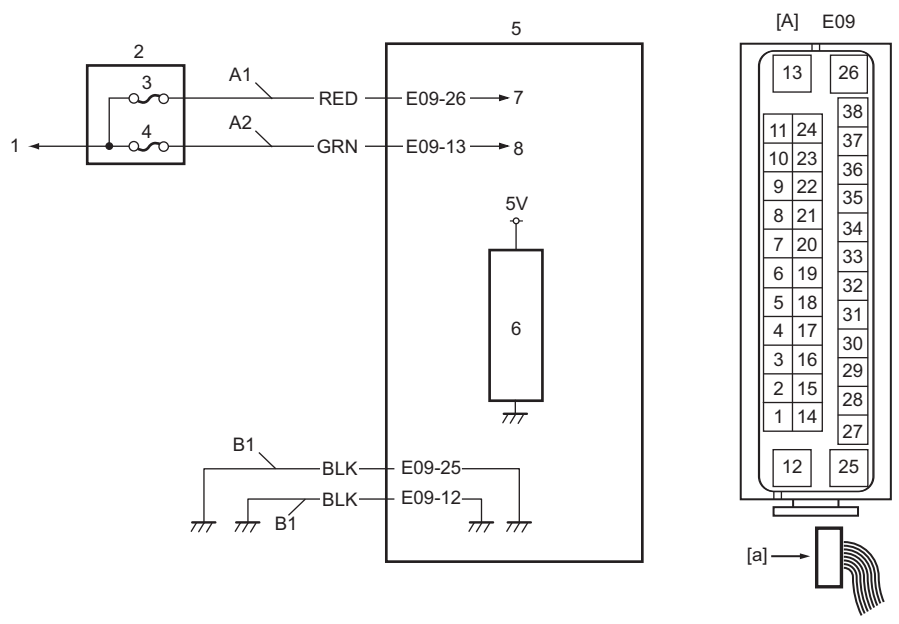

IK4L0B460017-01

[A]: Giắc cắm cụm điều khiển ESP® (Góc nhìn: [a])	1. Đến bình điện	5. Cụm điều khiển ESP®
A1: Mạch cấp nguồn van solenoid	2. Hộp rơ-le	6. CPU
A2: Mạch cấp nguồn mô-tơ bơm	3. Cầu chì bộ van solenoid "ABS SOL"	7. Dây dẫn đến rơ-le cấp nguồn van solenoid
B1: Mạch nối đất cụm điều khiển ESP®	4. Cầu chì mô-tơ bơm ABS "ABS MOT"	8. Dây dẫn đến rơ-le mô-tơ bơm

AENK4L0B.book Page 45 Thursday, August 29, 2019 10:31 AM

Khắc phục sự cố DTC

Bước	Hành động	Có	Không
1	*Đã thực hiện "Kiểm tra hệ thống ESP®" chưa?*	Chuyển sang Bước 2.	Chuyển sang "Kiểm tra hệ thống ESP®" (Trang 4F-11).
2	**Kiểm tra mạch cấp nguồn và mạch nối đất cụm điều khiển ESP®** 1) Kiểm tra mạch cấp nguồn và mạch nối đất cụm điều khiển ESP®. ☞(Trang 4F-50) *Kết quả kiểm tra có ỔN không?*	Chuyển sang Bước 3.	Sửa chữa hoặc thay thế bộ dây điện bị hỏng.
3	**Kiểm tra điện áp bộ cấp nguồn cụm điều khiển ESP®** 1) Đo điện áp bình điện với động cơ chạy ở tốc độ 3.000 vòng/phút. *Điện áp trong khoảng từ 10 V đến 15 V?*	Thay bộ thủy lực / cụm chi tiết điều khiển ESP® và kiểm tra lại DTC. ☞(Trang 4F-56)	Kiểm tra hệ thống sạc. ☞(Trang 1J-5)

DTC C1061

AENK4L0B4604032

Điều kiện phát hiện lỗi DTC và khu vực có sự cố

Điều kiện phát hiện lỗi DTC	Khu vực có sự cố
C1061: Hoạt động mạch mô-tơ bơm • Điện áp bộ cấp nguồn mô-tơ bơm nằm ngoài phạm vi quy định. • Khi mô-tơ bơm kích hoạt, phát hiện mô-tơ bơm trục trặc. • Bộ cấp nguồn từ CPU đến mô-tơ bơm và dữ liệu giám sát rơ-le mô-tơ bơm không thống nhất.	• Mạch cấp nguồn (mô-tơ bơm) cụm điều khiển ESP® • Mạch nối đất cụm điều khiển ESP® • Cụm điều khiển ESP®

Sơ đồ mạch

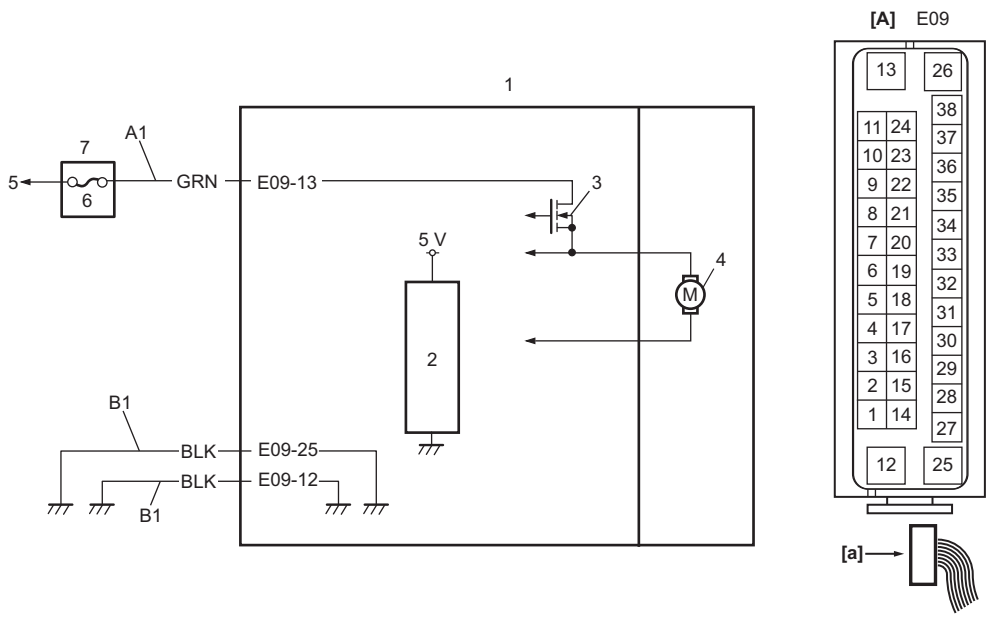

IK4L0B460018-01

[A]: Giắc cắm cụm điều khiển ESP® (Góc nhìn: [a])	2. CPU	6. Cầu chì mô-tơ bơm ABS "ABS MOT"
A1: Mạch cấp nguồn mô-tơ bơm	3. Rơ-le mô-tơ bơm	7. Hộp rơ-le
B1: Mạch nối đất cụm điều khiển ESP®	4. Mô-tơ bơm	
1. Cụm điều khiển ESP®	5. Đến bình điện	