AENK4L0B.book Page 49 Thursday, August 29, 2019 10:31 AM

Khắc phục sự cố DTC

Bước	Hành động	Có	Không
1	*Đã thực hiện "Kiểm tra hệ thống ESP®" chưa?*	Chuyển sang Bước 2.	Chuyển sang "Kiểm tra hệ thống ESP®" (Trang 4F-11).
2	**Kiểm tra DTC** 1) Tiến hành "Kiểm tra DTC" (Trang 4F-15). *Có phát hiện (những) DTC nào khác ngoài C1090 không?*	Chuyển sang khắc phục sự cố DTC thích hợp.	Chuyển sang Bước 3.
3	**Kiểm tra DTC cho ECM** 1) Kiểm tra ECM để tìm DTC. ☞(Trang 1A-22) *Có phát hiện thấy DTC U0073 hoặc U0121 không?*	Chuyển sang khắc phục sự cố DTC thích hợp.	Chuyển sang Bước 4.
4	**Kiểm tra mạch giao tiếp CAN** 1) Kiểm tra mạch giao tiếp CAN giữa ECM và cụm điều khiển ESP® tham khảo "Khắc phục sự cố đường truyền bị ngắt" trong Phần 10H (Trang 10H-23). *Kết quả kiểm tra có ỔN không?*	Thay bộ thủy lực / cụm chi tiết điều khiển ESP® và kiểm tra lại DTC. ☞(Trang 4F-56)	Sửa chữa hoặc thay thế bộ dây điện bị hỏng.

DTC C1091/C1094

AENK4L0B4604038

Điều kiện phát hiện lỗi DTC và khu vực có sự cố

Điều kiện phát hiện lỗi DTC	Khu vực có sự cố
C1091: Dữ liệu CAN không hợp lệ từ ECM Phát hiện DTC liên quan đến ECM.	• Mạch giao tiếp CAN • Hệ thống điều khiển động cơ • ECM • Cụm điều khiển ESP®
C1094: Trạng thái từ chối yêu cầu mô-men xoắn Cụm điều khiển ESP® nhận dữ liệu CAN không hợp lệ từ ECM (về điều khiển mô-men xoắn động cơ).	

Khắc phục sự cố DTC

Bước	Hành động	Có	Không
1	*Đã thực hiện "Kiểm tra hệ thống ESP®" chưa?*	Chuyển sang Bước 2.	Chuyển sang "Kiểm tra hệ thống ESP®" (Trang 4F-11).
2	**Kiểm tra DTC** 1) Tiến hành "Kiểm tra DTC" (Trang 4F-15). *Có phát hiện (những) DTC nào khác ngoài C1091 hoặc C1094 không?*	Chuyển sang khắc phục sự cố DTC thích hợp.	Chuyển sang Bước 3.
3	**Kiểm tra DTC cho ECM** 1) Kiểm tra ECM để tìm DTC. ☞(Trang 1A-22) *Có phát hiện thấy DTC U0073 hoặc U0121 không?*	Chuyển sang khắc phục sự cố DTC thích hợp.	Chuyển sang Bước 4.
4	**Kiểm tra mạch giao tiếp CAN** 1) Kiểm tra mạch giao tiếp CAN giữa ECM và cụm điều khiển ESP® tham khảo "Khắc phục sự cố đường truyền bị ngắt" trong Phần 10H (Trang 10H-23). *Kết quả kiểm tra có ỔN không?*	Thay ECM và kiểm tra lại DTC. Nếu vẫn phát hiện DTC C1091 hoặc C1094, thay bộ thủy lực / cụm chi tiết điều khiển ESP® và kiểm tra lại DTC. • ECM: ☞(Trang 1C-2) • Bộ thủy lực / cụm chi tiết điều khiển ESP®: ☞(Trang 4F-56)	Sửa chữa hoặc thay thế bộ dây điện bị hỏng.

AENK4L0B.book Page 50 Thursday, August 29, 2019 10:31 AM

DTC U0073

AENK4L0B4604041

Tham khảo “Khắc phục sự cố đường truyền bị ngắt” trong Phần 10H (Trang 10H-23).

DTC U0100

AENK4L0B4604042

Tham khảo “Khắc phục sự cố mất đường truyền” trong Phần 10H (Trang 10H-13).

DTC U0126

AENK4L0B4604045

Tham khảo “Khắc phục sự cố mất đường truyền” trong Phần 10H (Trang 10H-13).

Kiểm tra mạch cấp nguồn và mạch nối đất cụm điều khiển ESP®

AENK4L0B4604048

Sơ đồ mạch

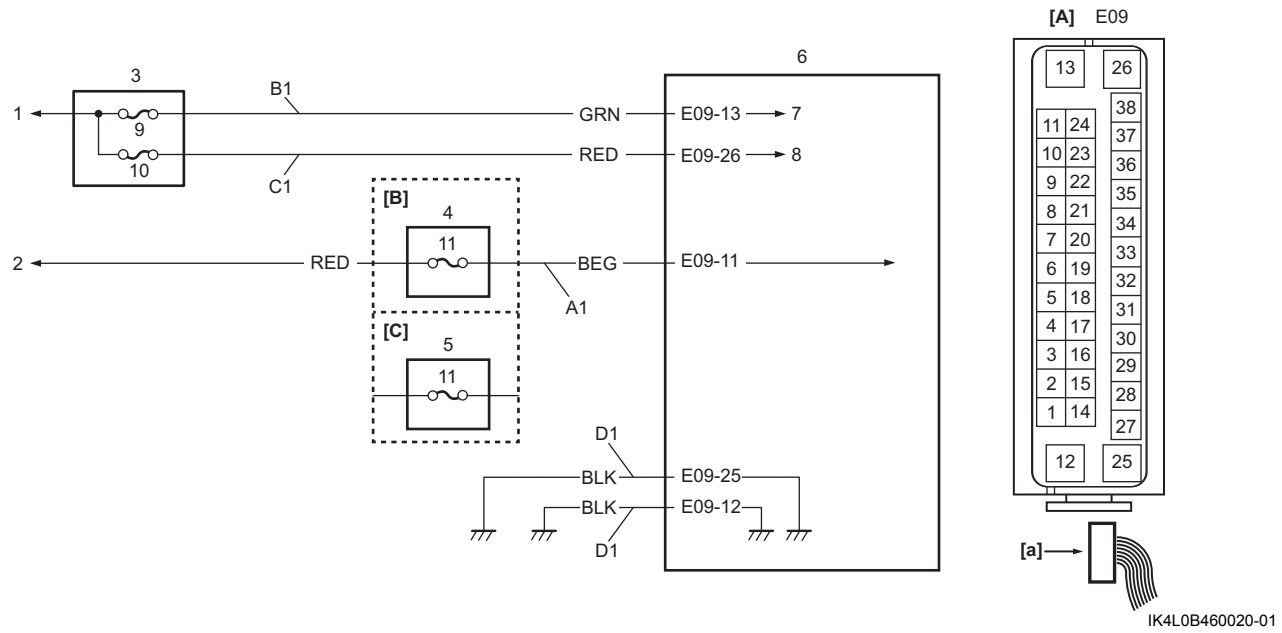

[A]: Giắc cắm cụm điều khiển ESP® (Góc nhìn: [a])	D1: Mạch nối đất cụm điều khiển ESP®	6. Cụm điều khiển ESP®
[B]: Model không trang bị hệ thống điều khiển đèn pha/cos tự động	1. Đến bình điện	7. Đến rơ-le mô-tơ bơm
[C]: Model có trang bị hệ thống điều khiển đèn pha/cos tự động	2. Nguồn công tắc máy	8. Đến rơ-le cấp nguồn van solenoid
A1: Mạch cấp nguồn cụm điều khiển ESP®	3. Hộp rơ-le	9. Cầu chì mô-tơ bơm ABS “ABS MOT”
B1: Mạch cấp nguồn mô-tơ bơm	4. Hộp cầu chì	10. Cầu chì bộ van solenoid “ABS SOL”
C1: Mạch cấp nguồn van solenoid	5. J/B	11. Cầu chì “ABS”

Mô tả mạch điện

Khi công tắc máy ở vị trí “ON”, điện được cấp cho cụm điều khiển ESP®. Sau đó, điện được cấp cho mô-tơ bơm và van solenoid qua một đường khác bằng chức năng chuyển trong cụm điều khiển ESP®.