AENK4L0B.book Page 50 Thursday, August 29, 2019 10:31 AM

DTC U0073

AENK4L0B4604041

Tham khảo “Khắc phục sự cố đường truyền bị ngắt” trong Phần 10H (Trang 10H-23).

DTC U0100

AENK4L0B4604042

Tham khảo “Khắc phục sự cố mất đường truyền” trong Phần 10H (Trang 10H-13).

DTC U0126

AENK4L0B4604045

Tham khảo “Khắc phục sự cố mất đường truyền” trong Phần 10H (Trang 10H-13).

Kiểm tra mạch cấp nguồn và mạch nối đất cụm điều khiển ESP®

AENK4L0B4604048

Sơ đồ mạch

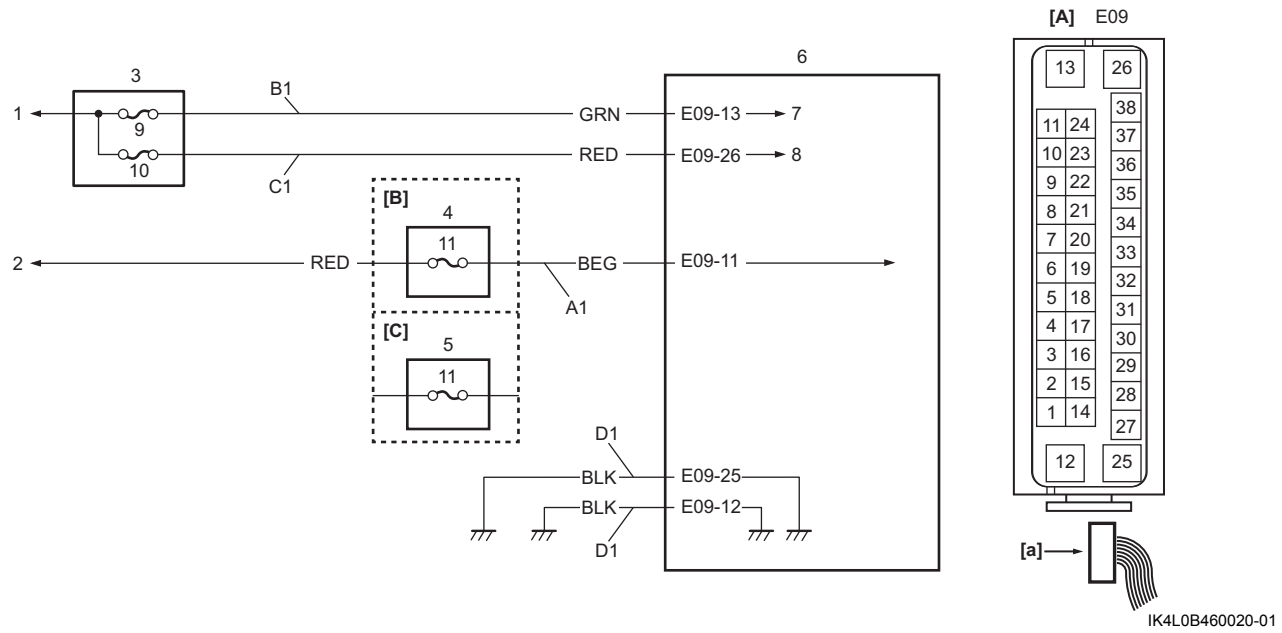

[A]: Giắc cắm cụm điều khiển ESP® (Góc nhìn: [a])	D1: Mạch nối đất cụm điều khiển ESP®	6. Cụm điều khiển ESP®
[B]: Model không trang bị hệ thống điều khiển đèn pha/cos tự động	1. Đến bình điện	7. Đến rơ-le mô-tơ bơm
[C]: Model có trang bị hệ thống điều khiển đèn pha/cos tự động	2. Nguồn công tắc máy	8. Đến rơ-le cấp nguồn van solenoid
A1: Mạch cấp nguồn cụm điều khiển ESP®	3. Hộp rơ-le	9. Cầu chì mô-tơ bơm ABS “ABS MOT”
B1: Mạch cấp nguồn mô-tơ bơm	4. Hộp cầu chì	10. Cầu chì bộ van solenoid “ABS SOL”
C1: Mạch cấp nguồn van solenoid	5. J/B	11. Cầu chì “ABS”

Mô tả mạch điện

Khi công tắc máy ở vị trí “ON”, điện được cấp cho cụm điều khiển ESP®. Sau đó, điện được cấp cho mô-tơ bơm và van solenoid qua một đường khác bằng chức năng chuyển trong cụm điều khiển ESP®.

AENK4L0B.book Page 51 Thursday, August 29, 2019 10:31 AM

Khắc phục sự cố

Bước	Hành động	Có	Không
1	**Kiểm tra cầu chì** *Cầu chì bộ van solenoid "ABS SOL", cầu chì mô-tơ bơm ABS "ABS MOT" và cầu chì "ABS" có ở tình trạng tốt không?*	Chuyển sang Bước 2.	Thay cầu chì và kiểm tra sự ngắn mạch với đất.
2	**Kiểm tra mạch cấp nguồn cụm điều khiển ESP®** 1) Kiểm tra để đảm bảo công tắc máy đang ở vị trí "OFF". 2) Rút giắc cắm "E09". 3) Kiểm tra xem kết nối cực tới giắc cắm "E09" có chính xác không. 4) Nếu kết nối ỔN, hãy xoay công tắc máy về vị trí "ON". 5) Kiểm tra để đảm bảo điện áp giữa mạch "A1" và dây nối đất bằng điện áp bình điện. *Kết quả kiểm tra có ỔN không?*	Chuyển sang Bước 3.	Sửa chữa hoặc thay thế bộ dây điện bị hỏng.
3	**Kiểm tra mạch cấp nguồn mô-tơ bơm và van solenoid** 1) Xoay công tắc máy về vị trí "OFF". 2) Kiểm tra những điểm sau. • Điện áp giữa mạch "B1" và dây nối đất bằng điện áp bình điện. • Điện áp giữa mạch "C1" và dây nối đất bằng điện áp bình điện. *Kết quả kiểm tra có ỔN không?*	Chuyển sang Bước 4.	Sửa chữa hoặc thay thế bộ dây điện bị hỏng.
4	**Kiểm tra mạch nối đất cụm điều khiển ESP®** 1) Kiểm tra để đảm bảo công tắc máy đang ở vị trí "OFF". 2) Kiểm tra để đảm bảo điện trở giữa từng mạch "D1" và dây nối đất nhỏ hơn 1 Ω. *Kết quả kiểm tra có ỔN không?*	Mạch cấp nguồn và mạch nối đất cụm điều khiển ESP® trong tình trạng tốt.	Sửa chữa hoặc thay thế bộ dây điện bị hỏng.

AENK4L0B.book Page 52 Thursday, August 29, 2019 10:31 AM

Hướng dẫn sửa chữa

Kiểm tra hoạt động bộ thủy lực ESP®

AENK4L0B4606001

LƯU Ý

- **Có thể chẩn đoán sai nếu kiểm tra hoạt động của bộ thuỷ lực ESP® được thực hiện mà không đáp ứng các điều kiện quy định dưới đây.**
  Kiểm tra để đảm bảo những điều kiện sau đây được thỏa mãn trước khi thực hiện kiểm tra hoạt động của bộ thuỷ lực ESP®.
  - **Điện áp bình điện là 12 V hoặc lớn hơn.**
  - **Không có không khí bị kẹt trong hệ thống phanh.**
  - **Phanh không bị bó.**
  - **Không có DTC được lưu trong bộ thủy lực / cụm điều khiển ESP®.**
- **Việc kiểm tra hoạt động phải được thực hiện bởi 2 người.**
- **Phát hiện DTC C1074, C1075 và C107A, và đèn cảnh báo ESP® và đèn cảnh báo hệ thống ABS sáng khi bộ thuỷ lực/cụm chi tiết điều khiển ESP® (bộ thủy lực) được thay thế. Tiến hành kiểm tra hoạt động bộ thủy lực ESP® sau khi hiệu chuẩn cảm biến. (Hiệu chuẩn cảm biến của ESP®)**
- **Đèn cảnh báo sẽ ngừng sáng hoặc nhấp nháy khi công tắc máy ở vị trí "ON" sau khi hoàn tất việc kiểm tra hoạt động bộ thủy lực ESP®.**

1) Kiểm tra để đảm bảo công tắc máy đang ở vị trí "OFF".
2) Kết nối máy chẩn đoán SUZUKI với DLC (1).

   Dụng cụ chuyên dụng
   (A): Máy chẩn đoán SUZUKI (Suzuki SDT-II)

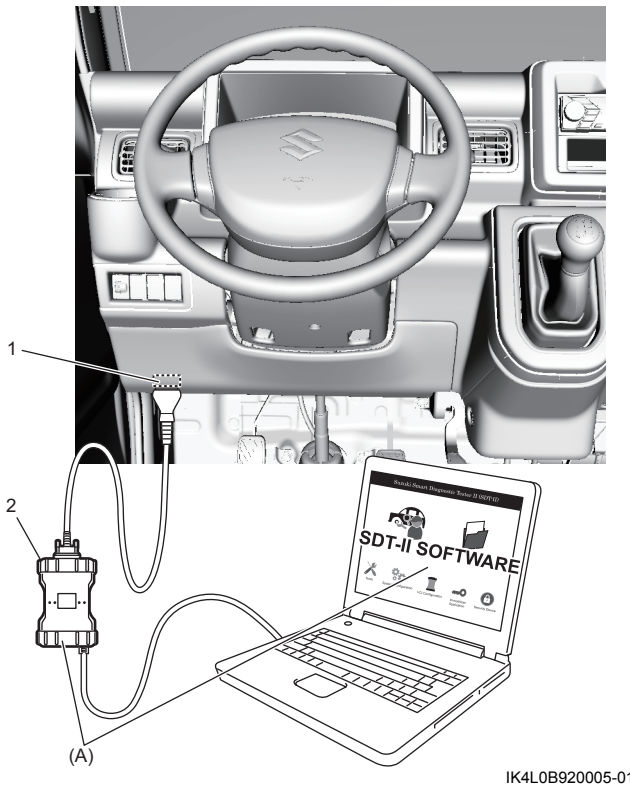

IK4L0B920005-01

2. VCI

3) Nâng xe lên cho đến khi có thể xoay lốp.
4) Cài hộp số ở số 0 và nhả phanh tay.
5) Đặt công tắc máy ở chế độ "ON" và chọn "Depressurization check"/"Pressurization check" ("Kiểm tra giảm áp"/"Kiểm tra tăng áp") ở mục "Hydraulic control test" (Kiểm tra điều khiển thuỷ lực) trong chế độ "Utility" của máy chẩn đoán SUZUKI. Tham khảo Sách hướng dẫn vận hành máy chẩn đoán SUZUKI để biết thêm thông tin chi tiết.
6) Tiến hành những kiểm tra sau với sự giúp đỡ của một người khác.
   - Kiểm tra giảm áp
     Nhấn bàn đạp phanh và chọn kiểm tra bánh xe bằng máy chẩn đoán SUZUKI và bánh xe phải do một người khác quay bằng tay. Lúc này, kiểm tra xem bánh xe có quay tự do khi đã thực hiện kiểm tra giảm áp phanh không.
   - Kiểm tra tăng áp
     Nhả bàn đạp phanh và chọn kiểm tra bánh xe bằng máy chẩn đoán SUZUKI và bánh xe phải do một người khác quay bằng tay. Lúc này, kiểm tra xem bánh xe có bị khóa lại khi đã thực hiện kiểm tra tăng áp phanh không.