AENK4L0B.book Page 53 Thursday, August 29, 2019 10:31 AM

LƯU Ý

Quá trình tăng áp/giảm áp bằng máy chẩn đoán SUZUKI có thể dùng trong 0,5 giây.

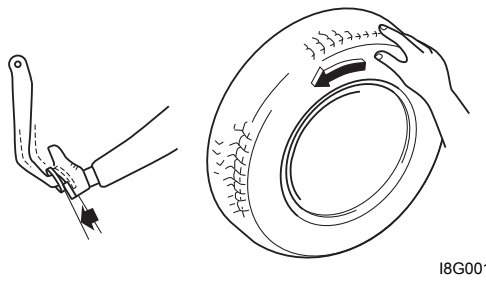

I8G001460007-01

7) Kiểm tra lần lượt tất cả 4 bánh xe.
8) Xác nhận đèn cảnh báo hệ thống ABS và đèn cảnh báo ESP® đã tắt sau khi chuyển công tắc máy từ “OFF” sang “ON”. Kiểm tra DTC và xử lý vấn đề nếu đèn vẫn sáng.
9) Nếu phát hiện thấy bất cứ tình trạng hỏng hóc nào ở Bước 6) – 7), hãy thay bộ thủy lực / cụm chi tiết điều khiển ESP®.
10) Sau khi kiểm tra xong, kiểm tra để đảm bảo công tắc máy ở vị trí “OFF” và sau đó ngắt kết nối máy chẩn đoán SUZUKI khỏi DLC.

Hiệu chuẩn cảm biến

AENK4L0B4606002

LƯU Ý

- **Nếu bất kỳ DTC nào ngoài C1074, C1075 và C107A được phát hiện, hãy khắc phục nguyên nhân của DTC được phát hiện trước.**
- **Bộ thuỷ lực/cụm chi tiết điều khiển ESP® được cài đặt trị số tiêu chuẩn cho cảm biến áp suất xi-lanh chính và cảm biến xoay quanh trục đứng/cảm biến G. Cảm biến góc lái cũng được cài đặt điểm tiêu chuẩn riêng.**
  Chức năng kiểm soát lực kéo và điều khiển ổn định xe hoạt động dựa trên mức độ biến đổi của các cảm biến này so với điểm chuẩn của chúng. Nếu giá trị chuẩn bị mất đi hoặc chuyển đổi do việc bảo trì sau thì cần hiệu chuẩn.

Cảm biến	Điều kiện yêu cầu hiệu chuẩn
Cảm biến góc lái	• Thay công tắc đèn và công tắc xi nhan (C1075). • Thay bộ thủy lực / cụm chi tiết điều khiển ESP® (C1075).
Cảm biến xoay quanh trục đứng/ cảm biến G	Thay hoặc tháo bộ thuỷ lực/cụm chi tiết điều khiển ESP® (C1074/C107A).

- **Tất cả cảm biến được hiệu chuẩn ngay lập tức khi tiến hành hiệu chuẩn.**

1) Đỗ xe trên bề mặt bằng phẳng, gài phanh tay, đặt vô lăng thẳng về phía trước, dừng động cơ và nhả bàn đạp phanh.

LƯU Ý

Giữ nguyên trạng thái ở Bước 1) để hiệu chuẩn cảm biến chính xác cho đến khi việc hiệu chuẩn cảm biến được hoàn thành.

2) Kết nối máy chẩn đoán SUZUKI với DLC (1) với công tắc máy ở vị trí “OFF”.

Dụng cụ chuyên dụng
(A): Máy chẩn đoán SUZUKI (Suzuki SDT-II)

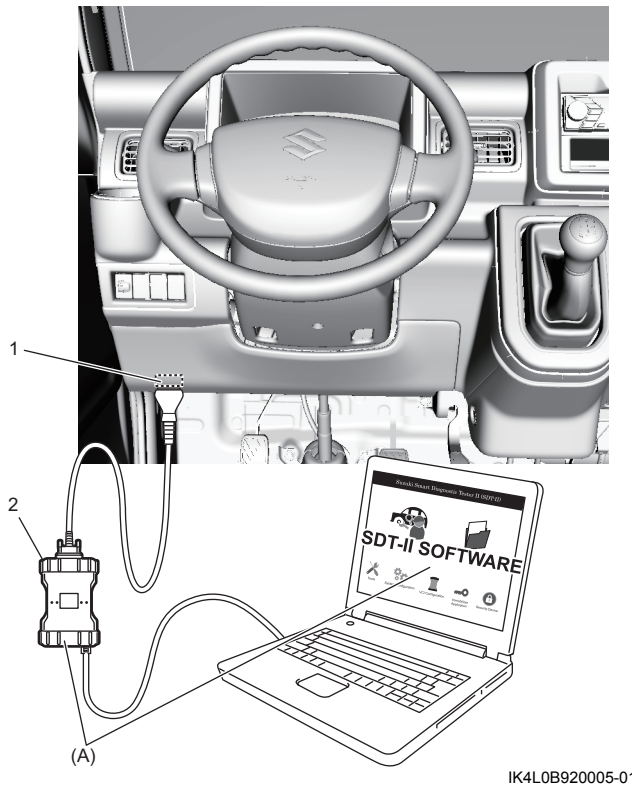

IK4L0B920005-01

2. VCI

3) Xoay công tắc máy về vị trí “ON” và xác nhận không phát hiện DTC nào ngoài C1074 và C1075. Nếu phát hiện ra bất kỳ DTC nào, xử lý hoặc thay thế khu vực có sự cố.
4) Chọn danh mục “Sensor Calibration” (Hiệu chuẩn cảm biến) trong mục “Utility” của máy chẩn đoán SUZUKI và hiệu chuẩn cảm biến với công tắc máy ở vị trí “ON”. Tham khảo Sách hướng dẫn vận hành máy chẩn đoán SUZUKI để biết thêm thông tin chi tiết.
5) Sau khi hoàn thành hiệu chuẩn, kiểm tra (các) DTC không lưu lại trong bộ thuỷ lực/cụm chi tiết điều khiển ESP®.
6) Kiểm tra để đảm bảo công tắc máy ở vị trí “OFF” và ngắt máy chẩn đoán SUZUKI khỏi DLC.

AENK4L0B.book Page 54 Thursday, August 29, 2019 10:31 AM

Chức năng ngắt hệ thống ESP®

AENK4L0B4606003

LƯU Ý

- **Chỉ được tắt chức năng ESP® khi tiến hành bảo dưỡng và kiểm tra. Sau khi hoàn thành, cần bật chức năng ESP® bằng cách xoay công tắc máy về vị trí "OFF".**
- **Có thể tắt chức năng ESP® bằng công tắc ngắt hệ thống ESP® nhưng chức năng này được kích hoạt tự động khi tốc độ xe trên 30 km/giờ. Khi tiến hành kiểm tra đồng hồ tốc độ hoặc các kiểm tra khác mà cần phải quay bánh xe, phải tắt chức năng ESP® bằng quy trình sau đây.**

Sử dụng máy chẩn đoán SUZUKI

1) Xoay công tắc máy đến vị trí OFF, kết nối máy chẩn đoán SUZUKI với DLC (1) nằm quanh phần dưới của táp lô ở phía ghế tài xế.

Dụng cụ chuyên dụng
(A): Máy chẩn đoán SUZUKI (Suzuki SDT-II)

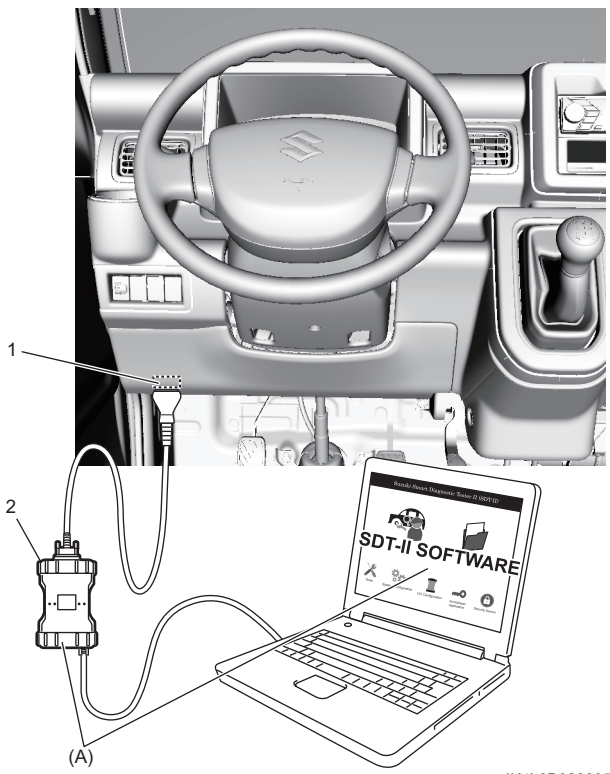

IK4L0B920005-01

2. VCI

2) Xoay công tắc máy đến vị trí ON, chọn "ESP® Function Setting" (Cài đặt chức năng EPS) ở chế độ "Utility" và chọn "Deactivation" (Vô hiệu hóa) để tắt chức năng ESP®. Tham khảo Sách hướng dẫn vận hành máy chẩn đoán SUZUKI để biết thêm thông tin chi tiết. Ở trạng thái này, đèn cảnh báo ESP® (2) và đèn báo hệ thống ESP® tắt (1) SÁNG và chức năng ESP® được tắt (chức năng ngắt hệ thống ESP® khởi động) để tiến hành kiểm tra đồng hồ tốc độ hoặc kiểm tra khác yêu cầu quay bánh xe.

Không sử dụng máy chẩn đoán SUZUKI

1) Xoay công tắc máy đến vị trí OFF, nối dây bảo dưỡng (2) giữa các cực "1" và "2" trong giắc cắm bảo dưỡng (1) nằm bên dưới táp lô ở phía ghế tài xế.

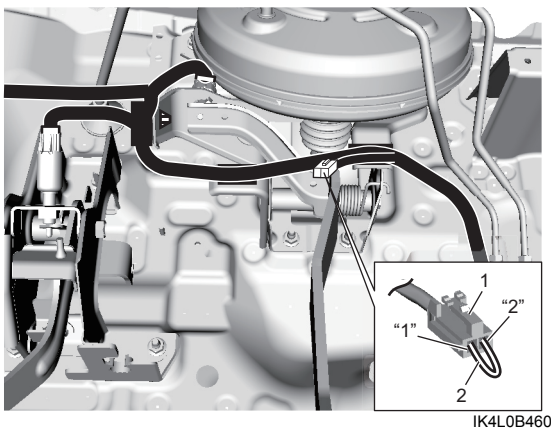

IK4L0B460021-01

2) Xoay công tắc máy đến vị trí ON và kiểm tra để đảm bảo đèn cảnh báo ESP® SÁNG trong 2 giây như chức năng kiểm tra ban đầu rồi sau đó TẮT.
3) Trong vòng 3 giây sau khi hoàn thành kiểm tra ban đầu, bắt đầu giữ công tắc ngắt hệ thống ESP® trong hơn 5 giây. Khi đó đèn cảnh báo ESP® (1) và đèn báo hệ thống ESP® tắt (2) SÁNG và chức năng ESP® được tắt (chức năng ngắt hệ thống ESP® khởi động) để tiến hành kiểm tra đồng hồ tốc độ hoặc kiểm tra khác yêu cầu quay bánh xe.
4) Sau khi hoàn thành bảo dưỡng hoặc kiểm tra cần thiết, xoay công tắc máy đến vị trí OFF và ngắt kết nối dây bảo dưỡng.
5) Xoay công tắc máy đến vị trí ON một lần nữa và kiểm tra để đảm bảo đèn cảnh báo ESP® SÁNG trong 2 giây như chức năng kiểm tra ban đầu rồi sau đó TẮT. Điều này thể hiện tình trạng bình thường của chức năng ESP®.

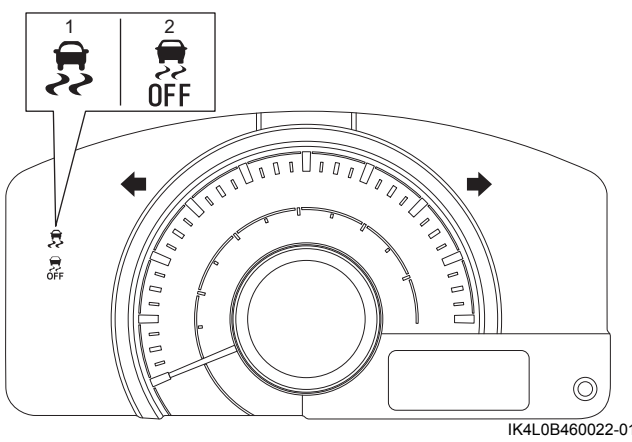

IK4L0B460022-01

6) Sau khi hoàn thành thực hiện các bảo dưỡng hoặc kiểm tra cần thiết, xoay công tắc máy đến vị trí OFF và ngắt kết nối máy chẩn đoán SUZUKI.