AENK4L0B.book Page 54 Thursday, August 29, 2019 10:31 AM

Chức năng ngắt hệ thống ESP®

AENK4L0B4606003

LƯU Ý

- **Chỉ được tắt chức năng ESP® khi tiến hành bảo dưỡng và kiểm tra. Sau khi hoàn thành, cần bật chức năng ESP® bằng cách xoay công tắc máy về vị trí "OFF".**
- **Có thể tắt chức năng ESP® bằng công tắc ngắt hệ thống ESP® nhưng chức năng này được kích hoạt tự động khi tốc độ xe trên 30 km/giờ. Khi tiến hành kiểm tra đồng hồ tốc độ hoặc các kiểm tra khác mà cần phải quay bánh xe, phải tắt chức năng ESP® bằng quy trình sau đây.**

Sử dụng máy chẩn đoán SUZUKI

1) Xoay công tắc máy đến vị trí OFF, kết nối máy chẩn đoán SUZUKI với DLC (1) nằm quanh phần dưới của táp lô ở phía ghế tài xế.

Dụng cụ chuyên dụng
(A): Máy chẩn đoán SUZUKI (Suzuki SDT-II)

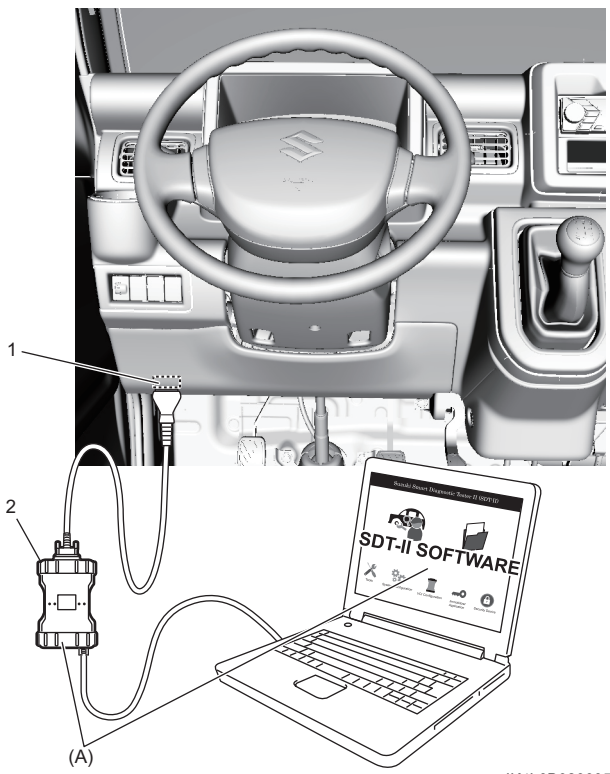

IK4L0B920005-01

2. VCI

2) Xoay công tắc máy đến vị trí ON, chọn "ESP® Function Setting" (Cài đặt chức năng EPS) ở chế độ "Utility" và chọn "Deactivation" (Vô hiệu hóa) để tắt chức năng ESP®. Tham khảo Sách hướng dẫn vận hành máy chẩn đoán SUZUKI để biết thêm thông tin chi tiết. Ở trạng thái này, đèn cảnh báo ESP® (2) và đèn báo hệ thống ESP® tắt (1) SÁNG và chức năng ESP® được tắt (chức năng ngắt hệ thống ESP® khởi động) để tiến hành kiểm tra đồng hồ tốc độ hoặc kiểm tra khác yêu cầu quay bánh xe.

Không sử dụng máy chẩn đoán SUZUKI

1) Xoay công tắc máy đến vị trí OFF, nối dây bảo dưỡng (2) giữa các cực "1" và "2" trong giắc cắm bảo dưỡng (1) nằm bên dưới táp lô ở phía ghế tài xế.

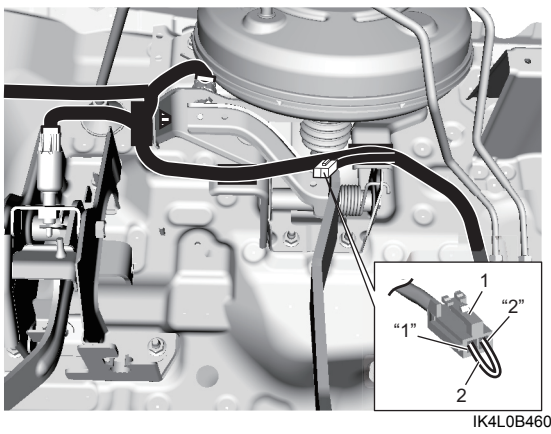

IK4L0B460021-01

2) Xoay công tắc máy đến vị trí ON và kiểm tra để đảm bảo đèn cảnh báo ESP® SÁNG trong 2 giây như chức năng kiểm tra ban đầu rồi sau đó TẮT.
3) Trong vòng 3 giây sau khi hoàn thành kiểm tra ban đầu, bắt đầu giữ công tắc ngắt hệ thống ESP® trong hơn 5 giây. Khi đó đèn cảnh báo ESP® (1) và đèn báo hệ thống ESP® tắt (2) SÁNG và chức năng ESP® được tắt (chức năng ngắt hệ thống ESP® khởi động) để tiến hành kiểm tra đồng hồ tốc độ hoặc kiểm tra khác yêu cầu quay bánh xe.
4) Sau khi hoàn thành bảo dưỡng hoặc kiểm tra cần thiết, xoay công tắc máy đến vị trí OFF và ngắt kết nối dây bảo dưỡng.
5) Xoay công tắc máy đến vị trí ON một lần nữa và kiểm tra để đảm bảo đèn cảnh báo ESP® SÁNG trong 2 giây như chức năng kiểm tra ban đầu rồi sau đó TẮT. Điều này thể hiện tình trạng bình thường của chức năng ESP®.

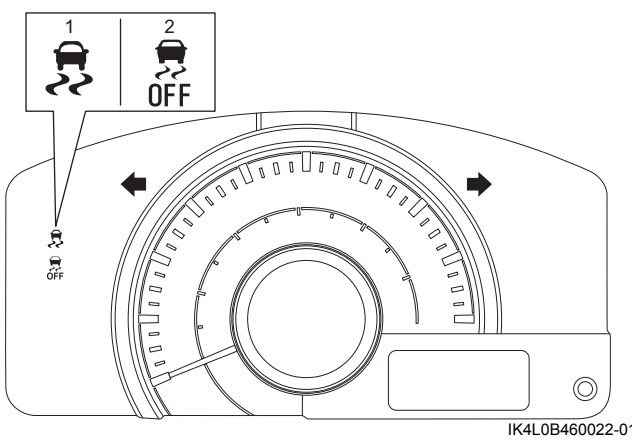

IK4L0B460022-01

6) Sau khi hoàn thành thực hiện các bảo dưỡng hoặc kiểm tra cần thiết, xoay công tắc máy đến vị trí OFF và ngắt kết nối máy chẩn đoán SUZUKI.

AENK4L0B.book Page 55 Thursday, August 29, 2019 10:31 AM

7) Xoay công tắc máy đến vị trí ON một lần nữa và kiểm tra để đảm bảo đèn cảnh báo ESP® và đèn báo hệ thống ESP® tắt SÁNG trong 2 giây như chức năng kiểm tra ban đầu rồi sau đó TẮT.

Điều này thể hiện tình trạng bình thường của chức năng ESP®.

Các bộ phận của bộ thủy lực / cụm chi tiết điều khiển ESP®

AENK4L0B4606004

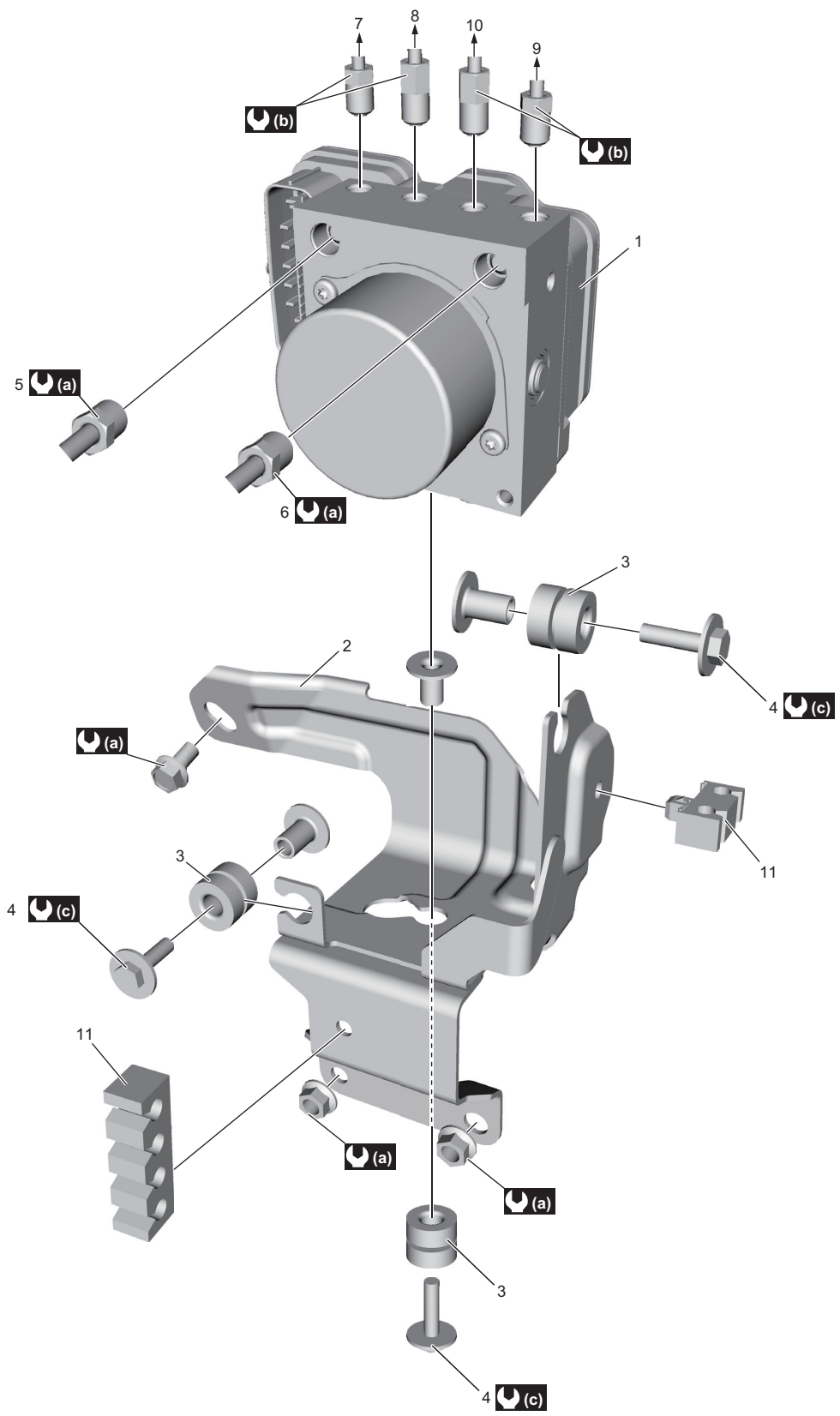

IK4L0B460023-01