AENK4L0B.book Page 55 Thursday, August 29, 2019 10:31 AM

7) Xoay công tắc máy đến vị trí ON một lần nữa và kiểm tra để đảm bảo đèn cảnh báo ESP® và đèn báo hệ thống ESP® tắt SÁNG trong 2 giây như chức năng kiểm tra ban đầu rồi sau đó TẮT.

Điều này thể hiện tình trạng bình thường của chức năng ESP®.

Các bộ phận của bộ thủy lực / cụm chi tiết điều khiển ESP®

AENK4L0B4606004

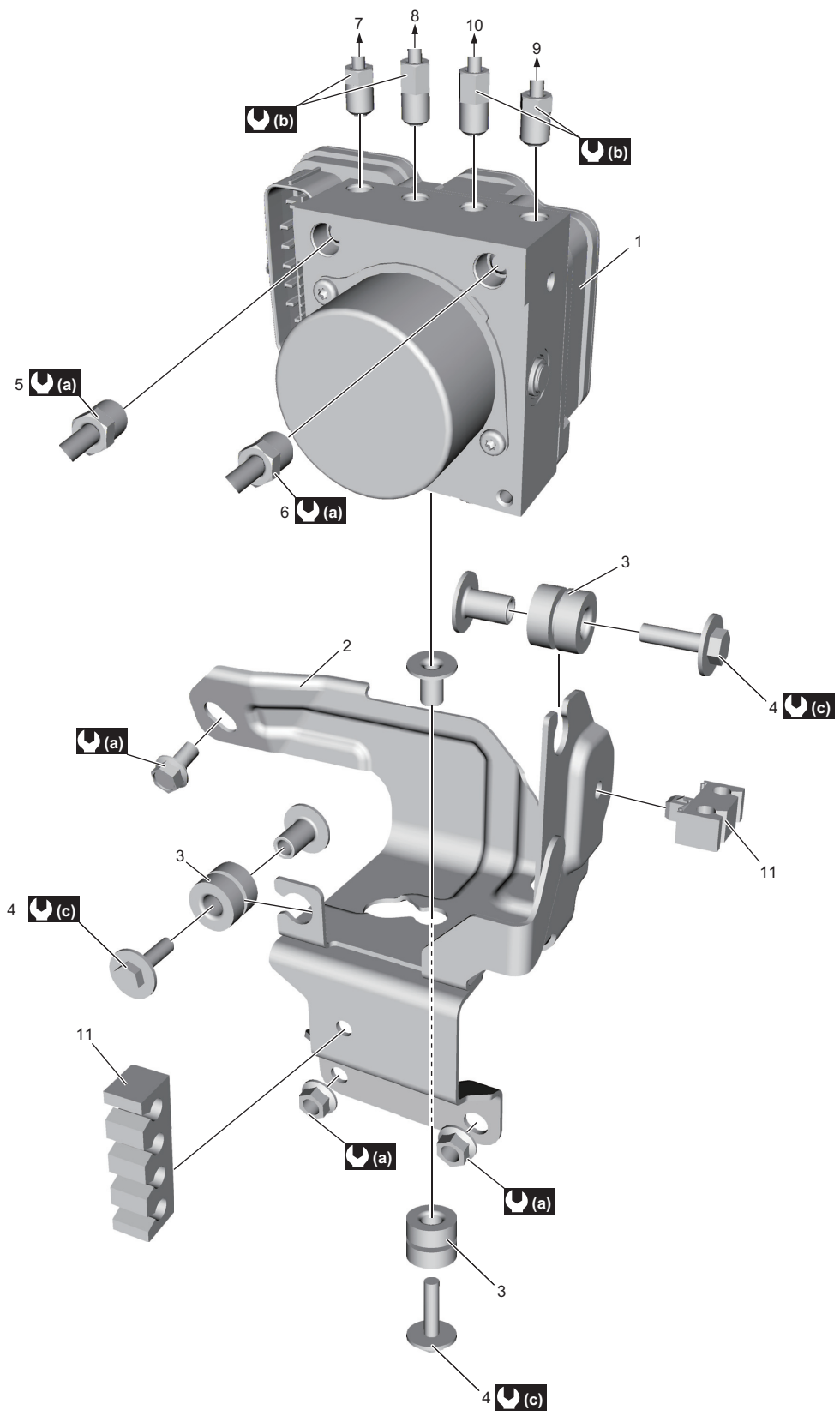

IK4L0B460023-01

AENK4L0B.book Page 56 Thursday, August 29, 2019 10:31 AM

1. Bộ thuỷ lực/cụm chi tiết điều khiển ESP®	6. Đến xi-lanh chính thứ cấp	11. Kẹp
2. Giá đỡ bộ chấp hành	7. Đến phanh trước bên trái	(a) : 21 N·m (2,1 kgf-m, 15,5 lbf-ft)
3. Giảm chấn giá đỡ	8. Đến phanh trước bên phải	(b) : 16 N·m (1,6 kgf-m, 12,0 lbf-ft)
4. Bu-lông liên kết giá đỡ bộ chấp hành	9. Đến phanh sau bên trái	(c) : 5,4 N·m (0,55 kgf-m, 4,0 lbf-ft)
5. Đến xi-lanh chính sơ cấp	10. Đến phanh sau bên phải	

Kiểm tra bộ thủy lực / cụm chi tiết điều khiển ESP® trên xe

AENK4L0B4606005

- Kiểm tra bộ thủy lực / cụm chi tiết điều khiển ESP® xem có bị sứt mẻ, rạn nứt, biến dạng và rò rỉ không.
- Kiểm tra giá đỡ bộ chấp hành và bề mặt lắp ráp xem có bị sứt mẻ, nứt và biến dạng không.
- Kiểm tra các đai ốc bộ thủy lực / cụm chi tiết điều khiển ESP® và bu-lông giá đỡ bộ chấp hành xem có bị lỏng không.
- Kiểm tra giắc cắm cụm điều khiển ESP® (phía cụm điều khiển ESP® và phía bộ dây) và cơ chế khóa giắc cắm của nó xem có hỏng hóc hoặc rạn nứt không.
- Kiểm tra cực giắc cắm xem có bị cong, ăn mòn hoặc gỉ sét không.

Sửa chữa hoặc thay thế các bộ phận bị lỗi.

Tháo và lắp bộ thủy lực / cụm chi tiết điều khiển ESP®

AENK4L0B4606006

CHÚ Ý

- **Không được thực hiện các hoạt động sau nếu không sẽ ảnh hưởng đến hiệu suất ban đầu của bộ thủy lực / cụm chi tiết điều khiển ESP®.**
  - **Không tháo rời bộ thủy lực / cụm chi tiết điều khiển ESP®.**
  - **Không nới lỏng nút.**
  - **Không tháo mô-tơ.**
  - **Khi tháo và lắp bộ thủy lực / cụm chi tiết điều khiển ESP®, hãy kiểm tra lực siết quy định và không sử dụng công cụ tác động.**
  - **Cẩn thận không để bụi rơi vào bộ thủy lực / cụm điều khiển ESP®.**
  - **Không đặt bộ thủy lực / cụm điều khiển ESP® ở mặt bên của nó hoặc xoay nó úp xuống.**
  - **Không được sử dụng khí nén với bộ thuỷ lực.**
- **Dầu phanh gây tổn hại cực mạnh đến bề mặt sơn. Nếu dầu phanh dính vào bề mặt sơn, hãy lau sạch dầu ngay và rửa sạch bề mặt bằng nước.**
- **Giá đỡ bộ thủy lực / cụm chi tiết điều khiển ESP® có thể có gờ ráp ở mép và có thể gây hỏng hoặc biến dạng bạc lót, dẫn đến hoạt động bất thường của hệ thống ESP®. Cẩn thận không làm trầy xước bạc lót bằng gờ ráp của giá đỡ khi tháo / lắp bộ thủy lực / cụm chi tiết điều khiển ESP® khỏi / vào giá đỡ.**