AENK4L0B.book Page 56 Thursday, August 29, 2019 10:31 AM

1. Bộ thuỷ lực/cụm chi tiết điều khiển ESP®	6. Đến xi-lanh chính thứ cấp	11. Kẹp
2. Giá đỡ bộ chấp hành	7. Đến phanh trước bên trái	(a) : 21 N·m (2,1 kgf-m, 15,5 lbf-ft)
3. Giảm chấn giá đỡ	8. Đến phanh trước bên phải	(b) : 16 N·m (1,6 kgf-m, 12,0 lbf-ft)
4. Bu-lông liên kết giá đỡ bộ chấp hành	9. Đến phanh sau bên trái	(c) : 5,4 N·m (0,55 kgf-m, 4,0 lbf-ft)
5. Đến xi-lanh chính sơ cấp	10. Đến phanh sau bên phải	

Kiểm tra bộ thủy lực / cụm chi tiết điều khiển ESP® trên xe

AENK4L0B4606005

- Kiểm tra bộ thủy lực / cụm chi tiết điều khiển ESP® xem có bị sứt mẻ, rạn nứt, biến dạng và rò rỉ không.
- Kiểm tra giá đỡ bộ chấp hành và bề mặt lắp ráp xem có bị sứt mẻ, nứt và biến dạng không.
- Kiểm tra các đai ốc bộ thủy lực / cụm chi tiết điều khiển ESP® và bu-lông giá đỡ bộ chấp hành xem có bị lỏng không.
- Kiểm tra giắc cắm cụm điều khiển ESP® (phía cụm điều khiển ESP® và phía bộ dây) và cơ chế khóa giắc cắm của nó xem có hỏng hóc hoặc rạn nứt không.
- Kiểm tra cực giắc cắm xem có bị cong, ăn mòn hoặc gỉ sét không.

Sửa chữa hoặc thay thế các bộ phận bị lỗi.

Tháo và lắp bộ thủy lực / cụm chi tiết điều khiển ESP®

AENK4L0B4606006

CHÚ Ý

- **Không được thực hiện các hoạt động sau nếu không sẽ ảnh hưởng đến hiệu suất ban đầu của bộ thủy lực / cụm chi tiết điều khiển ESP®.**
  - **Không tháo rời bộ thủy lực / cụm chi tiết điều khiển ESP®.**
  - **Không nới lỏng nút.**
  - **Không tháo mô-tơ.**
  - **Khi tháo và lắp bộ thủy lực / cụm chi tiết điều khiển ESP®, hãy kiểm tra lực siết quy định và không sử dụng công cụ tác động.**
  - **Cẩn thận không để bụi rơi vào bộ thủy lực / cụm điều khiển ESP®.**
  - **Không đặt bộ thủy lực / cụm điều khiển ESP® ở mặt bên của nó hoặc xoay nó úp xuống.**
  - **Không được sử dụng khí nén với bộ thuỷ lực.**
- **Dầu phanh gây tổn hại cực mạnh đến bề mặt sơn. Nếu dầu phanh dính vào bề mặt sơn, hãy lau sạch dầu ngay và rửa sạch bề mặt bằng nước.**
- **Giá đỡ bộ thủy lực / cụm chi tiết điều khiển ESP® có thể có gờ ráp ở mép và có thể gây hỏng hoặc biến dạng bạc lót, dẫn đến hoạt động bất thường của hệ thống ESP®. Cẩn thận không làm trầy xước bạc lót bằng gờ ráp của giá đỡ khi tháo / lắp bộ thủy lực / cụm chi tiết điều khiển ESP® khỏi / vào giá đỡ.**

AENK4L0B.book Page 57 Thursday, August 29, 2019 10:31 AM

Tháo

1) Ngắt cáp âm (–) ở bình điện. ☞(Trang 1J-6)
2) Rút giắc cắm cụm điều khiển ESP® (1) bằng cách kéo cần khóa lên (2).

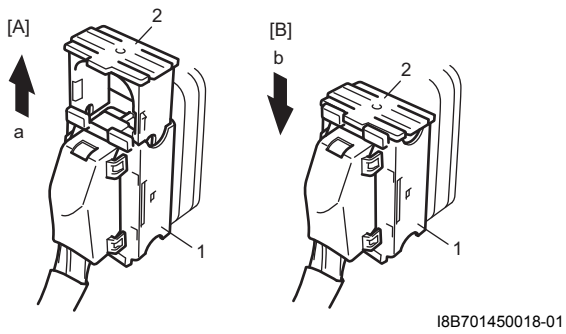

[A]: Tháo	[a]: Kéo lên
[B]: Lắp	[b]: Kéo xuống

3) Nới lỏng đai ốc (1) bằng dụng cụ chuyên dụng và tháo các đường ống phanh ra khỏi bộ thủy lực / cụm chi tiết điều khiển ESP® (2).

Dụng cụ chuyên dụng
(A): 09950-78220

4) Tháo bu-lông liên kết giá đỡ bộ chấp hành (3).

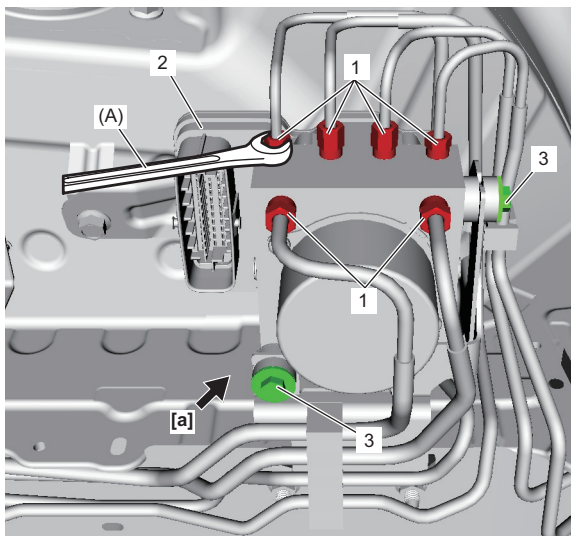

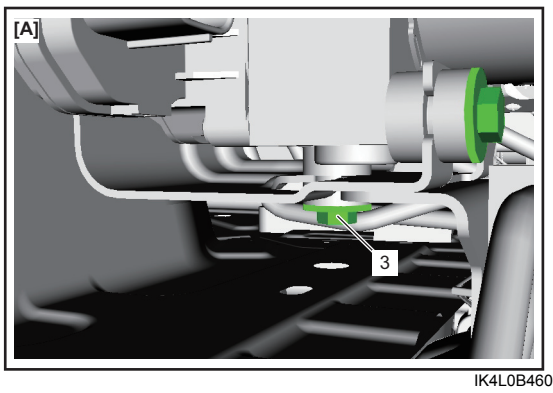

[A]: Góc nhìn: [a]

5) Tháo bộ thủy lực / cụm chi tiết điều khiển ESP® khỏi giá đỡ bộ chấp hành.
6) Tháo giá đỡ bộ chấp hành, nếu cần. ☞(Trang 4F-55)

Lắp

Thực hiện ngược lại quy trình tháo, lưu ý những điểm sau.
Siết chặt các đai ốc đường ống phanh (1) và bu-lông liên kết giá đỡ bộ chấp hành (2) đến lực siết quy định.

Lực siết
Đai ốc đường ống phanh (M10) (a):
16 N·m (1,6 kgf-m, 12,0 lbf-ft)
Đai ốc đường ống phanh (M12) (b):
21 N·m (2,1 kgf-m, 15,5 lbf-ft)
Bu-lông liên kết giá đỡ bộ chấp hành (c):
5,4 N·m (0,55 kgf-m, 4,0 lbf-ft)

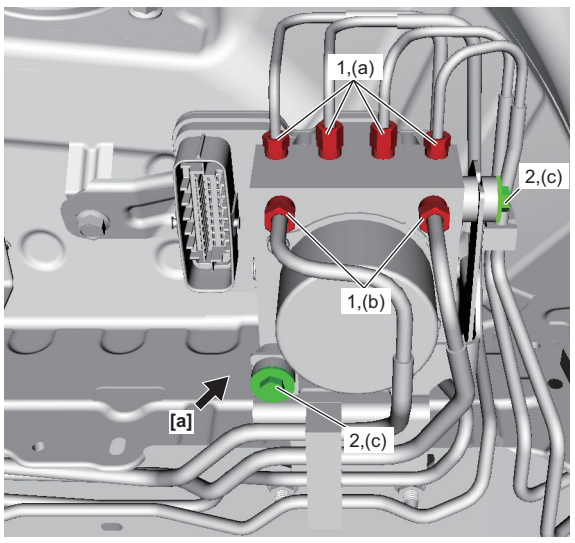

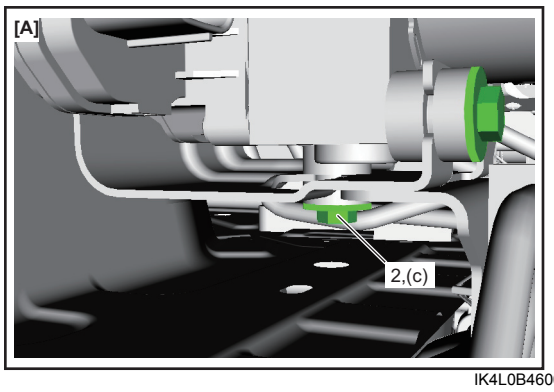

[A]: Góc nhìn: [a]

- Xả khí hệ thống phanh. ☞(Trang 4A-7)
- Kiểm tra rò rỉ dầu phanh và tiến hành kiểm tra hoạt động bộ thuỷ lực ESP®. ☞(Trang 4F-52)

AENK4L0B.book Page 58 Thursday, August 29, 2019 10:31 AM

Kiểm tra cảm biến tốc độ bánh trước và sau trên xe

AENK4L0B4606007

Tham khảo “Kiểm tra cảm biến tốc độ bánh trước trên xe” trong Phần 4E (Trang 4E-39).
Tham khảo “Kiểm tra cảm biến tốc độ bánh sau trên xe” trong Phần 4E (Trang 4E-40).

Tháo và lắp cảm biến tốc độ bánh trước

AENK4L0B4606008

Tham khảo “Tháo và lắp cảm biến tốc độ bánh trước” trong Phần 4E (Trang 4E-41).

Tháo và lắp cảm biến tốc độ bánh sau

AENK4L0B4606009

Tham khảo “Tháo và lắp cảm biến tốc độ bánh sau” trong Phần 4E (Trang 4E-42).

Kiểm tra cảm biến tốc độ bánh trước và sau

AENK4L0B4606010

Tham khảo “Kiểm tra cảm biến tốc độ bánh trước và bánh sau” trong Phần 4E (Trang 4E-46).

Tháo và lắp bộ đếm xung cảm biến tốc độ bánh trước

AENK4L0B4606011

Tham khảo “Tháo và lắp bộ đếm xung cảm biến tốc độ bánh trước” trong Phần 4E (Trang 4E-46).

Tháo và lắp vòng cảm biến tốc độ bánh sau

AENK4L0B4606012

Để tháo và lắp vòng cảm biến tốc độ bánh sau (nằm trong vòng chặn), tham khảo “Tháo và lắp vòng cảm biến tốc độ bánh sau” trong Phần 4E (Trang 4E-46).

Kiểm tra bộ đếm xung cảm biến tốc độ bánh trước và vòng cảm biến tốc độ bánh sau

AENK4L0B4606013

- Kiểm tra bộ đếm xung và vòng cảm biến xem có bị nứt, hỏng hóc hoặc biến dạng không.
- Kiểm tra để đảm bảo bộ đếm xung và vòng cảm biến không có vật lạ.
  Nếu phát hiện bất kỳ hỏng hóc nào, hãy vệ sinh hoặc thay thế.

Kiểm tra cảm biến áp suất xi-lanh phanh chính trên xe

AENK4L0B4606014

1) Ngoại trừ hệ thống ESP®, kiểm tra hệ thống phanh cơ bản. ☞(Trang 4A-1)
2) Kiểm tra để đảm bảo công tắc máy đang ở vị trí “OFF”.
3) Kết nối máy chẩn đoán SUZUKI với DLC (1).

Dụng cụ chuyên dụng
(A): Máy chẩn đoán SUZUKI (Suzuki SDT-II)

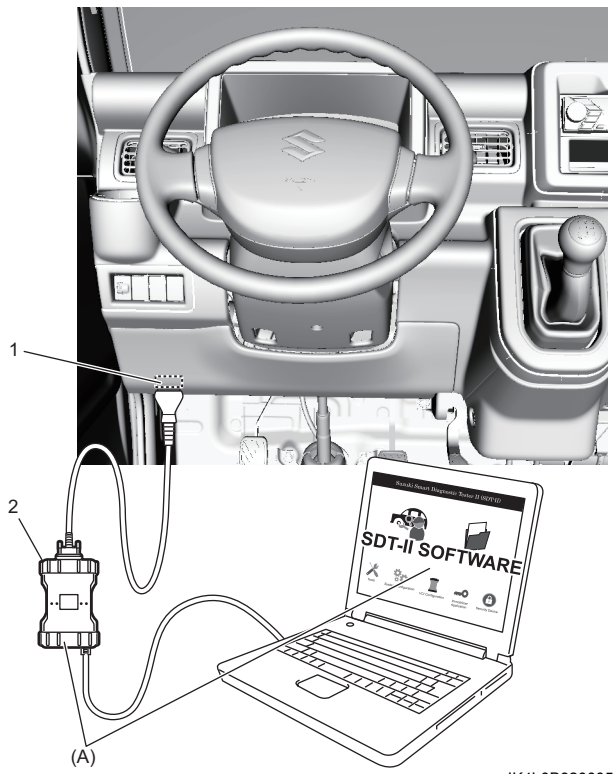

IK4L0B920005-01

2. VCI

4) Xoay công tắc máy về vị trí “ON” và chọn “Data List” trong máy chẩn đoán SUZUKI. Tham khảo Sách hướng dẫn vận hành máy chẩn đoán SUZUKI để biết thêm thông tin chi tiết.
5) Kiểm tra “Master Cyl Press” (Áp suất xi-lanh chính) theo “Data list” của máy chẩn đoán SUZUKI với bàn đạp phanh đã nhả.
   Nếu kết quả kiểm tra không như quy định, hãy thay bộ thủy lực / cụm chi tiết điều khiển ESP®.

   Thông số kỹ thuật áp suất xi-lanh chính
   Bàn đạp phanh đã nhả:
   0 ± 0,9 MPa (0 ± 9,2 kgf/cm^2, 0 ± 131 psi)

6) Nâng xe lên và tháo bánh trước bên trái.